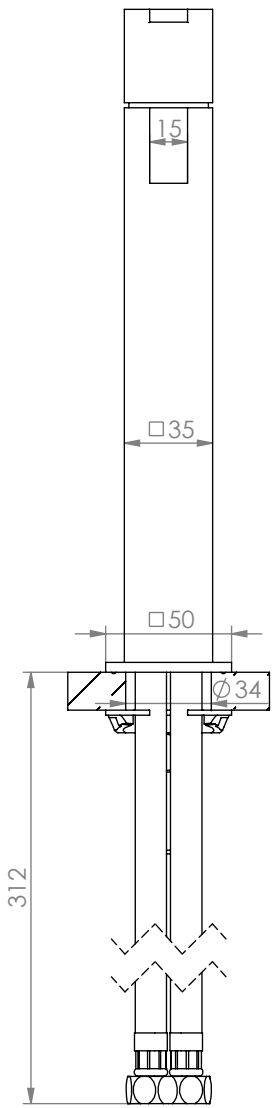

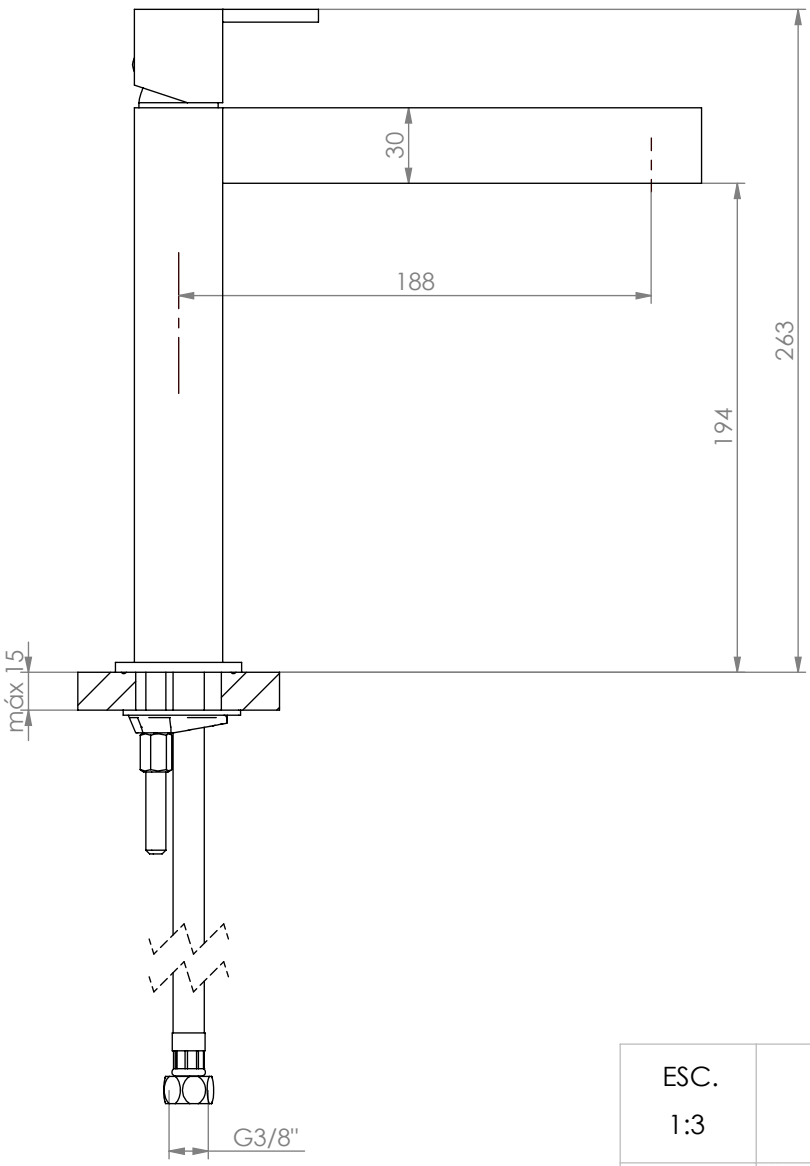

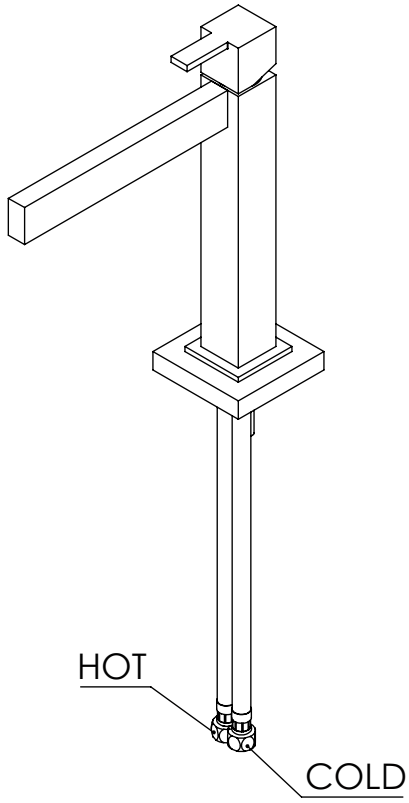

ESC. 1:3	Monocomando Lavatório Alto	
Desenhou 19/11/2020	ASM TAPS WATER SOUL	CITY050A
Rev: 1 24/03/2022		

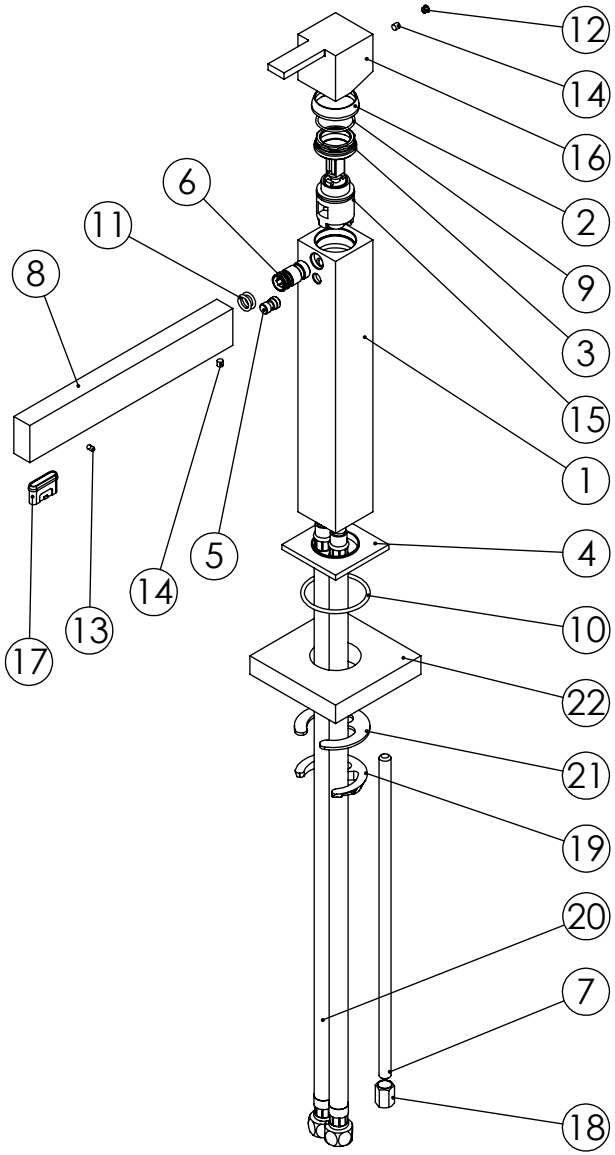

ITEM NO.	DESCRIPTION	REF.	QTY.
1	Corpo Lavatório Alto City	100513	1
2	Campânula Porca M32x1,5	100883	1
3	Porca M28x1 C_Oring	100892	1
4	Pater Lavatório Quadrado	100147	1
5	Perno Aperto Bica City	100770	1
6	Êmbolo Ligação Bica Plan	100351	1
7	Perno Fixação P_Monoc. Alto	100258	1
8	Bica Lavatório Parede Urban	100253	1
9	Orings 23.00x1.50 NBR 70	001098	1
10	Orings 41.00x2.50 NBR 70	001783	1
11	Orings 8.00x1.90 NBR 70	001349	2
12	Dístico em ABS de 5.5mm Cromado	LH-PLCR4	1
13	Perno Umbrako Din 914 M3-6 Inox A-2	79910300060IN	1
14	Perno Umbrako Din 914 M4-5 Inox A-2	09140400050IN	2
15	Cartucho Ø25 Águas Livres	AC570	1
16	Manípulo City	AC662	1
17	Perlator Retangular Urban	AC890	1
18	Fêmea Fixação M8	AC843	1
19	Ferradura	AC843	1
20	Ligação 500mm M10x1 G3/8"	AC843	2
21	Vedação Da Ferradura	AC843	1
22	Fixação Monocomandos 80x80x15		1

ESC. 1:5	Monocomando Lavatório Alto	
Desenhou 19/11/2020	ASM TAPS WATER SOUL	CITY050A
Rev: 1 24/03/2022		