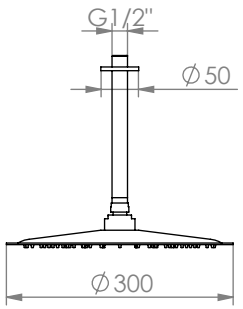

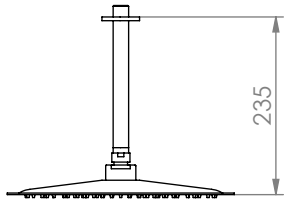

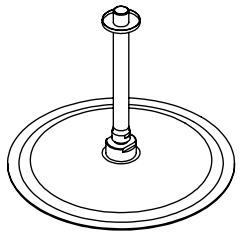

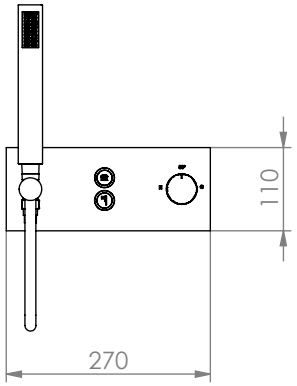

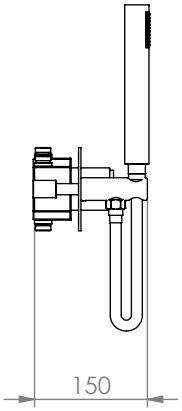

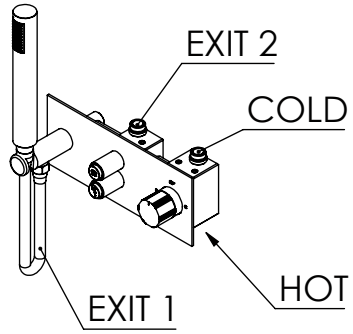

ESC. 1:10	Kit Duhe Embutir Termostático 2 Vias Completo		
29/06/2022	ASM TAPS WATER SOUL		KTERC090CB2T300INOX

ITEM NO.	DESCRIPTION	REF.	QTY.
1	Braço Chuveiro Teto Cilíndrico	AC040	1
2	Chuveiro Teto Ultra Fino Cilíndrico Inox	ACI070C	1
3	Misturadora Embutir Termostática 2 Vias Com Chuveiro Mão	TERC090C B2	1

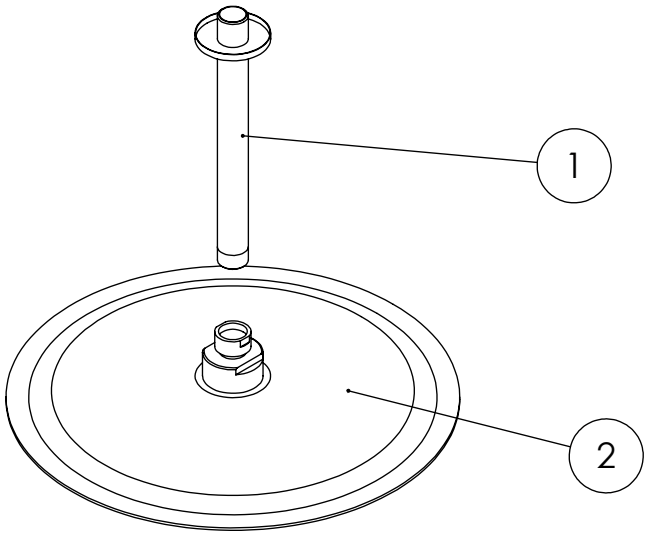

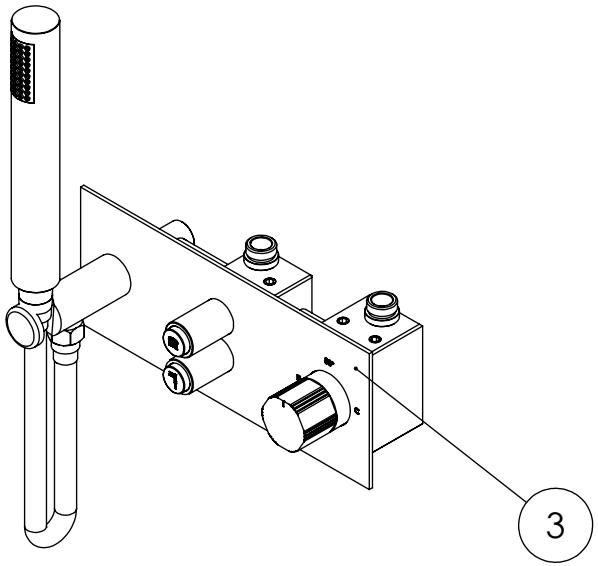

ESC. 1:5	Kit Duhe Embutir Termostático 2 Vias Completo		
29/06/2022	ASM TAPS WATER SOUL		KTERC090CB2T300INOX