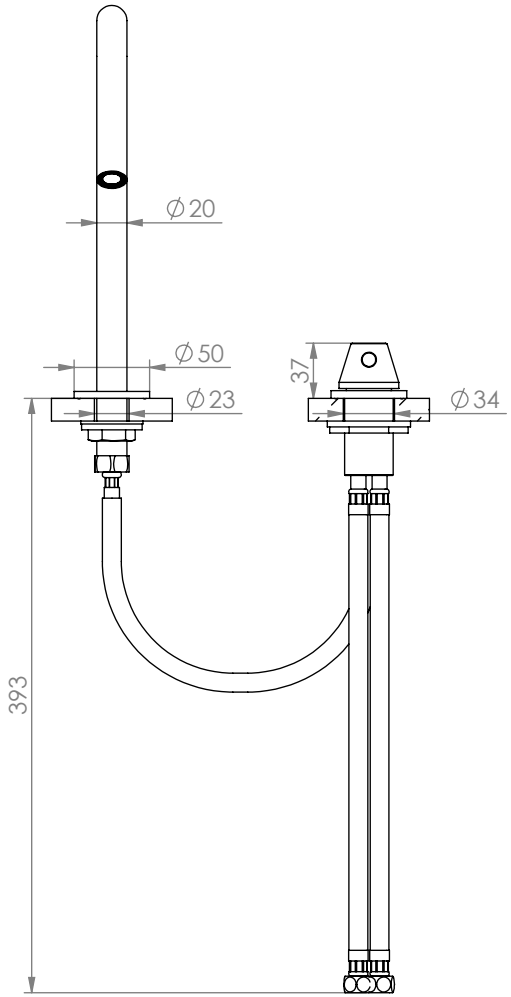

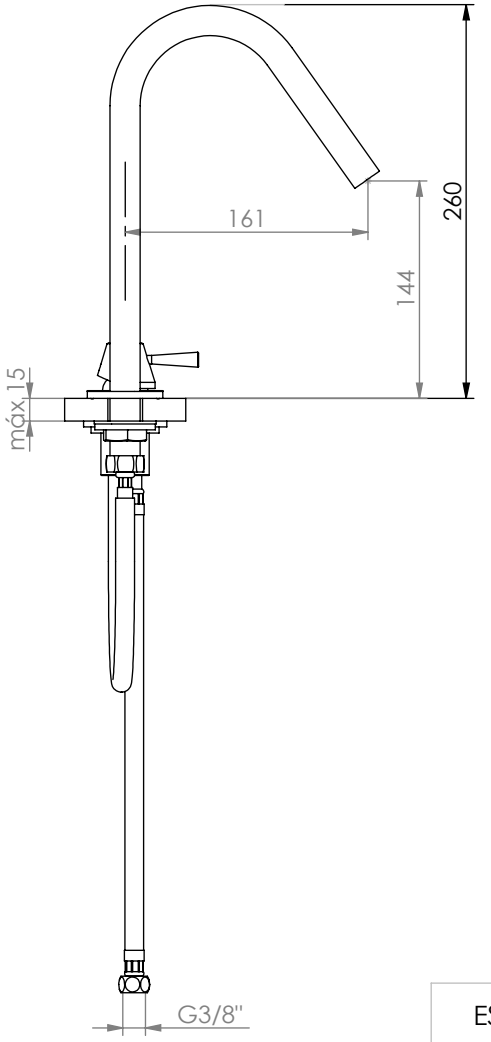

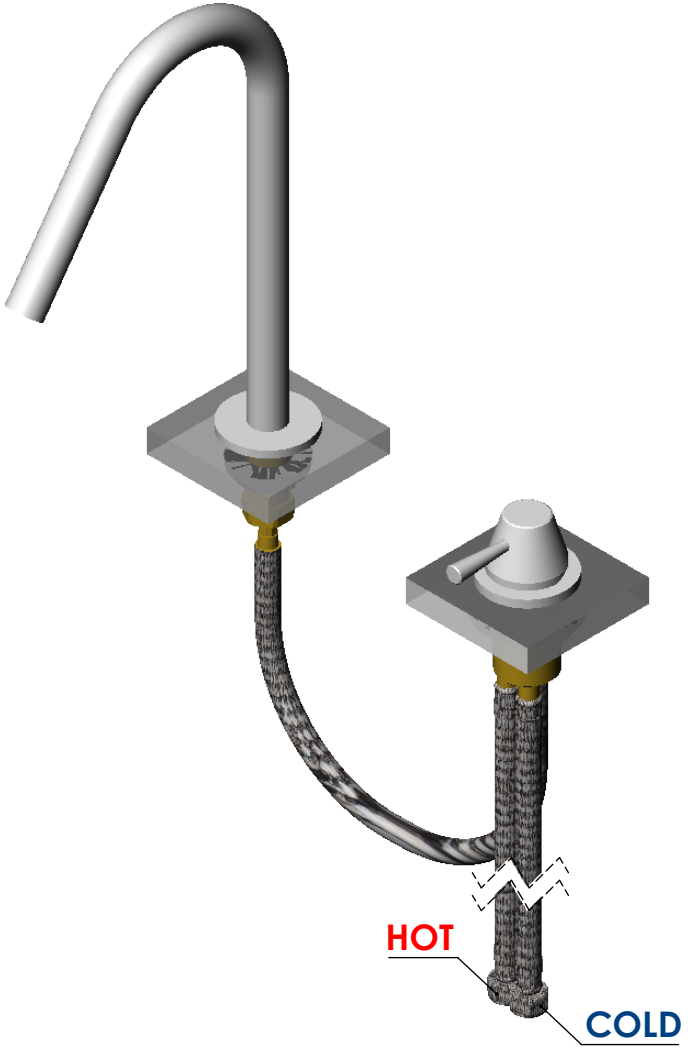

ESC. 1:5	Monocomando Lavatório Montagem Á Bancada	
Desenhou 12/11/2020	ASM TAPS WATER SOUL	BIA016
Rev: 1 21/03/2022		

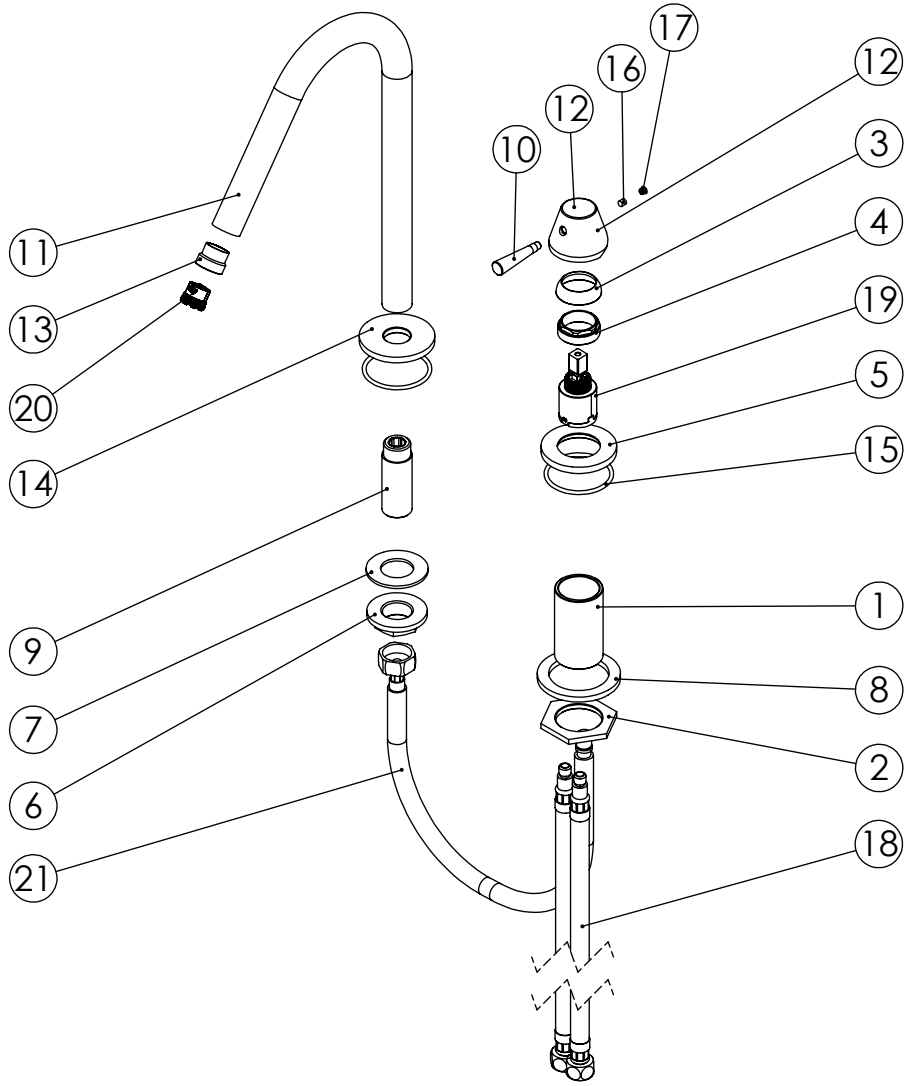

ITEM NO.	DESCRIPTION	REF.	QTY.
1	Canhão Cartucho Mist-Embutir City	100649	1
2	Porca Inferior Aperto Comando Embutir Urban	100617	1
3	Campânula Cartucho Quadrado	100169	1
4	Porca Cartucho 25 P_Campânula	100174	1
5	Pater Misturador Balcão SLIMASM	100643	1
6	Porca ABS Aperto G1-2	100637	1
7	Vedação G1-2	100653	1
8	Anel P_Espelhos Parede Furo Ø42	100652	1
9	Canhão G1-2 M18x1 BIA016	101051	1
10	Perno Manípulo Bia	100959	1
11	Bica Balcão Bia	100979	1
12	Manípulo Bia Parede	100960	1
13	Casquilho Redução Bica M18x1 M16,5x1 BIA016	100980	1
14	Pater Bica BIA016	101038	1
15	Orings 41.00x2.50 NBR 70	001783	2
16	Perno Umbrako Din 914 M4-5 Inox A-2	09140400050IN	1
17	Dístico em ABS de 5.5mm Cromado	LH-PLCR4	1
18	Ligação 350mm M8x1 G3-8	AC845	2
19	Cartucho Ø25 Normal	AC550	1
20	Perlator 16,5x1 Cilíndrico/Quadra	AC850A	1
21	Ligação 350mm G1-2 M10 180º	AC851	1

ESC. 1:5	Monocomando Lavatório Montagem À Bancada	
Desenhou 12/11/2020	ASM TAPS WATER SOUL	BIA016
Rev: 1 21/03/2022		