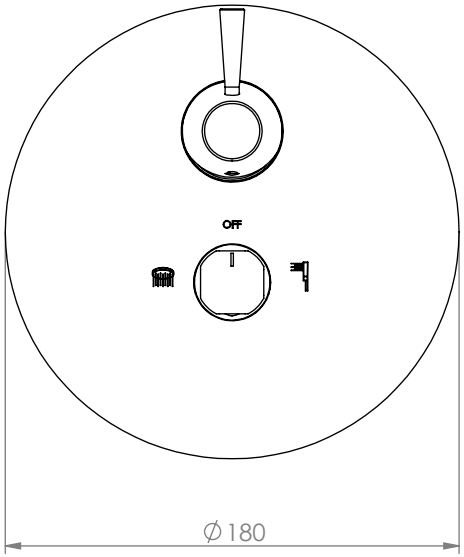

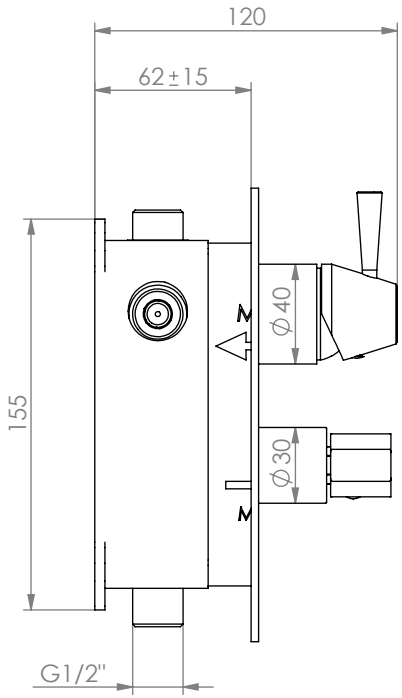

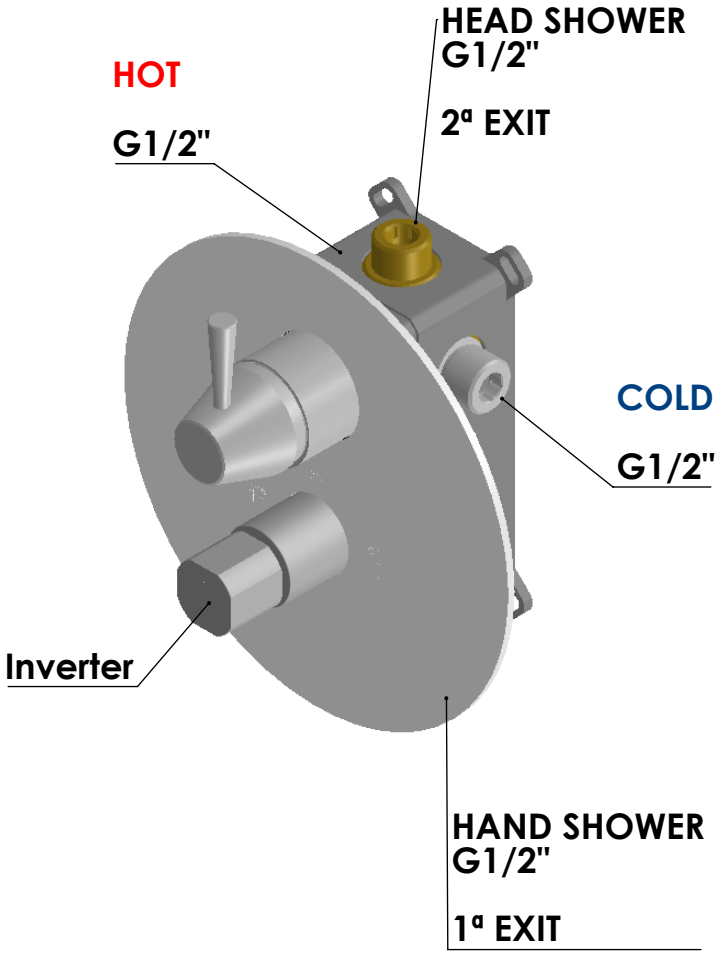

ESC. 1:3	Monocomando Embutir Banho/Duche 2 Vias		
Desenhou 10/11/2021	ASM TAPS WATER SOUL		BIA080
Rev: 1 23/03/2022			

ITEM NO.	DESCRIPTION	REF.	QTY.
1	Bloco Misturador 2 Vias	100114	1
2	Copo Cartuchos Embutidos	100040	1
3	Espelho 2 Vias Cilíndrico	100061	1
4	Porca M37x1,5 C_Oring	100881	1
5	Manípulo Bia Parede	100960	1
6	Campânula Porca M37x1,5	100880	1
7	Manípulo Distribuidor 080	101083	1
8	Campânula Distribuidor 080	101082	1
9	Perno Manípulo Bia	100959	1
10	Casquilho G1-2 G1-2 Box	101183	2
11	Base Box 01	101088	1
12	Tampa Box 01	101089	1
13	Casquilho G1-2xG1-2 Monocomando 080	101148	1
14	Casquilho G3-4xG1-2 Monocomando 080	101150	1
15	Vedante Sem Rede G1-2	044	1
16	Orings 40.00x1.50 NBR 70	021286	1
17	Orings 23.00x1.50 NBR 70	001098	1
18	Orings 18.00x2.00 NBR 70	001383	2
19	Cartucho 35	AC540A	1
20	Válvula Anti retorno Ø15	AC1092	2
21	Distribuidor Ø25 2 Vias	AC1840	1
22	Dístico em ABS de 5.5mm Cromado	LH-PLCR4	2
23	Perno Umbrako Din 914 M4-5 Inox A-2	09140400050IN	2
24	Perno Umbrako Din 914 M8-8 Inox	09160800080IN	1
25	Parafuso Madeira 4x16	7505A0400160ZN	4
35	Orings 18.00x3.5 NBR 70	001403	1

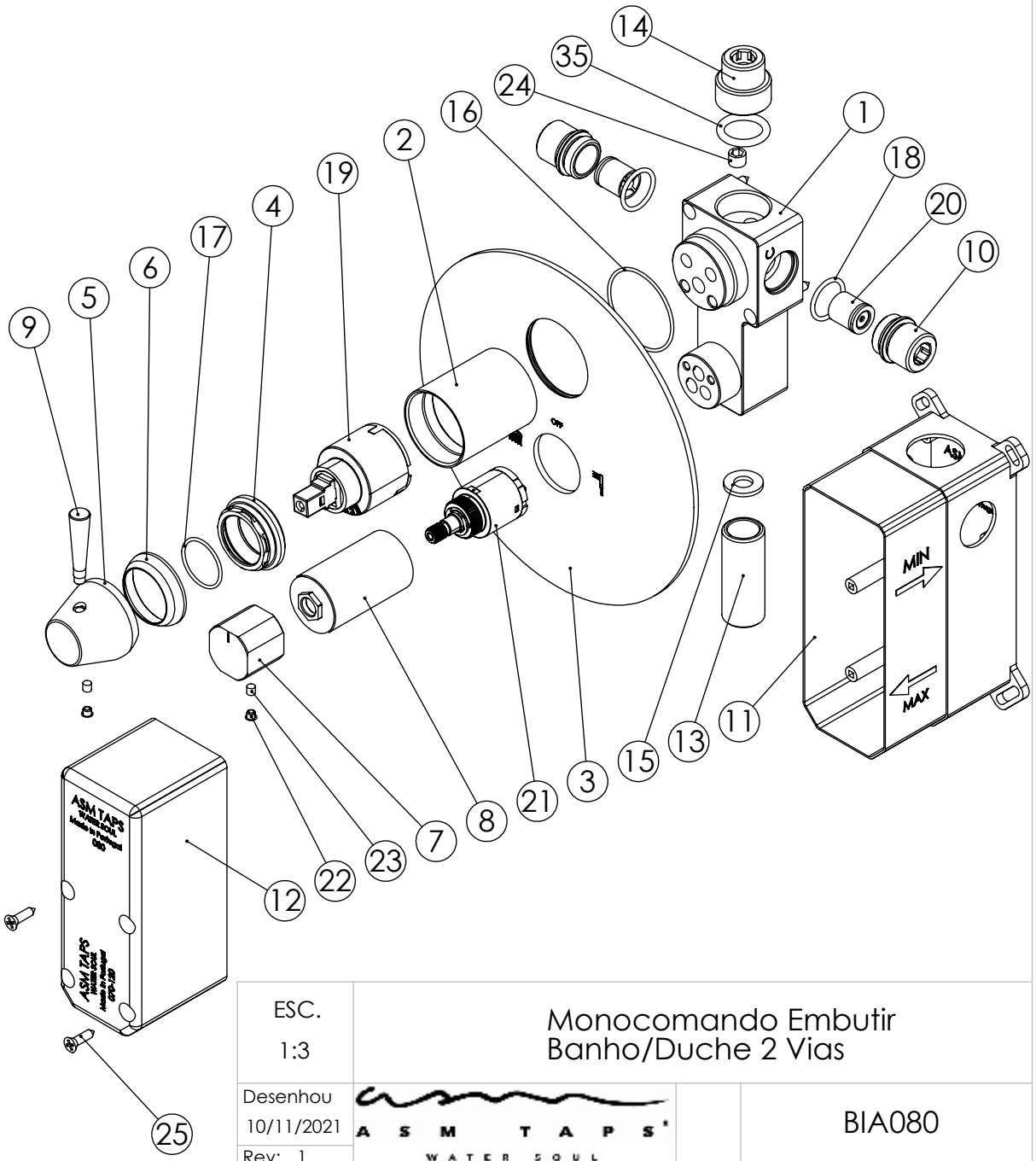

ESC. 1:3	Monocomando Embutir Banho/Duche 2 Vias	
Desenhou 10/11/2021	ASM TAPS WATER SOUL	BIA080
Rev: 1 23/03/2022		

Washbasin Mixer Installation Manual

ASM TAPS®
WATER SOUL

1º

Service:

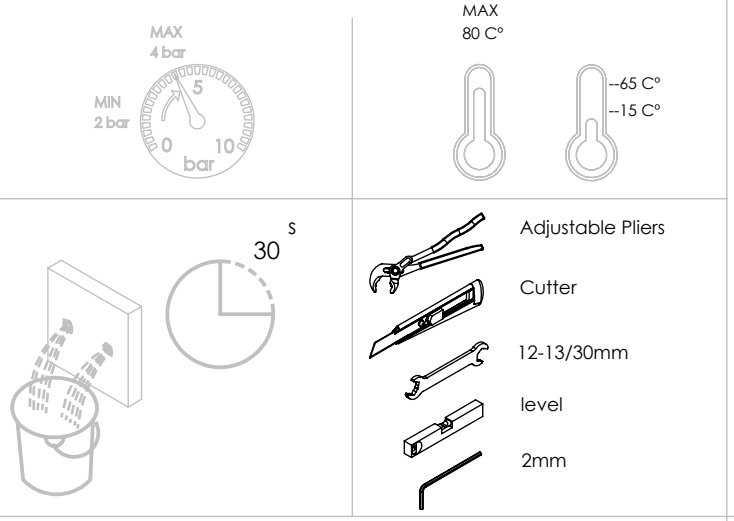

2º

Conection:

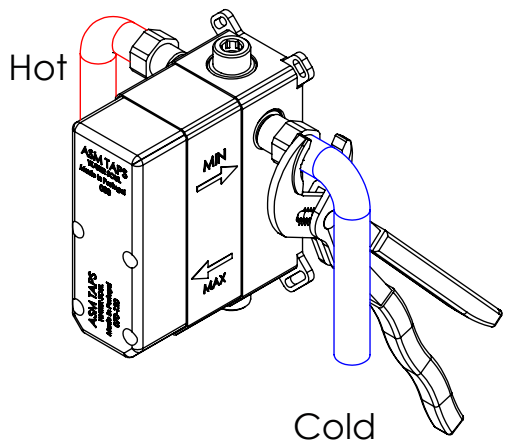

3º

Fixed:

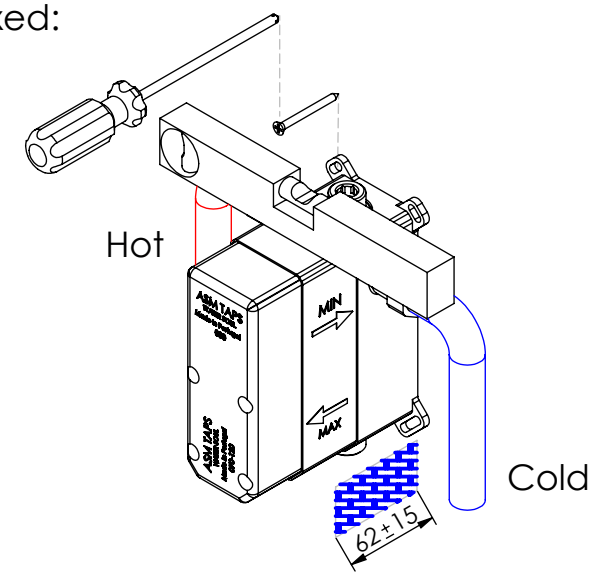

4º

Remove Protection:

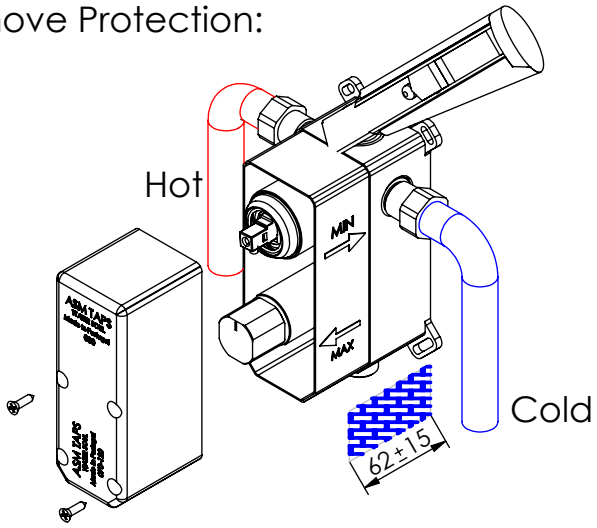

5º

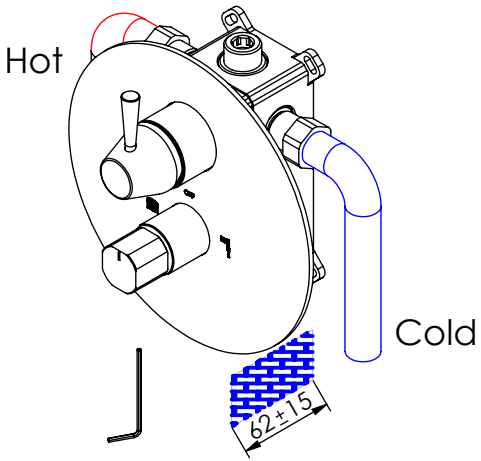
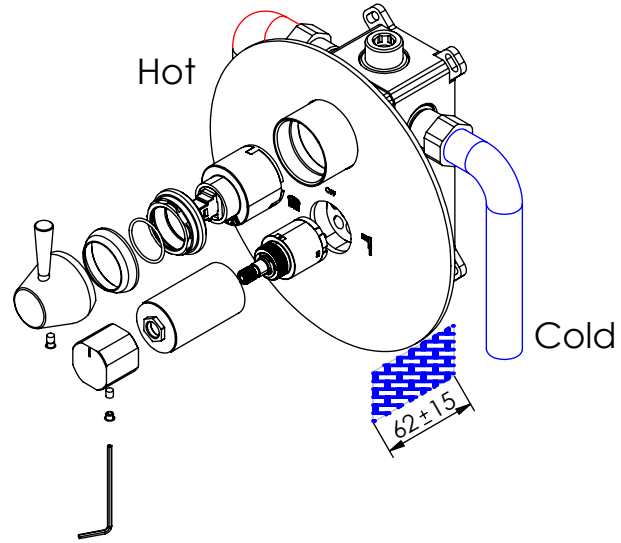
Maintenance: