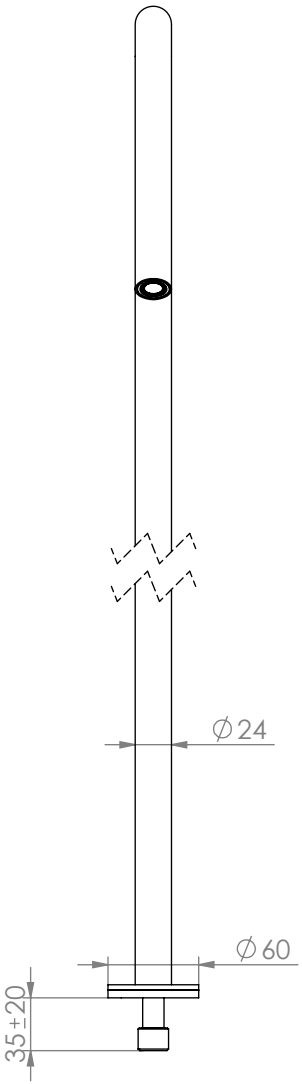

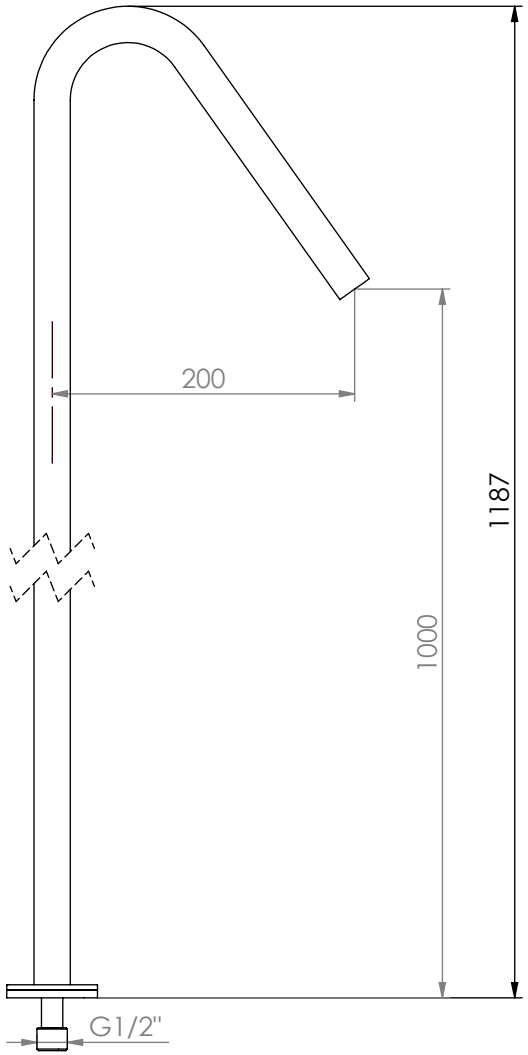

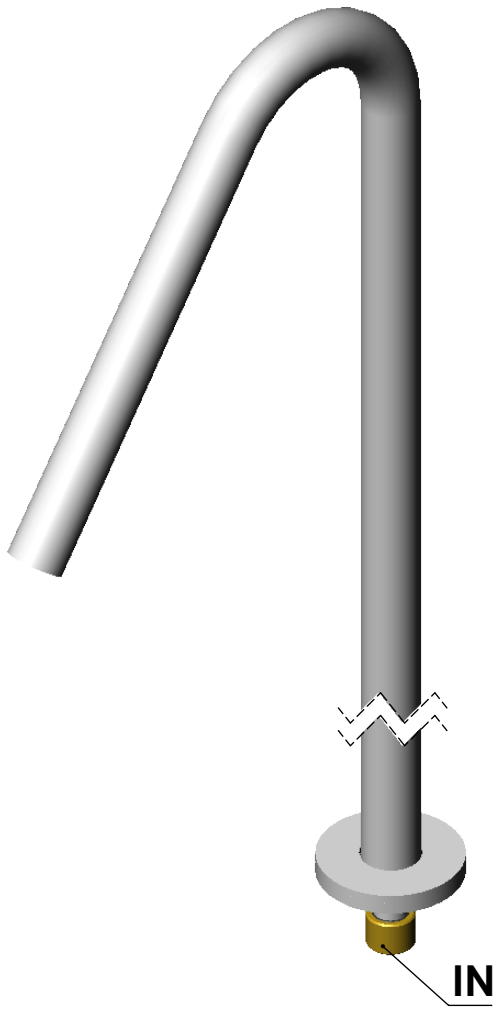

ESC. 1:5	Bica Lavatório Montagem Ao Chão	
Desenhou 17/11/2020	ASM TAPS WATER SOUL	BIA150
Rev: 1 21/03/2022		

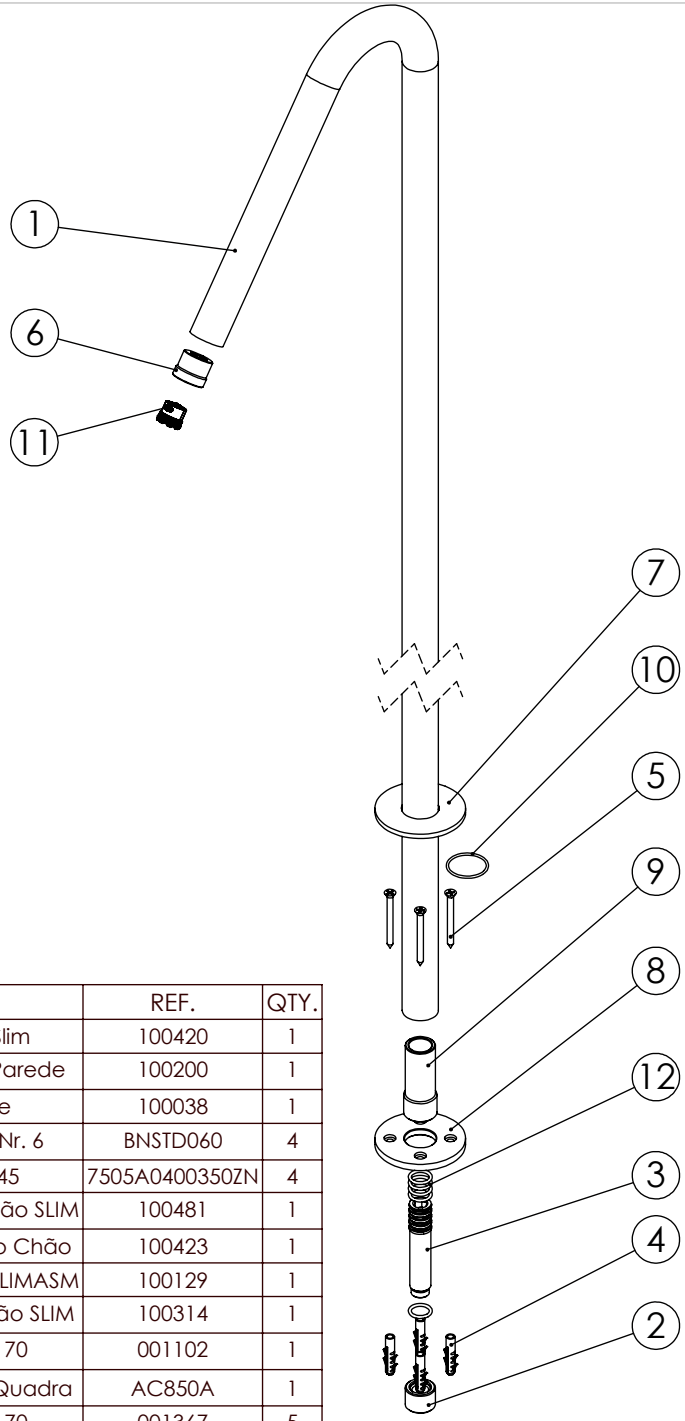

ITEM NO.	DESCRIPTION	REF.	QTY.
1	Bica Lavatório Chão Slim	100420	1
2	Casquilho Ponteira Bica Parede	100200	1
3	Ponteira Bica Parede	100038	1
4	Bucha Nylon Standard Nr. 6	BNSTD060	4
5	Parafuso Madeira 4x45	7505A0400350ZN	4
6	Casquilho Perlator Bica Chão SLIM	100481	1
7	Embelezador Bicas Slim ao Chão	100423	1
8	Pater Fixação Chão Bica SLIMASM	100129	1
9	Casquilho Interior Bica Chão SLIM	100314	1
10	Orings 25.00x1.50 NBR 70	001102	1
11	Perlator 16,5x1 Cilíndrico/Quadra	AC850A	1
12	Orings 10.00x2.00 NBR 70	001367	5

ESC. 1:5	Bica Lavatório Montagem Ao Chão	
Desenhou 17/11/2020	ASM TAPS WATER SOUL	BIA150
Rev: 1 21/03/2022		

Norma Montagem:

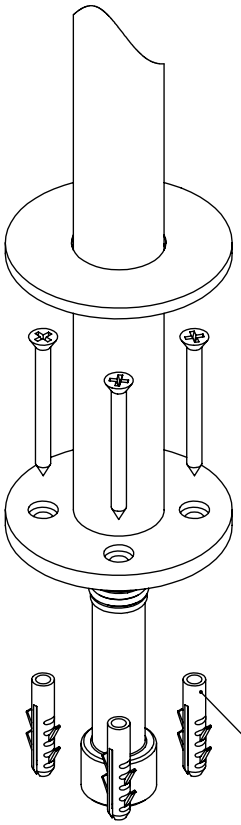

Atenção:
Buchas abaixo (5mm)
da Superfície

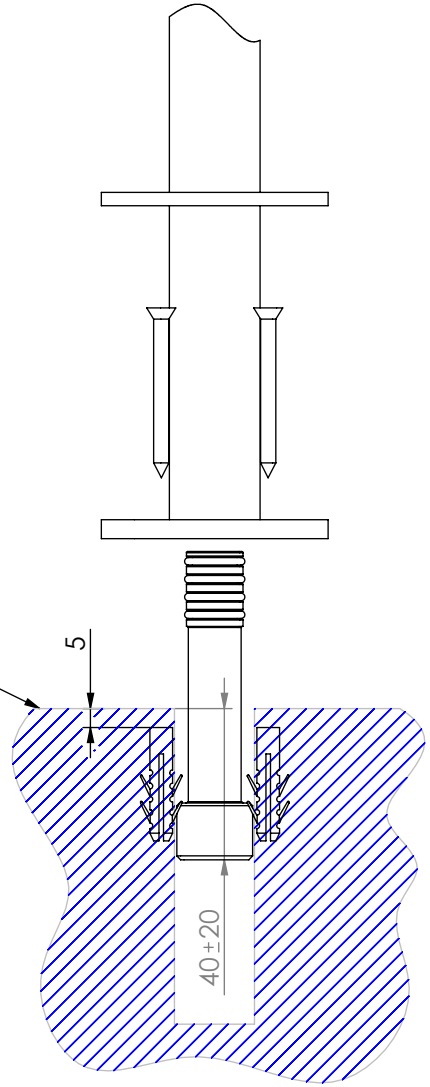

ESC. 1:2	Bica Lavatório Montagem Ao Chão	
Desenhou 17/11/2020	ASM TAPS WATER SOUL	BIA150
Rev: 1 21/03/2022		