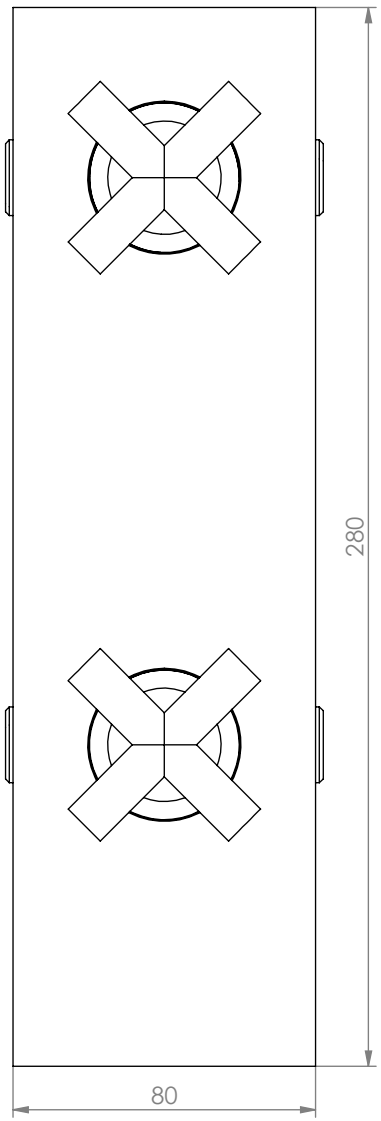

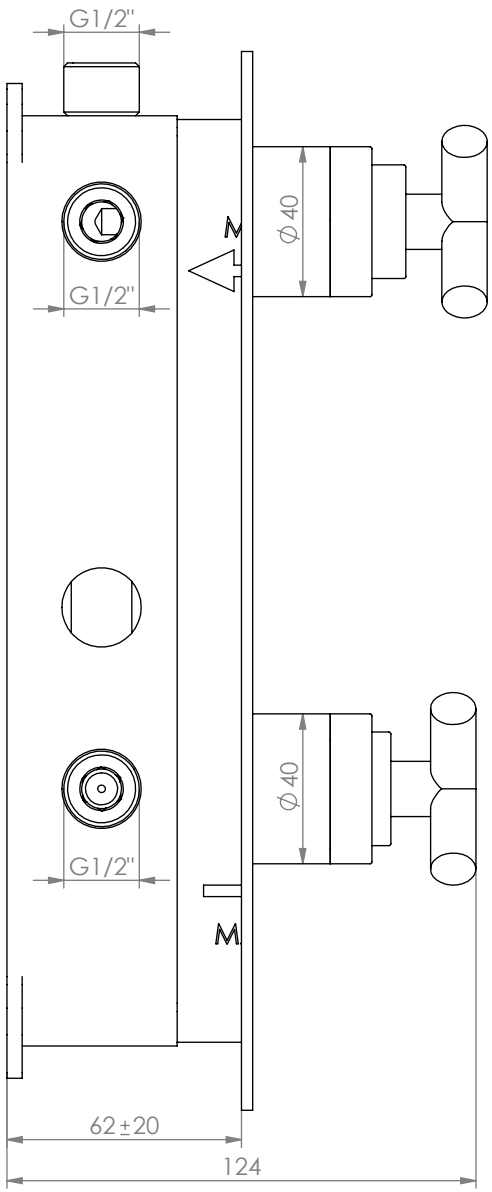

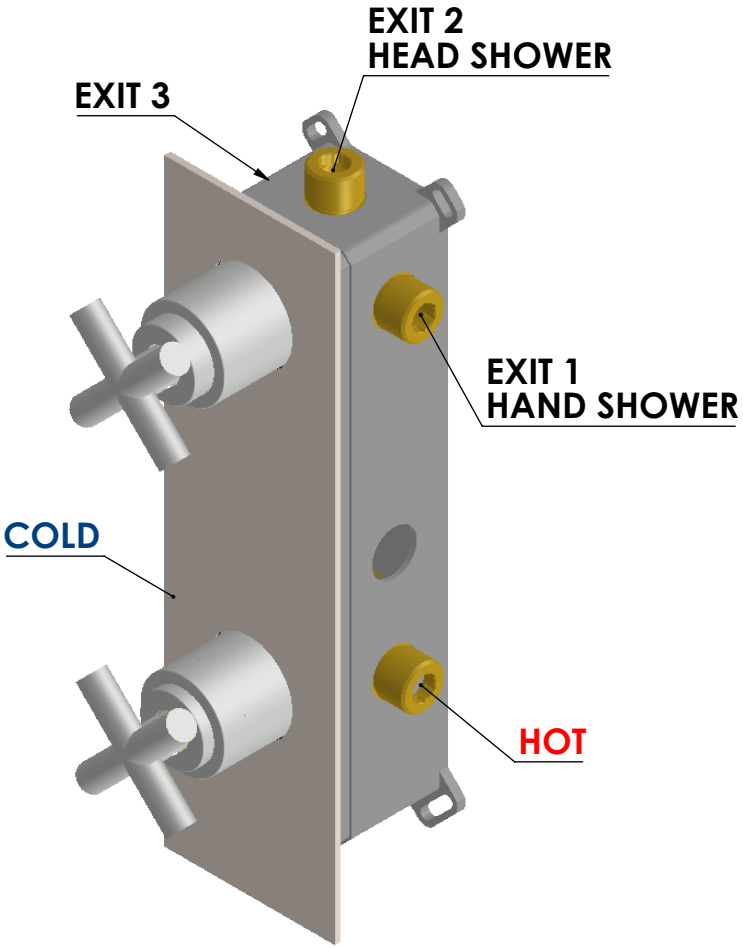

ESC. 1:2	Monocomando Embutir Banho/Duche	
Desenhou 19/10/2020	ASM TAPS WATER SOUL	CZ090A
Rev: 1 28/03/2022		

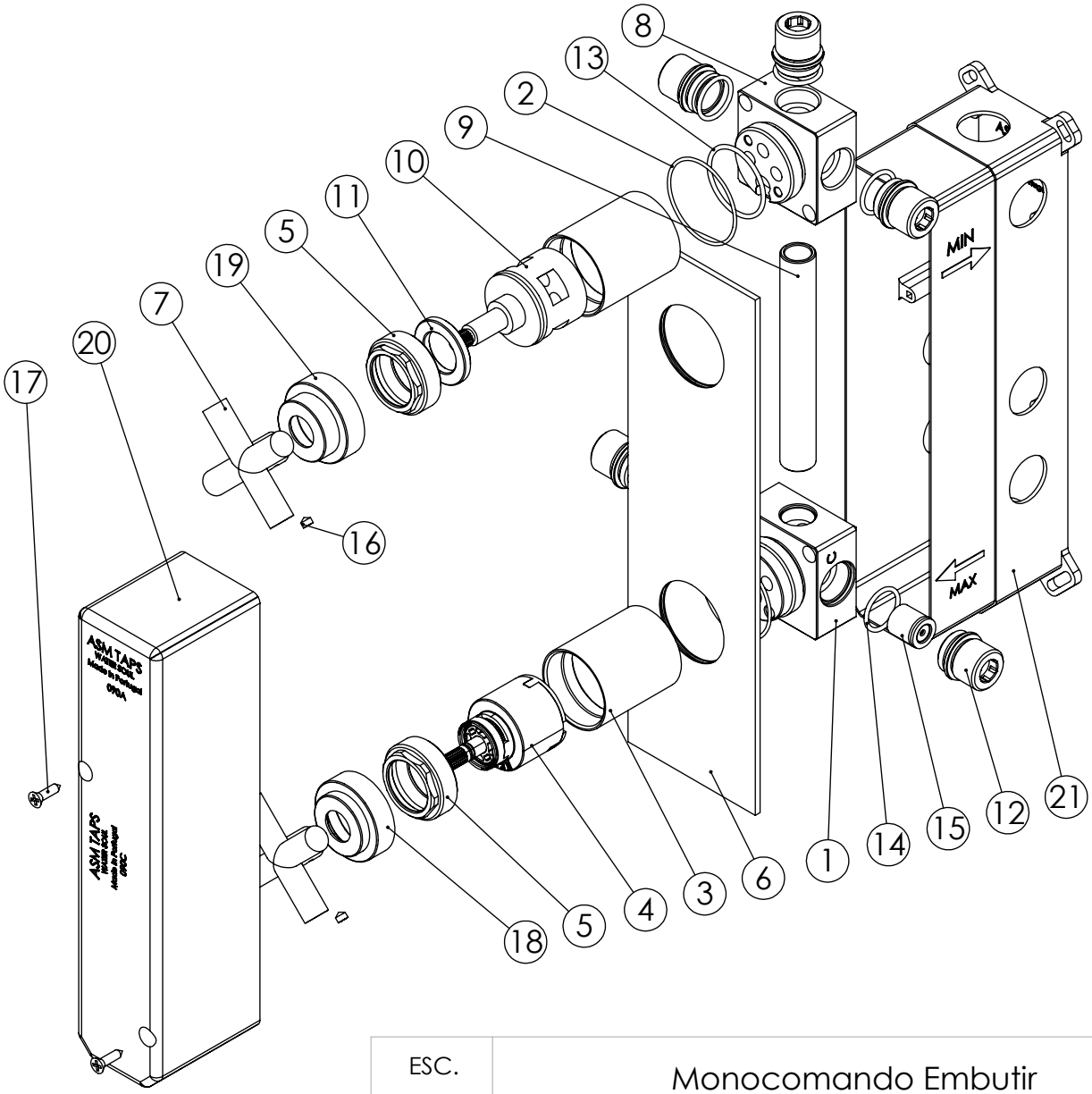

ITEM NO.	DESCRIPTION	REF.	QTY.
1	Bloco 1 Via 3 Saidas	100553	1
2	Orings 40.00x1.50 NBR 70	021286	2
3	Copo Cartuchos Embutidos	100040	2
4	Cartucho 35 Progressivo	AC1340	1
5	Porca Campanula Cartuxo Cruzeta	100949	2
6	Espelho 090A Completo	100703	1
7	Manipulo Cruzeta	AC1300	2
8	Bloco Do Distribuidor 3 Vias	100023	1
9	Tubo Ligaçao Mist 3 vias	100204	1
10	Distribuidor Ø35 4 Vias	AC560	1
11	Aumento Porca Cartucho Distribuidor	100891	1
12	Casquilho G1-2 G1-2 Box	101183	5
13	Orings 32.00x2.00 NBR 70	001411	1
14	Orings 18.00x2.00 NBR 70	001383	5
15	Válvula Anti retorno Ø15	AC1092	2
16	Perno Umbrako Din 914 M5-4 Inox A-2	09160500040IN	2
17	Parafuso Madeira 4x16	7505A0400160ZN	2
18	Porca Campanula Cartucho Progessivo	100860	1
19	Porca Campanula Cartuxo Destr. Cruzeta	100861	1
20	Tampa Box 02	101091	1
21	Base Box 02	101090	1

ESC. 1:3	Monocomando Embutir Banho/Duche	
Desenhou 19/10/2020	ASM TAPS WATER SOUL	CZ090A
Rev: 1 28/03/2022		

Washbasin Mixer Installation Manual

A S M T A P S®
WATER SOUL

1º

Service:

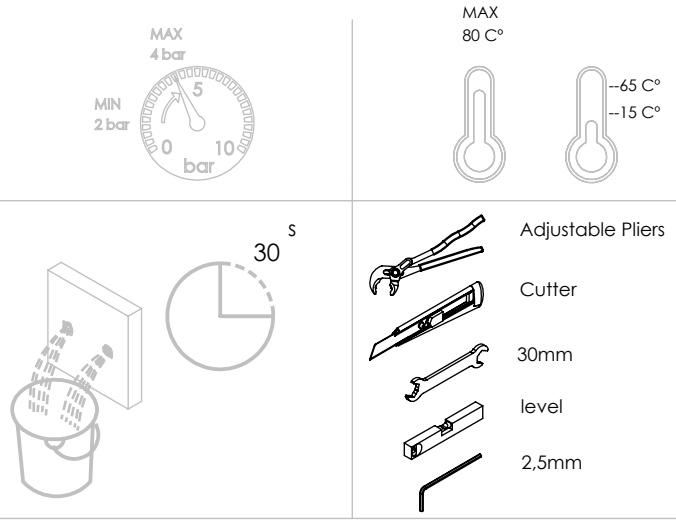

2º

Conection:

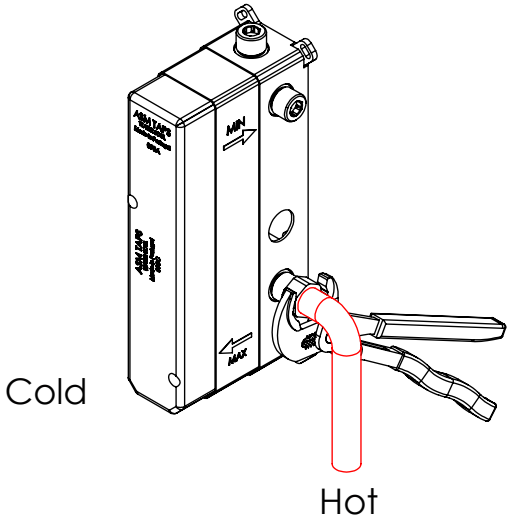

3º

Fixed:

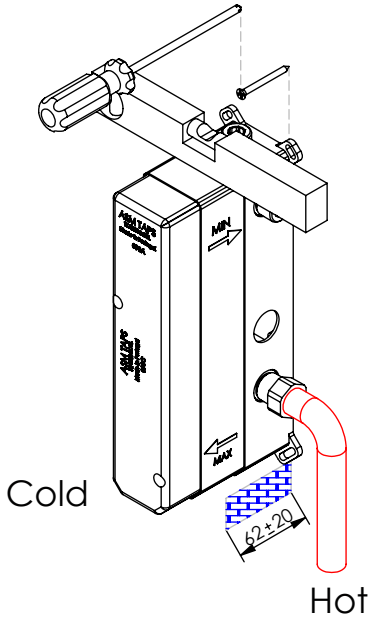

4º

Remove Protection:

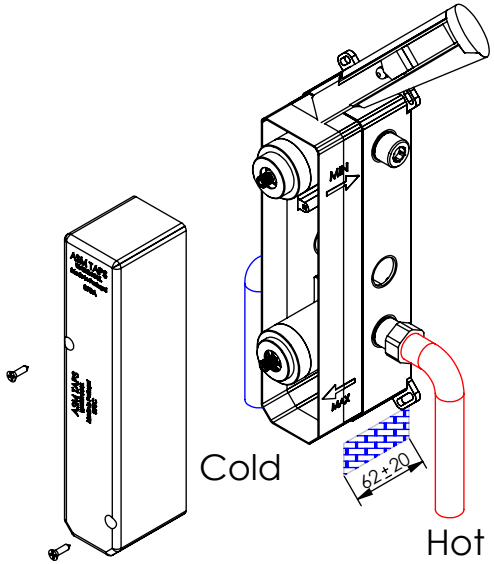

5º

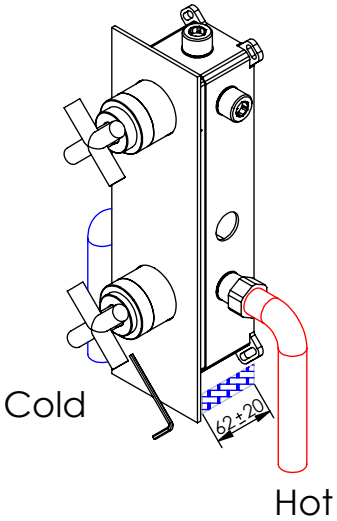
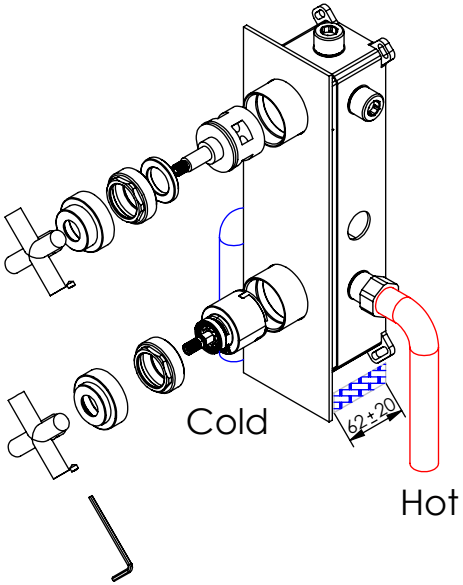
Maintenance: