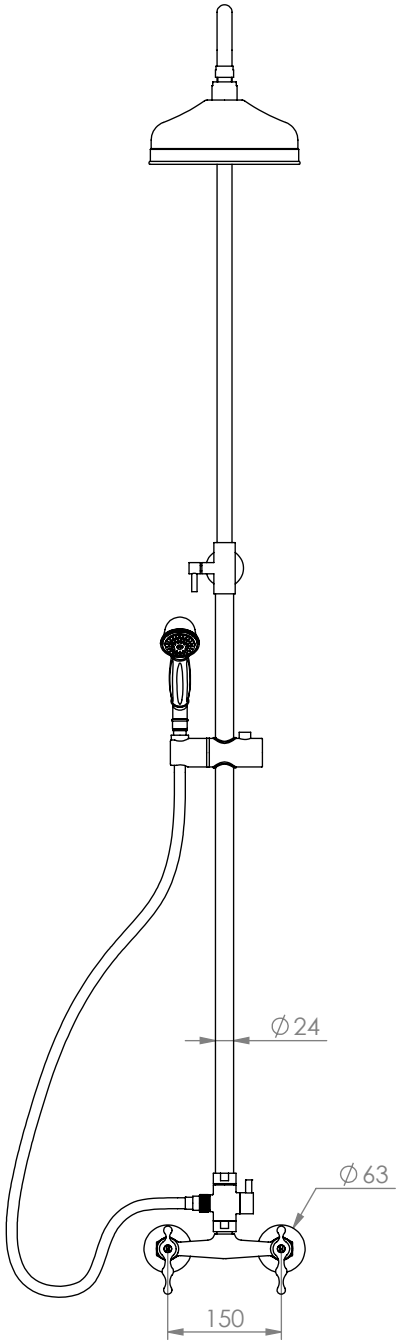

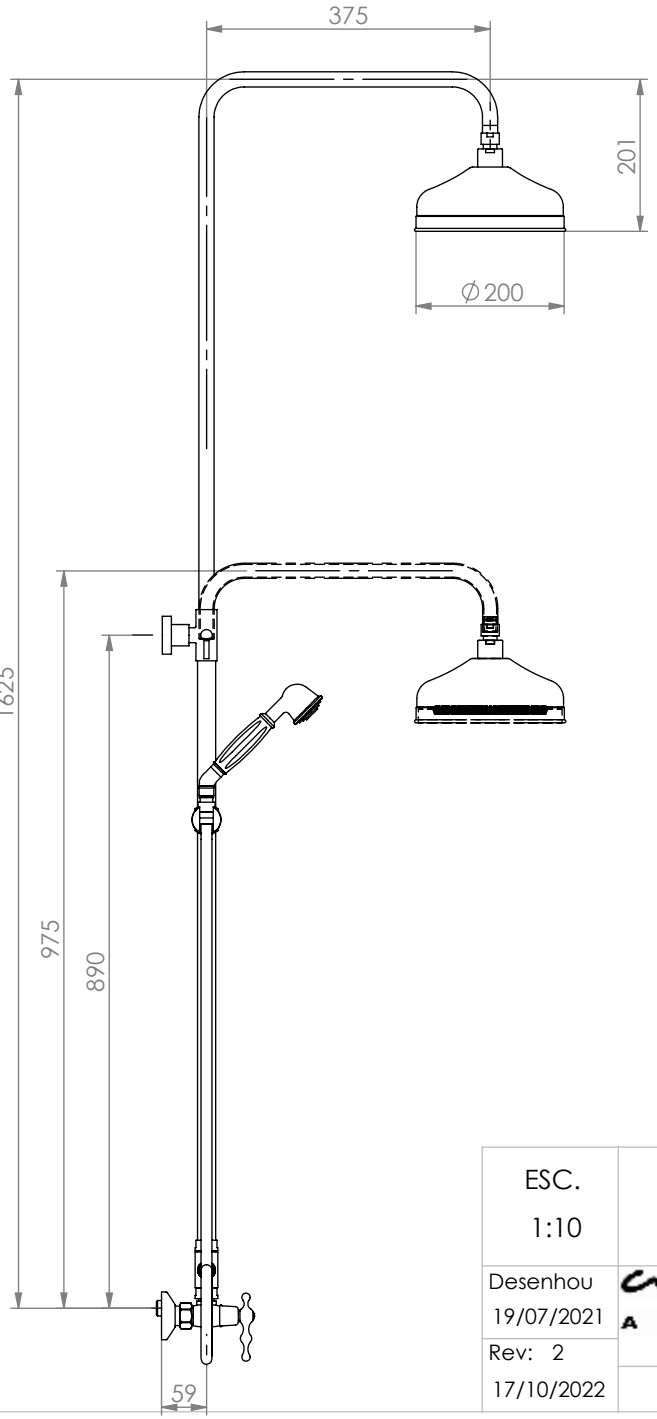

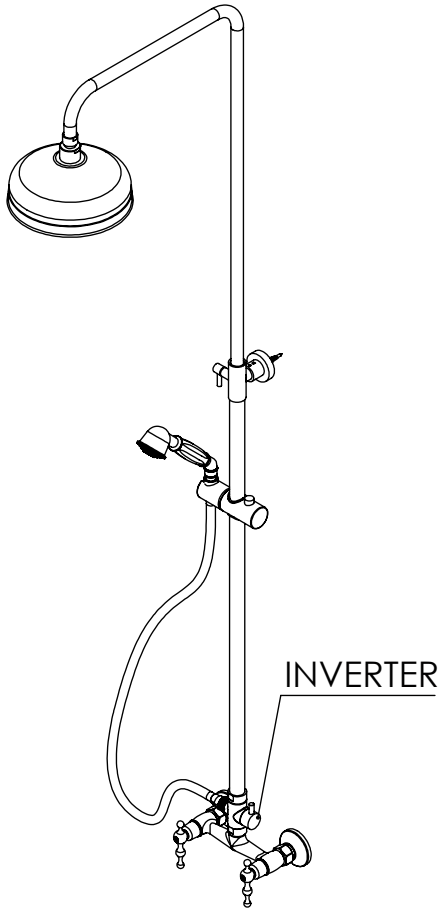

ESC. 1:10	Misturadora Duche Coluna Telesc. Chuv. 200mm ELEGANCE		
Desenhou 19/07/2021	ASM TAPS WATER SOUL		EL140
Rev: 2 17/10/2022			

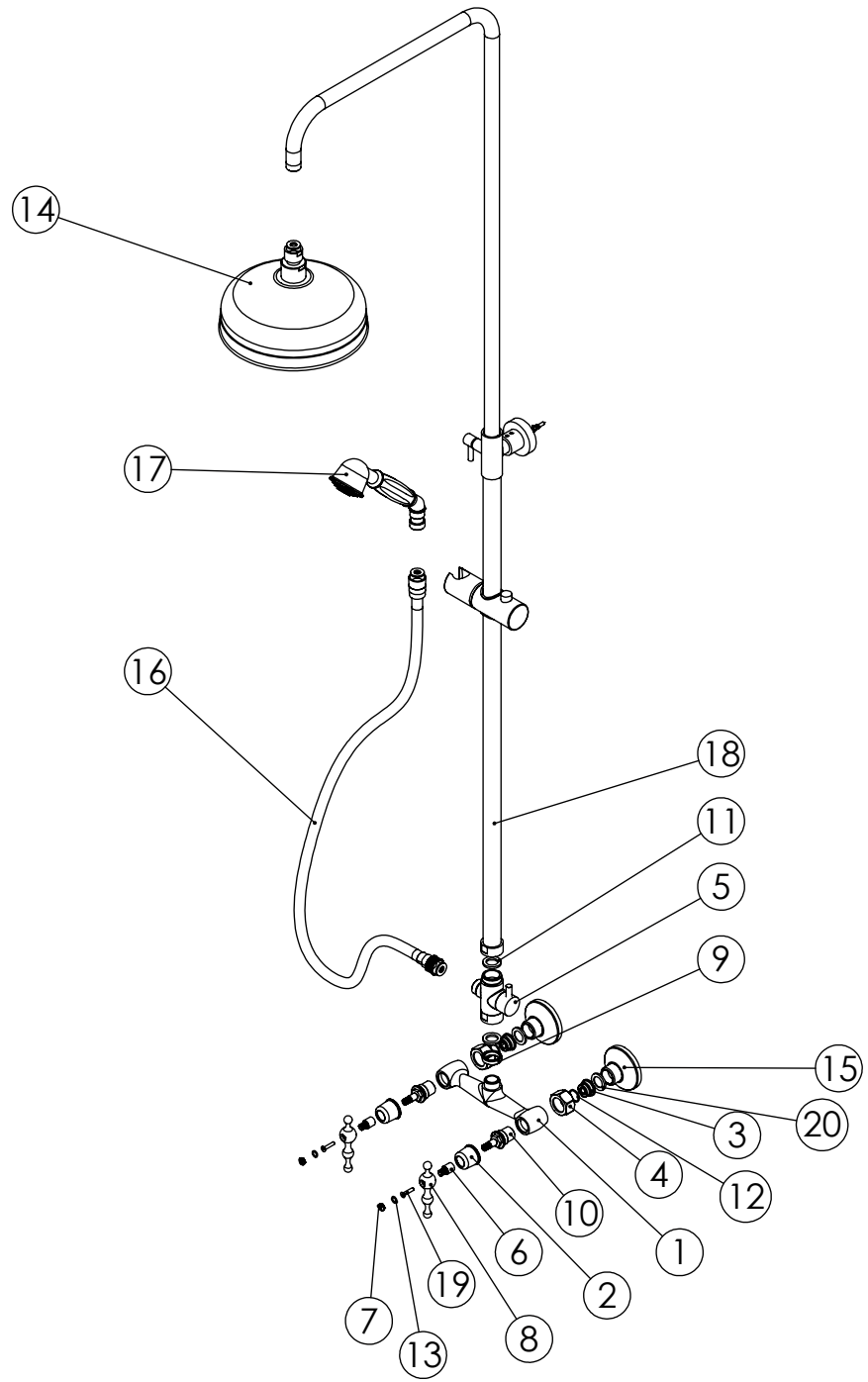

ITEM NO.	DESCRIPTION	REF.	Vista Geral/ QTY.
1	Corpo Base Elegance	101234	1
2	Campânula Manípulo Banheira Elegance	101222	2
3	Sede Banheira Elegance	101223	2
4	Porca Sede Banheira Elegance	101224	2
5	Distribuidor Para Coluna CIL140ECO	100819	1
6	Aumento Manipulo Cilindrico Cartucho Destribuidor	100686	2
7	Distico Hot Cold Elegance	101134	2
8	Manípulo Série Elegance	101132	2
9	Casquilho Redução G3-4xG1-2	000000	1
10	Cartucho Cerâmico 90º Elegance	000000	2
11	Vedante Sem Rede	0079	2
12	Orings 15.10x1.60 NBR 70	001210	2
13	Orings 6.50x1.60 NBR 70	001201	2
14	Chuveiro Teto Ø200mm Clássico Latão Cilíndrico	AC070G	1
15	Kit Espelho C/Exêntrico H50	AC1850	2
16	Extensível Ligação Chuveiro 1.70 MT Cromo	AC800A	1
17	Chuveiro Mão Elegance	AC1970	1
18	Coluna Telescópica Cilindrica Eco Simples	CL003-ECO	1
19	Parafuso Embeber M4x20	79910400200IN	2
20	Vedante Com Rede	0047	2

ESC. 1:10	Misturadora Duche Coluna Telesc. Chuv. 200mm ELEGANCE						
Desenhou 19/07/2021	ASM TAPS WATER SOUL		EL140				
Rev: 2 17/10/2022							