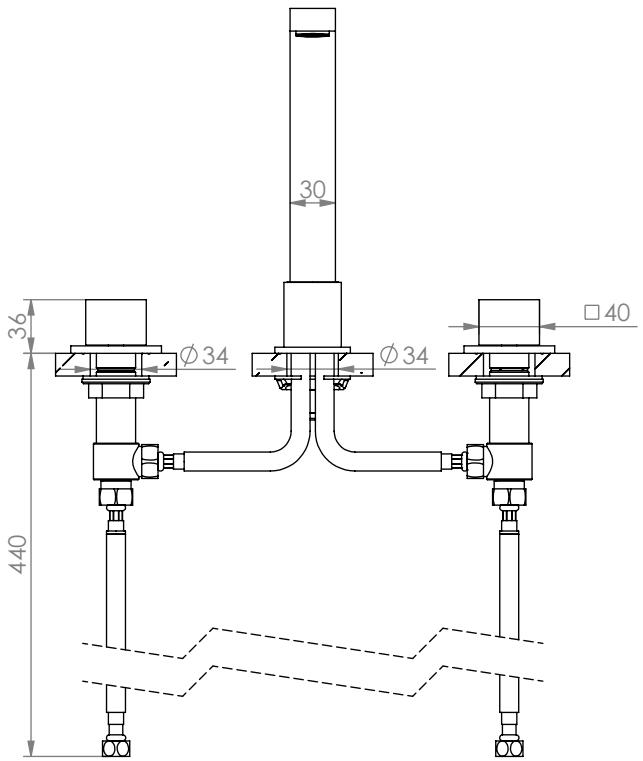

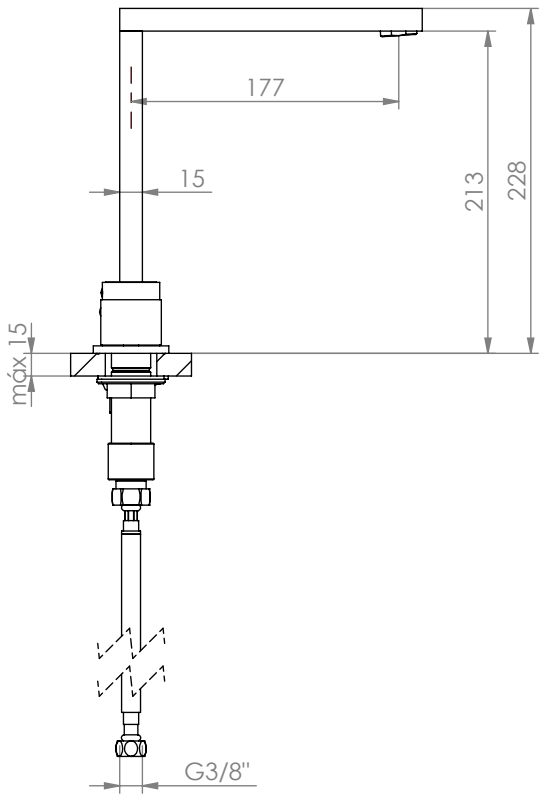

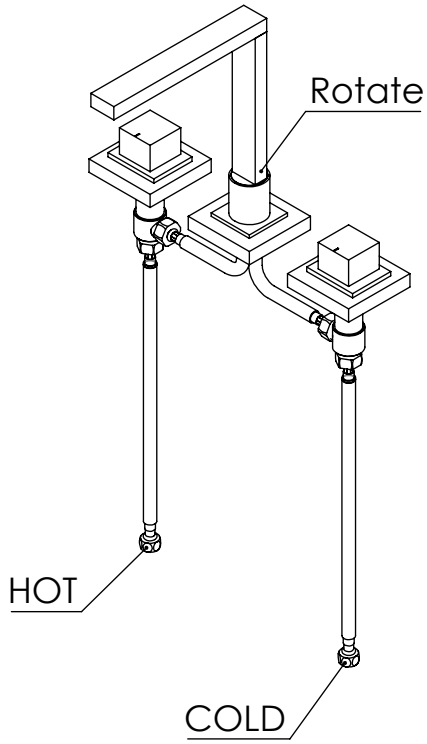

ESC. 1:5	Misturador Lavatório 3 Furos Bancada						
Desenhou 28/09/2020	ASM TAPS WATER SOUL		QUAD070B1				
Rev: 2 10/08/2022							

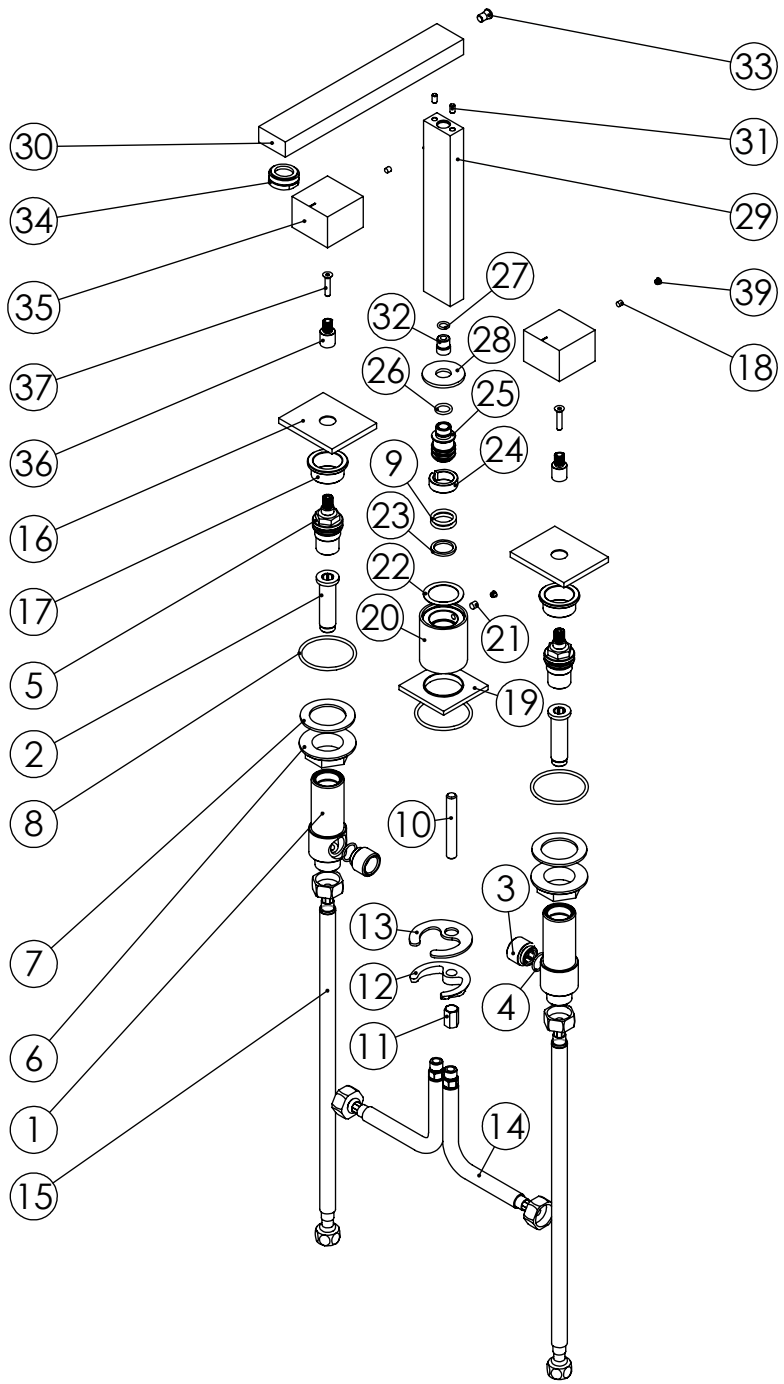

ITEM NO.	DESCRIPTION	REF.	QTY.
1	Canhão Passador G3_4 BIA070B	100990	2
2	Tubo Interior Passador BIA070B	100991	2
3	Casquilho P_Base Chuveiro	100052	2
4	Orings 13.00x1.50 NBR 70	001078	2
5	Cartucho Cerâmico 90º	AC1360	2
6	Porca ABS 3_4 P_Pater 3 Furos	100624	2
7	Vedação 3_4 P_Pater 3 Furos	100625	2
8	Orings 41.00x2.50 NBR 70	001783	3
9	Orings 14.50x2.50 NBR 70	001580	2
10	Perno Fixação Monoblocos 60mm	101080	1
11	Fêmea Fixação M8	AC840	1
12	Ferradura	AC840	1
13	Vedação Da Ferradura	AC840	1
14	Ligação 350mm G1-2 M10x1	AC851	2
15	Ligação 350mm G1-2 G3-8	AC847	2
16	Páter Misturador Embutir Nascente	100357	2
17	Casquilho Pater NAS070B	101053	2
18	Perno Umbrako Din 914 M4-5 Inox A-2	09140400050IN	2
19	Pater Lavatório Quadrado	100147	1
20	Aumento Bica BIA070B	100993	1
21	Perno Umbrako Din 914 M5-6 Inox A-2	09160500060IN	1
22	Anilho Nylon Ø24xØ32x0,5	888819	1
23	Anilho Nylon Bica Banca Inferior CIL060C	100735	1
24	Anilho Nylon Superior Bica CIL060C	100808	1
25	Embolo Bica Banca Quadrado	100172	1
26	Orings 10.00x2.00 NBR 70	001367	1
27	Orings 6.50x1.60 NBR 70	001201	1
28	Anilho Bica Banca Quadrada	100173	1
29	Bica Monoc Banca Quad Inferior	100087	1
30	Bica Monoc Banca Quad Superior	100067	1
31	Perno Fixação Bicas Ø4x7	100736	2
32	Sede Bica Urban	100706	1
33	Taco Estanqueidade M6	100603	1
34	Perlator 24x1 Min. Slim	AC1320	1
35	Manipulo Quadrado P-Distribuidor	100163	2
36	Aumento Manipulo Cilindrico Cartucho Destribuidor	100686	2
37	Parafuso Embeber M4x20	79910400200IN	2
39	Dístico em ABS de 5.5mm Cromado	LH-PLCR4	3

ESC.
1:6

Misturador Lavatório 3 Furos Bancada

Desenhou
28/09/2020

Rev: 2
10/08/2022

ASM TAPS
WATER SOUL

QUAD070B1