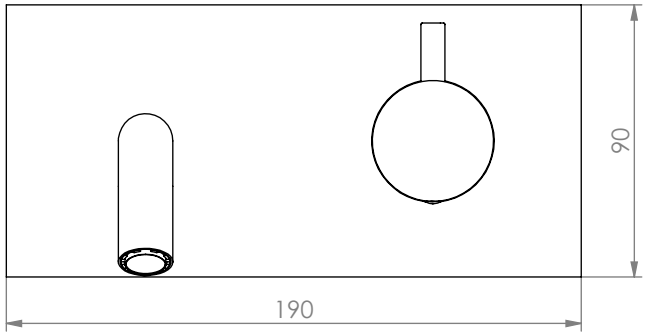

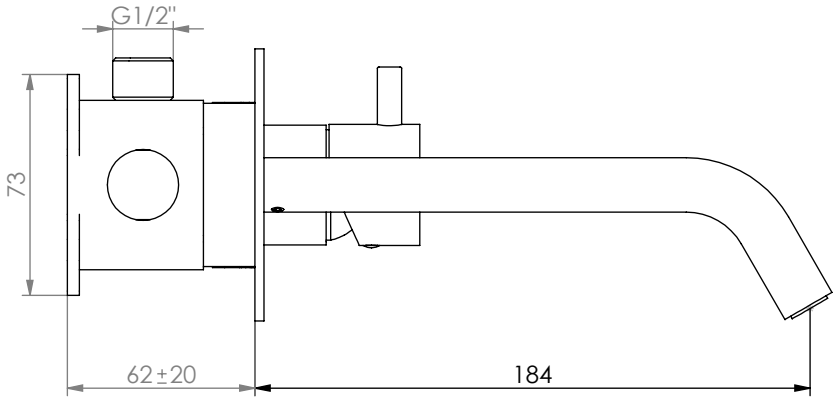

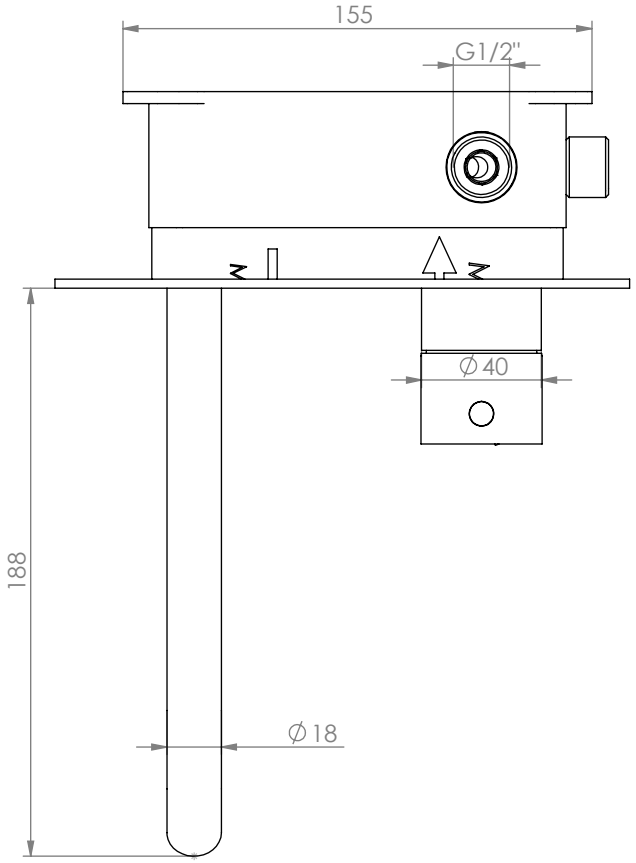

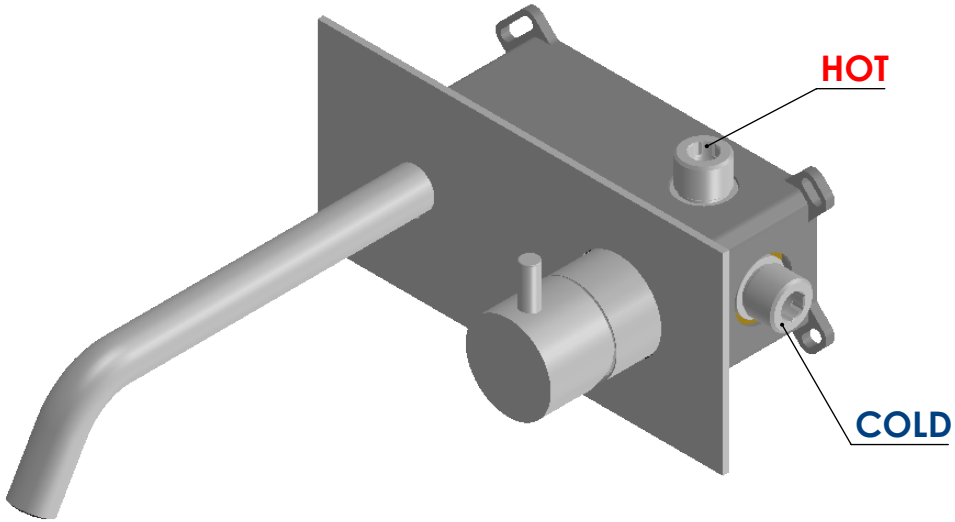

ESC. 1:5	Monocomando Embutir Lavatório	
Desenhou 20/06/2018	ASM TAPS WATER SOUL	SLIMASM070
Rev: 1 31/05/2022		

ITEM NO.	DESCRIPTION	REF.	QTY.
1	Bloco Lavatório Parede	100113	1
2	Copo Cartuchos Embutidos	100040	1
3	Tubo Ligação Lav_Parede	100205	1
4	Espelho Lavatório Parede	100060	1
5	Manípulo Lavatório Cilíndrico P-Perno	100428	1
6	Bica Parede Slim	100410	1
7	Porca M37x1,5 C_Oring	100881	1
8	Rabo Manípulo Cilíndrico Embutidos	100167	1
9	Casquilho Ligação Tubo-Bloco Embutido	100284	1
10	Campânula Porca M37x1,5	100880	1
11	Ponteira Bica Parede	100038	1
12	Base Box 01	101088	1
13	Tampa Box 01	101089	1
14	Casquilho G1-2 G1-2 Box	101183	2
15	Taco Ponteira Bica Parede	101163	1
16	Orings 18.00x2.00 NBR 70	001383	2
17	Orings 10.00x2.00 NBR 70	001367	1
18	Orings 40.00x1.50 NBR 70	021286	1
19	Orings 23.00x1.50 NBR 70	001098	1
20	Perlator 16.5x1	AC850	1
21	Cartucho 35	AC540A	1
22	Dístico em ABS de 5.5mm Cromado	LH-PLCR4	1
23	Perno Umbrako Din 914 M4-5 Inox A-2	09140400050IN	1
24	Perno Umbrako Din 914 M4-4 Inox A-2	09140400040IN	2
25	Parafuso Madeira 4x16	7505A0400160ZN	2
37	Orings 10.00x2.00 NBR 70	001367	5

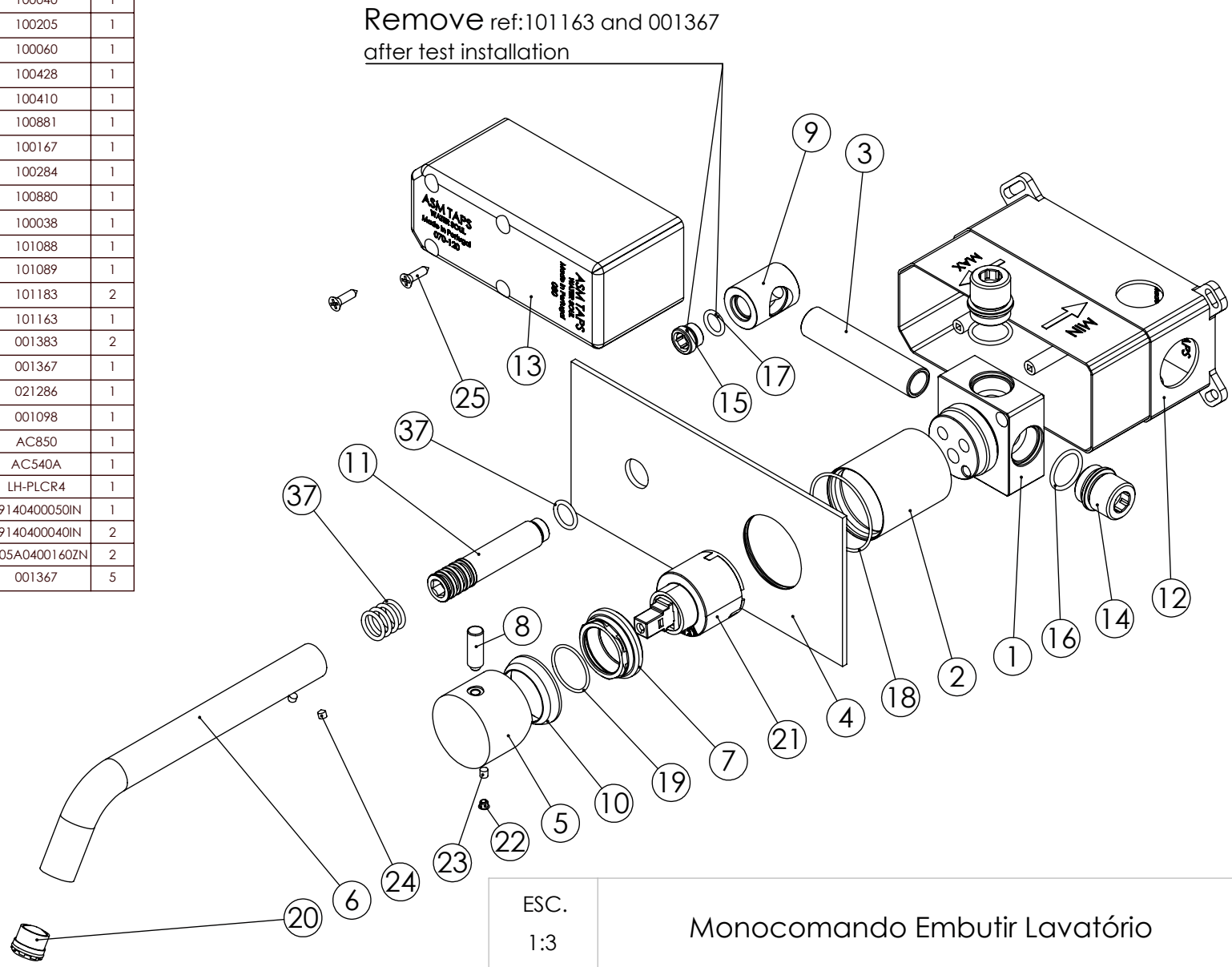

ESC. 1:3	Monocomando Embutir Lavatório		
Desenhou 20/06/2018	ASM TAPS WATER SOUL		SLIMASM070
Rev: 1 31/05/2022			

Washbasin Mixer Installation Manual

A S M T A P S®
WATER SOUL

1º

Service:

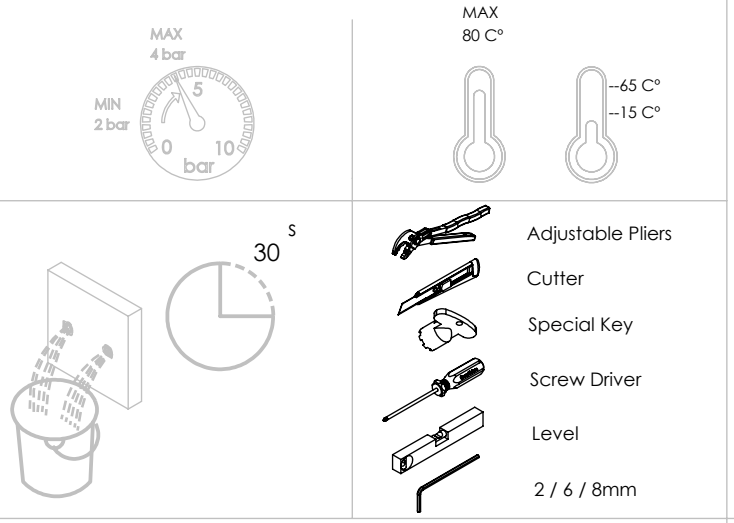

2º

Conection:

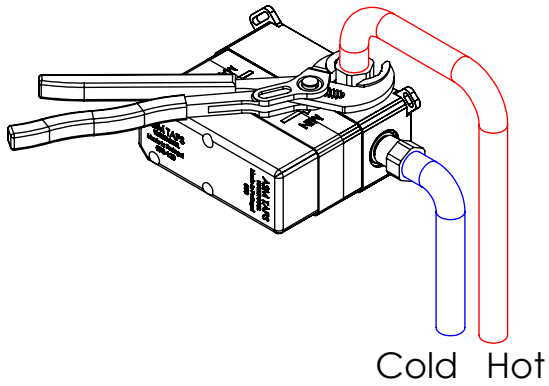

3º

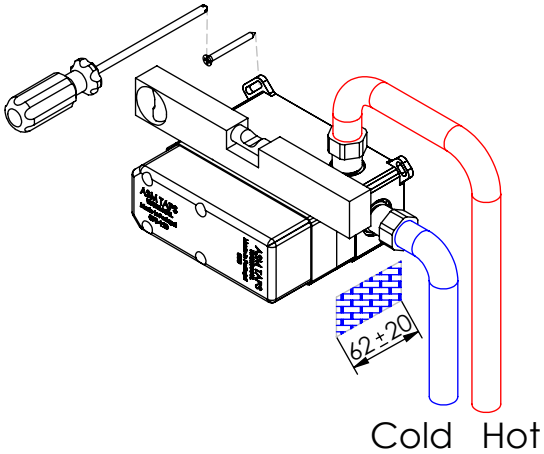

4º

Remove Protection:

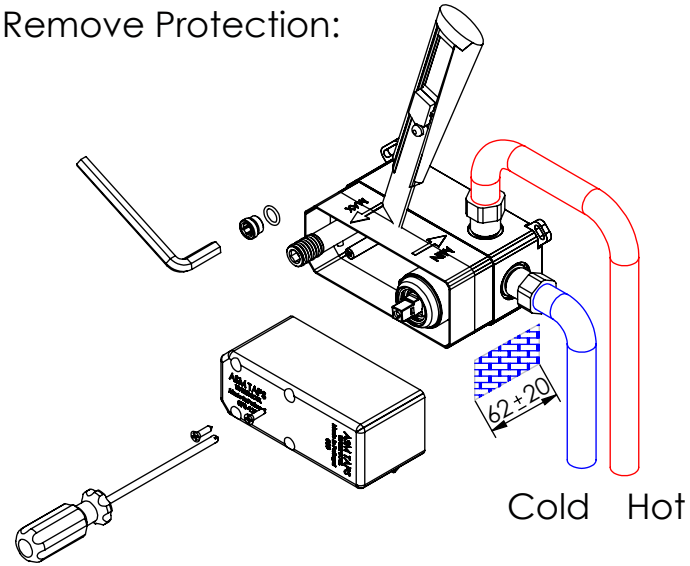

5º

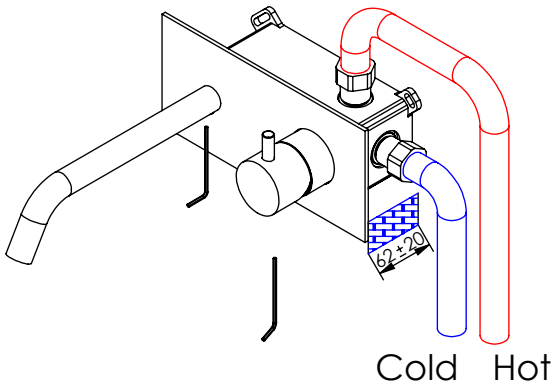
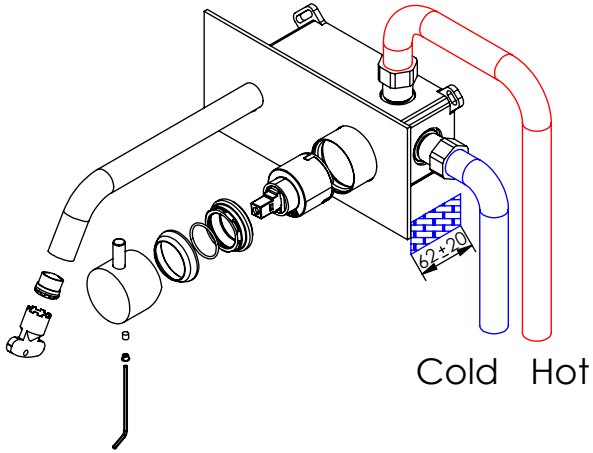
Maintenance: