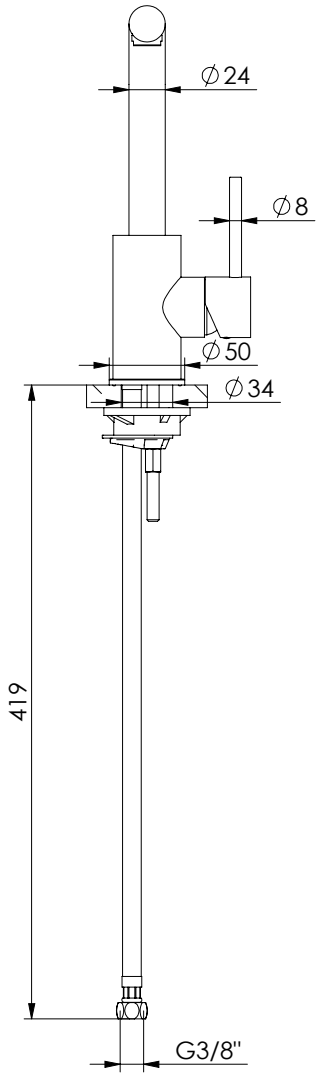

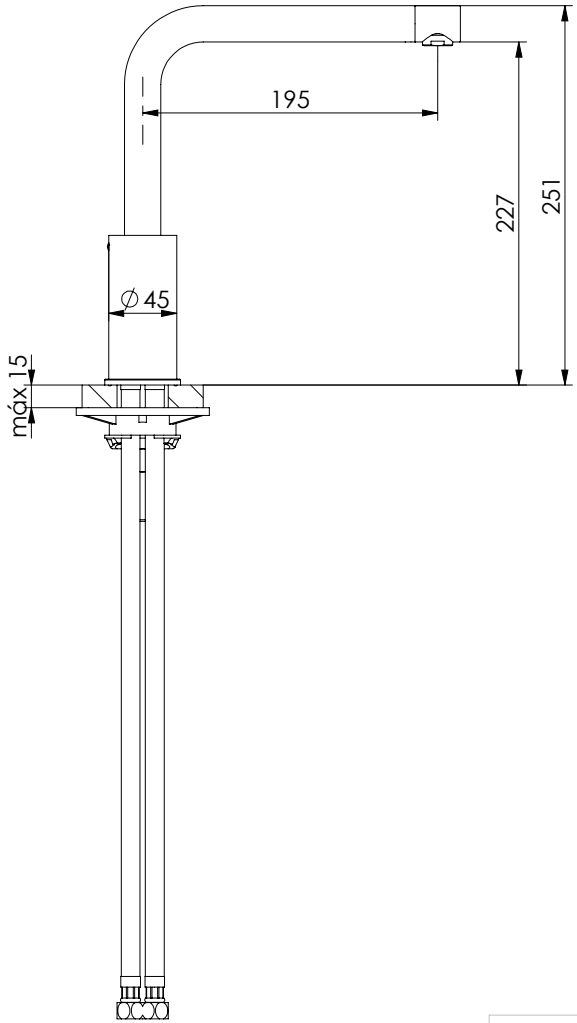

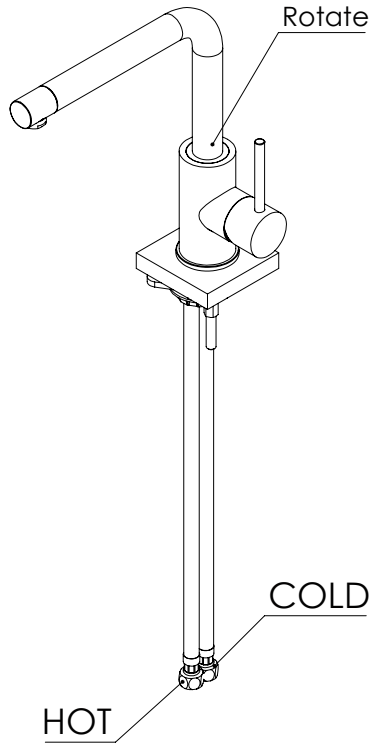

ESC. 1:5	Monocomando Cozinha Com Bica Giratória-Cilíndrica	
Desenhou 18/06/2021	ASM TAPS WATER SOUL	CIL060G
Rev: 2 15/06/2022		