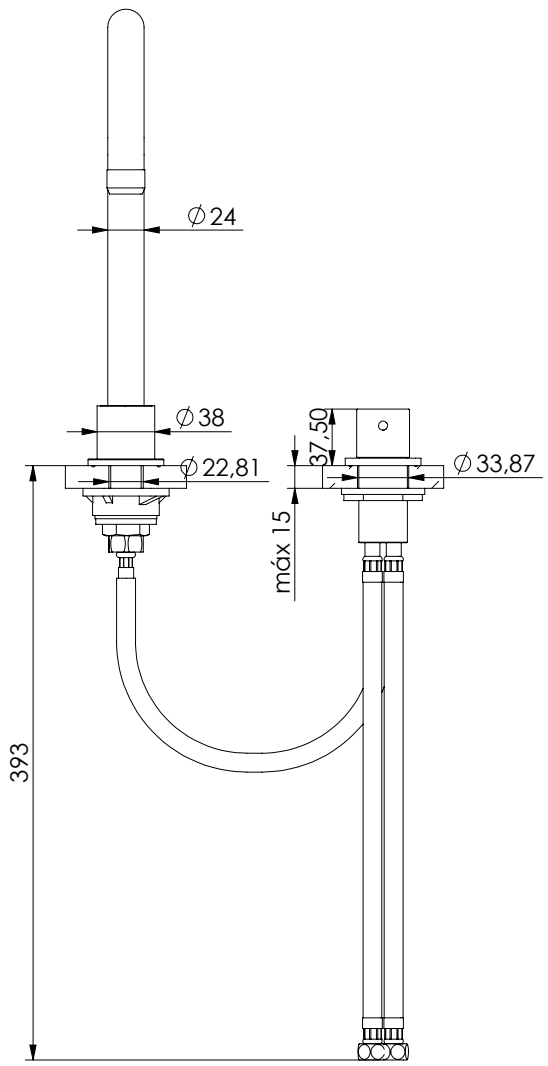

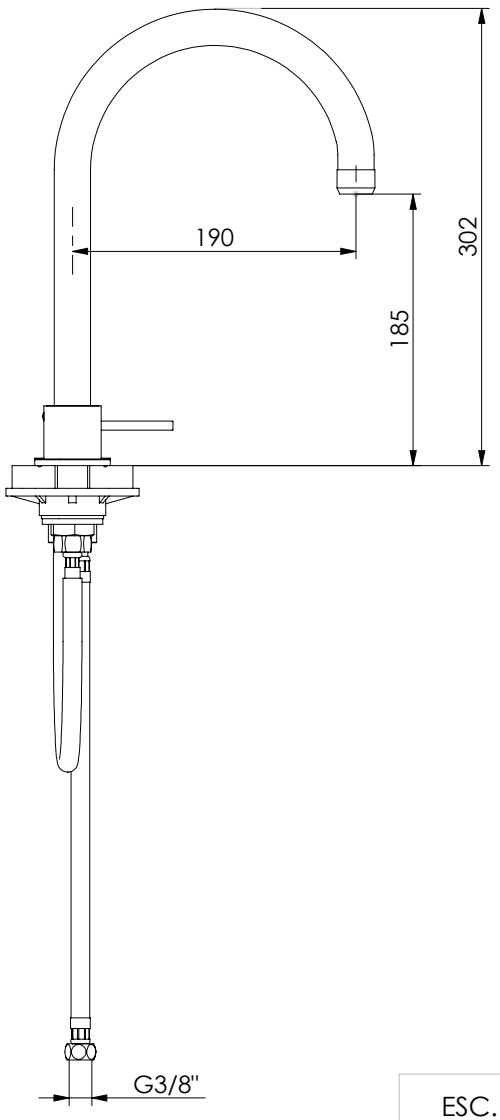

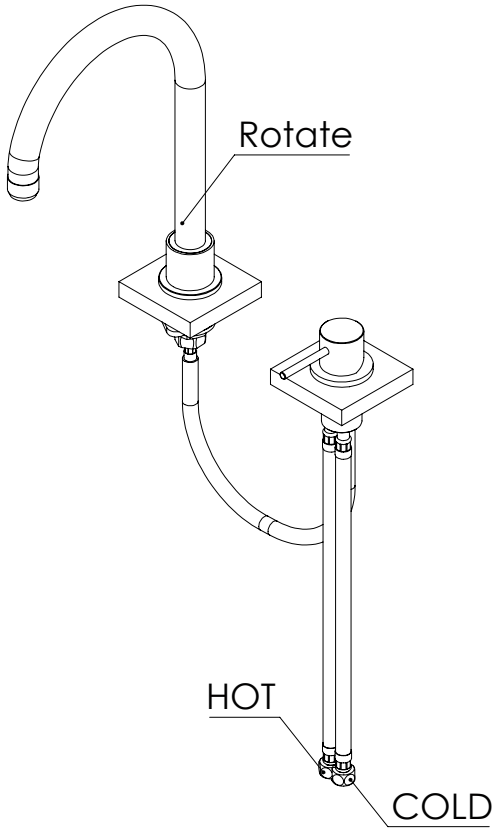

ESC. 1:5	Monocomando Cozinha Com Bica Giratória 2 Furos Slimasm	
Desenhou 14/01/2021	ASM TAPS WATER SOUL	SLIMASM060C
Rev: 1 25/03/2022		