ASM TAPS

WATER SOUL

2024/25

CATÁLOGO GERAL | GENERAL CATALOG
CATALOGUE GÉNÉRAL | CATÁLOGO GENERAL

A marca ASM TAPS e o respetivo logótipo estão devidamente registados e pertencem à **ASM TAPS SA**. A sua reprodução, inserção ou edição em qualquer meio audiovisual sem autorização expressa, é interdita.

The ASM TAPS brand and its respective logo are duly registered and belong to **ASM TAPS SA**. Any reproduction, insertion, or editing by any means without express authorization, is prohibited.

La marque ASM TAPS et son logo respectif sont dûment enregistrés et appartiennent à **ASM TAPS SA**. Toute reproduction, insertion ou édition par quelque procédé que ce soit, sans autorisation expresse, est interdite.

La marca ASM TAPS y su respectivo logotipo están debidamente registrados y pertenecen a **ASM TAPS SA**. Se prohíbe cualquier reproducción, inserción o edición por cualquier medio, sin autorización expresa.

NATURE

028

CR | PR | BR | AT | ST | OR |ORM| CB |CBM| GM |GMM

LUX

042

CR | PR | BR | AT | ST | OR |ORM| CB |CBM| GM |GMM| RB |RBM

BOLD

060

CR | PR | BR | AT | ST | OR |ORM| CB |CBM| GM |GMM

SLIM ASM

082

CR | PR | BR | AT | ST | OR |ORM| CB |CBM| GM |GMM

TIMELESS

112

CR | PR | BR | AT | ST | OR |ORM| CB |CBM| GM |GMM| RB |RBM

BIA

126

CR | PR | BR | AT | ST | OR |ORM| CB |CBM| GM |GMM

LIVELY

190

CR | PR | BR | AT | ST

SPIRAL

202

CR | PR | BR | AT | ST | OR |ORM| CB |CBM| GM |GMM

CILINDRICA

218

CR | PR | BR | AT | ST

OVAL

260

CR | PR | BR | AT | ST

ESQUADRO

274

CR | PR | BR | AT | ST

STAR

288

CR | PR | BR | AT | ST

COZINHAS

336

KITCHEN | CUISINE | COCINAS

ESPAÇOS PÚBLICOS

348

PUBLIC SPACES | ESPACES PUBLICS | ESPACIOS PÚBLICOS

ACESSÓRIOS

368

ACCESSORIES | ACCESSOIRES | ACCESORIOS

As fotografias são meramente ilustrativas, os chuveiros de mão poderão apresentar alterações de design nas diferentes cores.
The photographs are displayed for illustrative purposes only, the hand showers may present design changes in different colours.

ÍNDICE

INDEX | INDICE | ÍNDICE

ELEGANCE 074

CR | PR | BR | AT | ST | OR | ORM | CB | CBM | GM | GMM

PLAN 144

CR | PR | BR | AT | ST | OR | ORM | CB | CBM | GM | GMM

CRUZETA 164

CR | PR | BR | AT | ST | OR | ORM | CB | CBM | GM | GMM

BRACARA 178

CR | PR | BR | AT | ST

NORMA 232

CR

MOON 240

CR | PR | BR | AT | ST

QUADRA 248

CR | PR | BR | AT | ST

NASCENTE 298

CR | PR | BR | AT | ST

CASCATA 310

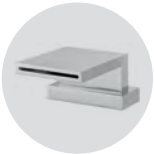

CR | PR | BR | AT | ST

SISTEMAS DE DUCHE 316

SHOWER SYSTEMS | SYSTEME DOUCHE | SISTEMAS DE DUCHA

CR | PR | BR | AT | ST | OR | ORM | CB | CBM | GM | GMM

ACESSÓRIOS DE BANHO 406

BATH ACCESSORIES | ACCESSOIRES BAIN | ACCESORIOS BAÑO

DESENHOS TÉCNICOS 414

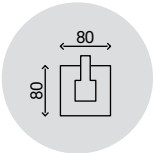

TECHNICAL DRAWINGS | DESSINS TECHNIQUES | DEBUJOS TÉCNICOS

INFORMAÇÃO DIVERSA 516

DIVERSE INFORMATION | INFORMATION DIVERSE | INFORMACIÓN DIVERSA

Las fotografías son meramente ilustrativas, las duchas de mano podrán presentar cambios de diseño en colores distintos.

Les images sont simplement illustrative. Les douches à main peuvent avoir des changements de conception dans différentes couleurs.

ASM TAPS
WATER SOUL

ASM TAPS

A **ASM TAPS SA** é uma empresa de estrutura familiar, com quase quatro décadas de história, fundada pelo visionário Eduardo Gonçalves. Especializados na produção de torneiras e acessórios de banho, encontramos inspiração nos elementos da natureza, design, arquitetura e moda, sem nunca esquecermos a evolução tecnológica, a qualidade e o respeito pelo meio ambiente, especialmente pelo recurso mais precioso, a água.

A inovação e a sustentabilidade ambiental são os pilares fundamentais da estratégia de crescimento e desenvolvimento da **ASM TAPS** que, aliados à qualidade dos nossos produtos, nos permite alcançar uma posição de destaque no mercado nacional e internacional.
A constante melhoria das nossas instalações, atualmente com uma área de 6.000 m^2, permite-nos concentrar toda a nossa produção em instalações próprias, otimizando os nossos processos de fabrico, garantindo assim uma resposta rápida às tendências e necessidades dos nossos clientes.

O nosso percurso é baseado na vasta experiência e no sólido know-how do fundador e dos colaboradores, adquiridos ao longo de décadas de trabalho no ramo da produção de torneiras. Por isso, na **ASM TAPS**, olhamos para o passado com gratidão, enfrentamos o presente com determinação e abraçamos o futuro com confiança, mantendo um compromisso inabalável com a excelência e a satisfação do cliente.

ASM TAPS

ASM TAPS SA is a family-owned company with nearly four decades of history, founded by the visionary Eduardo Gonçalves. Specializing in the production of taps and bathroom accessories, we find inspiration in the elements of nature, design, architecture, and fashion, while never forgetting technological evolution, quality, and respect for the environment, especially for the most precious resource, water.

Innovation and environmental sustain bility are the main focus of **ASM TAPS'** growth and development strategy, combined with the quality of our products, allowing us to achieve a prominent position in both national and international markets.
The constant improvement of our facilities, currently with an area of 6,000 m^2, allows us to concentrate all our production in our own installations, optimizing our manufacturing processes and ensuring a quick response to the trends and needs of our customers.

Our journey is based on the extensive experience and solid know-how of the founder and employees, acquired over decades of work in the taps production industry. Therefore, at **ASM TAPS**, we look to the past with gratitude, face the present with determination, and embrace the future with confidence, maintaining an unswerving commitment to excellence and customer satisfaction.

ASM TAPS

ASM TAPS SA est une entreprise familiale de plus de quatre décennies d'histoire, fondée par le visionnaire Eduardo Gonçalves. Spécialisés dans la production de robinets et d'accessoires de salle de bains, nous puisons notre inspiration dans la nature, le design, l'architecture et la mode, tout en tenant en compte l'évolution technologique, la qualité et le respect de l'environnement, notamment de l'eau, notre bien le plus précieux, l'eau.

L'innovation et la durabilité environnementale sont les piliers fondamentaux de la stratégie de croissance et de développement d' **ASM TAPS**, qui, associés à la qualité de nos produits, nous permettent d'atteindre une position prédominante sur les marchés nationaux et internationaux.
ASM TAPS a vu grandir ses installations, qui possèdent aujourd'hui une superficie actuelle de 6 000 m2, réunissant ainsi dans un seul espace toute sa production, nous permettant d'optimiser le processus de fabrication et de garantir ainsi une réponse plus rapide aux tendances et aux besoins de nos clients.

Le parcours d'**ASM TAPS** est basé sur la vaste expérience et le solide savoir-faire de son fondateur et de ses employés, acquis au fil des décennies dans le secteur de la robinetterie. C'est pourquoi,, chez ASM TAPS, nous regardons le passé avec gratitude, affrontons le présent avec détermination et embrassons l'avenir avec confiance, tout en maintenant un engagement inébranlable envers l'excellence et la satisfaction du client.

ASM TAPS

ASM TAPS SA es una empresa de estructura familiar, con casi cuatro décadas de historia, fundada por el visionario Eduardo Gonçalves. Especializados en la producción de grifos y accesorios de baño, encontramos inspiración en los elementos de la naturaleza, el diseño, la arquitectura y la moda, sin olvidar nunca la evolución tecnológica, la calidad y el respeto por el medio ambiente, especialmente por el recurso más preciado, el agua.

La innovación y la sostenibilidad ambiental son los pilares fundamentales de la estrategia de crecimiento y desarrollo de **ASM TAPS**, que, junto con la calidad de nuestros productos, nos permite alcanzar una posición destacada en el mercado nacional e internacional. La mejora constante de nuestras instalaciones, actualmente con una superficie de 6,000 m2, nos permite concentrar toda nuestra producción en instalaciones propias, optimizando nuestros procesos de fabricación y garantizando así una respuesta rápida a las tendencias y necesidades de nuestros clientes.

Nuestro camino se basa en la amplia experiencia y el sólido know-how del fundador y los colaboradores, adquiridos a lo largo de décadas de trabajo en el sector de la producción de grifos. Por eso, en **ASM TAPS**, miramos al pasado con gratitud, enfrentamos el presente con determinación y abrazamos el futuro con confianza, manteniendo un compromiso inquebrantable con la excelencia y la satisfacción del cliente.

TAPS
SOUL

CR - CROMADO
CHROME | CHROME | CROMO

PR - PRETO MATE
BLACK MATT | NOIR MAT | NEGRO MATE

BR - BRANCO MATE
WHITE MATT | BLANC MAT | BLANCO MATE

OR - DOURADO (PVD)
GOLD MATT | DORÉ MAT | DORADO MATE

ORM - DOURADO MATE (PVD)
GOLD MATT | DORÉ MAT | DORADO MATE

GM - GUNMETAL (PVD)
GUNMETAL | GUNMETAL | GUNMETAL

GMM - GUNMETAL MATE (PVD)
GUNMETAL MATT | GUNMETAL MAT | GUNMETAL MATE

ACABAMENTOS
FINISHES
FINITIONS
ACABADOS

AT - ANTRACITE
ANTHRACITE | ANTHRACITE | ANTRACITA

ST - SATINOX (PVD)
SATINOX | SATINOX | SATINOX

CB - COBRE (PVD)
COPPER | CUIVRE | COBRE

CBM - COBRE MATE (PVD)
COPPER MATT | CUIVRE MAT | COBRE MATE

RB - RAINBOW (PVD)
RAINBOW | RAINBOW | RAINBOW

RBM - RAINBOW MATE (PVD)
RAINBOW MATT | RAINBOW MAT | RAINBOW MATE

ASM TAPS

PRESENÇA INTERNACIONAL

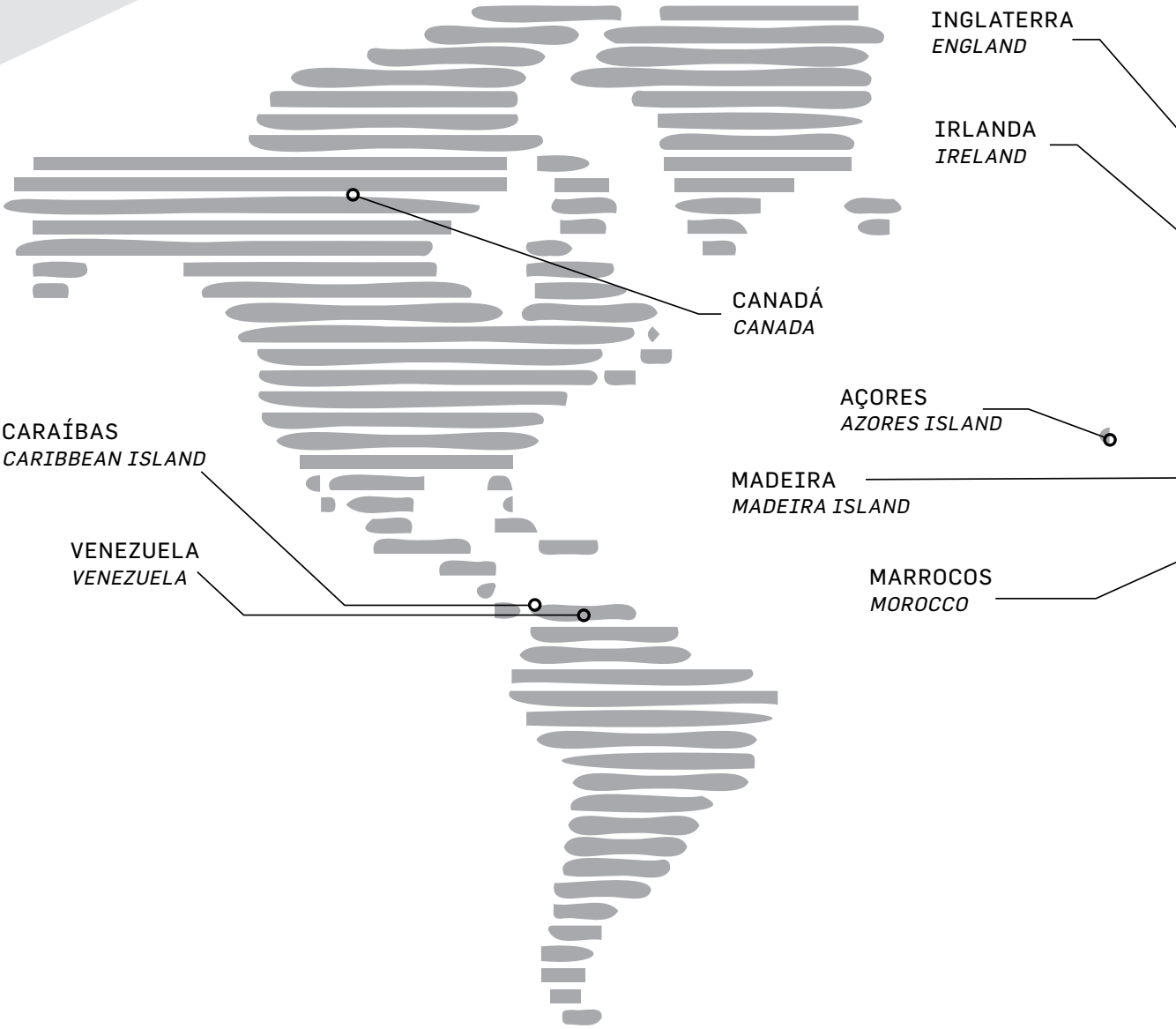

PRESENÇA INTERNACIONAL:
A diversificada gama de produtos e a elevada qualidade têm conduzido à expansão da marca ASM TAPS por vários países, cimentando a nossa presença a nível nacional e internacional.

INTERNATIONAL PRESENCE:
The diversified range of products and high quality have led to the expansion of the ASM TAPS brand across various countries, solidifying our presence nationally and internationally.

PRÉSENCE INTERNATIONALE:
La gamme diversifiée de produits et la haute qualité ont conduit à l'expansion de la marque ASM TAPS dans plusieurs pays, consolidant notre présence tant au niveau national qu'international.

PRESENCIA INTERNACIONAL:
La amplia gama de productos y la alta calidad han llevado a la expansión de la marca ASM TAPS en varios países, consolidando nuestra presencia a nivel nacional e internacional.

SUSTENTABILIDADE

Na **ASM TAPS** assumimos com seriedade o nosso compromisso com a sustentabilidade, investindo na inovação e no desenvolvimento de processos produtivos eco-friendly, que visam minimizar o desperdício e o impacto ambiental, especialmente no que diz respeito ao uso responsável da água e energia.
Assim, na **ASM TAPS**, concebemos, projetamos e fabricamos tendo sempre em mente a preservação do nosso planeta.

SUSTAINABILITY

At **ASM TAPS**, we take our commitment to sustainability seriously, investing in innovation and the development of eco-friendly production processes aimed at minimizing waste and environmental impact, especially regarding the responsible use of water and energy. Thus, at **ASM TAPS**, we conceive, design, and manufacture with the preservation of our planet in mind.

DURABILITÉ

Chez **ASM TAPS**, nous prenons notre engagement envers la durabilité très au sérieux, en investissant dans l'innovation et le développement de processus de production respectueux de l'environnement, qui visent à minimiser le gaspillage et l'impact environnemental, notamment en ce qui concerne l'utilisation responsable de l'eau et de l'énergie. Ainsi, chez **ASM TAPS**, nous concevons, concevons et fabriquons en ayant toujours à l'esprit la préservation de notre planète.

SOSTENIBILIDAD

En **ASM TAPS** asumimos con seriedad nuestro compromiso con la sostenibilidad, invirtiendo en la innovación y el desarrollo de procesos productivos respetuosos con el medio ambiente, que buscan minimizar el desperdicio y el impacto ambiental, especialmente en lo que respecta al uso responsable del agua y la energía. Por lo tanto, en **ASM TAPS** concebimos, diseñamos y fabricamos teniendo siempre en mente la preservación de nuestro planeta.

TECNOLOGIA ECOLÓGICA ASM TAPS

ASM TAPS ECO-FRIENDLY TECNOLOGY
ASM UTILISE UNE TECHNOLOGIE ÉCO-RESPONSABLE
ASM APROVECHA LA TECNOLOGÍA ECOLÓGICA

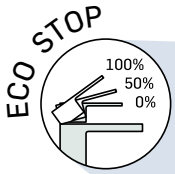

CARTUCHO ECOLÓGICO

Tecnologia de baixo consumo de água, com uma abertura do manípulo em duas posições. Na posição intermédia consome apenas 50% de água, sendo suficiente para a maioria das utilizações diárias.

ECO-FRIENDLY CARTRIDGE

Water-saving technology, with a handle opening in two positions. In the middle position, it consumes only 50% of water, which is sufficient for most daily uses.

CARTOUCHE ÉCOLOGIQUE

Une technologie à faible consommation d'eau, avec une ouverture de la poignée en deux positions. En position intermédiaire, elle ne consomme que 50 % d'eau, ce qui est suffisant pour la plupart des utilisations quotidiennes.

CARTUCHO ECOLÓGICO

Tecnología de bajo consumo de agua, con una apertura del manillar en dos posiciones. En la posición intermedia consume solo el 50% del agua, siendo suficiente para la mayoría de los usos diarios.

POUPANÇA DE ENERGIA

Com esta tecnologia o movimento do manípulo faz-se num único sentido, da posição central para a esquerda. Com a abertura da água na posição central apenas sai água fria, evitando o aquecimento de água para tarefas rotineiras. À medida que movemos o manípulo para a esquerda começa a fluir água quente, originando assim, uma elevada poupança de energia.

ENERGY SAVINGS

With this technology, the handle movement occurs in one direction only, from the central position to the left. With the water flow opening in the central position, only cold water comes out, avoiding the heating of water for routine tasks. As we move the handle to the left, hot water starts to flow, resulting in significant energy savings.

ÉCONOMIE D'ÉNERGIE

Avec cette technologie, le mouvement de la poignée se fait dans un seul sens, de la position centrale vers la gauche. Lorsque l'eau s'ouvre en position centrale, seule de l'eau froide sort, évitant le chauffage de l'eau pour les tâches quotidiennes. En déplaçant la poignée vers la gauche, de l'eau chaude commence à couler, ce qui entraîne ainsi une économie d'énergie significative.

AHORRO DE ENERGÍA

Con esta tecnología, el movimiento de la manija se realiza en una sola dirección, de la posición central hacia la izquierda. Con la apertura del agua en la posición central, solo sale agua fría, evitando el calentamiento del agua para tareas rutinarias. A medida que movemos la manija hacia la izquierda, comienza a fluir agua caliente, lo que resulta en un alto ahorro de energía.

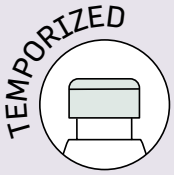

TORNEIRAS TEMPORIZADAS E ELETRÓNICAS

Indicadas para espaços públicos, as torneiras temporizadas e eletrónicas são a solução ideal para controlar o consumo de água. Permitem realizar uma significativa economia de água, garantindo o máximo conforto para o seu utilizador. Este tipo de torneiras garantem uma economia de água até 90%, comparadas com as torneiras convencionais, uma vez que têm um tempo de utilização definido.

TIMED AND ELECTRONIC FAUCETS

Suited for public spaces, timed and electronic taps are the ideal solution for controlling water consumption. They allow for significant water savings while ensuring maximum comfort for the user. This type of taps ensures water savings of up to 90% compared to conventional taps, as they have a defined usage time.

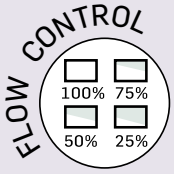

ROBINETS TEMPORISÉ ET ÉLECTRONIQUES

Adaptés aux espaces publics, les robinets à temporisation et électroniques sont la solution idéale pour contrôler la consommation d'eau. Ils permettent d'obtenir des économies d'eau significatives tout en assurant un confort maximal pour l'utilisateur. Ce type de robinets garantit des économies d'eau allant jusqu'à 90 % par rapport aux robinets classiques, car ils ont un temps d'utilisation défini.

GRIFOS TEMPORIZADOS Y ELECTRÓNICOS

Adecuados para espacios públicos, los grifos temporizados y electrónicos son la solución ideal para controlar el consumo de agua. Permiten un ahorro significativo de agua mientras garantizan el máximo confort para el usuario. Este tipo de grifos asegura un ahorro de agua de hasta el 90% en comparación con los grifos convencionales, ya que tienen un tiempo de uso definido.

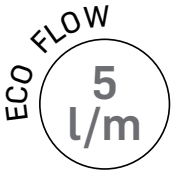

LIMITADOR DE CAUDAL

As nossas torneiras integram limitadores de caudal, reduzindo o consumo de água, mas garantindo uma experiência de utilização confortável e eficiente. Mesmo com um fluxo reduzido, as torneiras da ASM TAPS mantêm um fluxo constante e suave, proporcionando praticidade e bem-estar no quotidiano.

FLOW LIMITER

Our taps feature flow restrictors, reducing water consumption while ensuring a comfortable and efficient user experience. Even with reduced flow, ASM TAPS taps maintain a steady and gentle flow, providing practicality and well-being in everyday life.

LIMITEUR CAUDAL

Nos robinets intègrent des régulateurs de débit, réduisant la consommation d'eau tout en garantissant une expérience d'utilisation confortable et efficace. Même avec un débit réduit, les robinets d'ASM TAPS maintiennent un flux constant et doux, offrant praticité et bien-être au quotidien.

LIMITADOR CAUDAL

Nuestras griferías incorporan limitadores de caudal, reduciendo el consumo de agua pero garantizando una experiencia de uso cómoda y eficiente. Incluso con un flujo reducido, las griferías de ASM TAPS mantienen un flujo constante y suave, proporcionando practicidad y bienestar en el día a día.

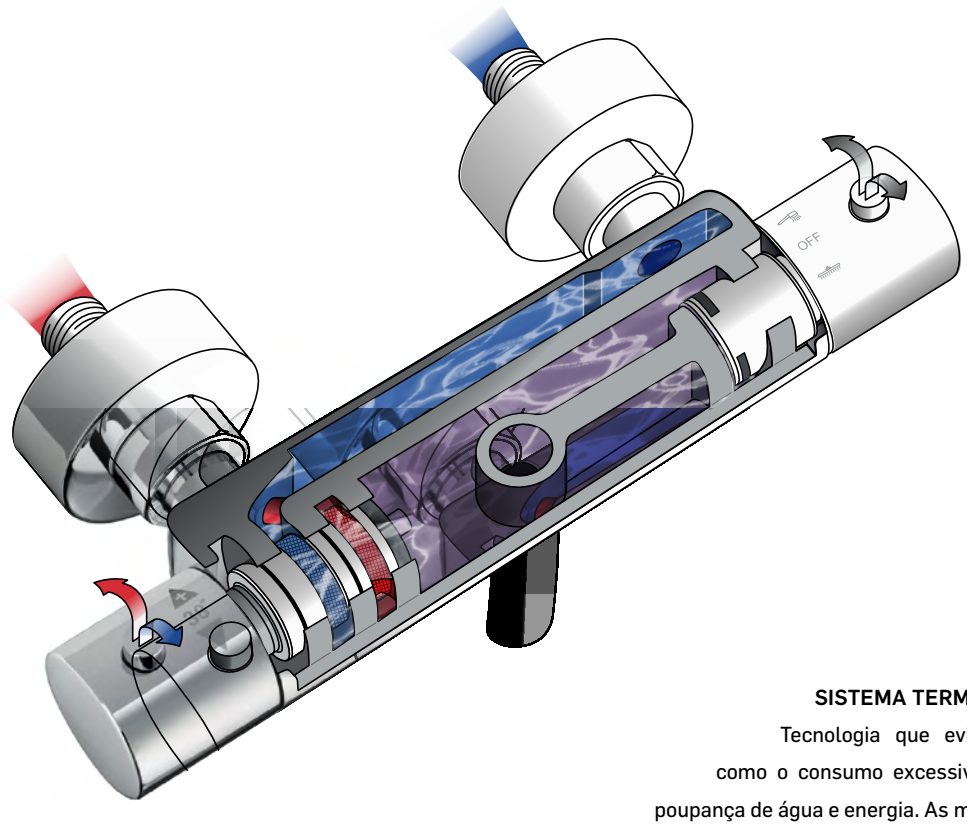

SISTEMA TERMOSTÁTICO (COOL TOUCH)

Tecnologia que evita o risco de queimaduras, bem como o consumo excessivo de água quente, originando uma poupança de água e energia. As misturadoras termostáticas permitem realizar mais de 50% de economia de água face às misturadoras tradicionais. Permite limitar a temperatura máxima através do bloqueio do botão no manípulo da misturadora. A temperatura pré-selecionada alcança-se em segundos e mantém-se constante, mesmo que se feche a água por alguns minutos.

As nossas misturadoras termostáticas têm incorporadas o sistema COOL TOUCH, assegurando que a temperatura exterior nunca se torne demasiado quente, evitando as queimaduras tão comuns em crianças e idosos.

THERMOSTATIC SYSTEM (COOL TOUCH)

Technology that prevents the risk of burns, such as excessive consumption of hot water, resulting in water and energy savings. Thermostatic mixers allow for over 50% water savings compared to traditional mixers. It allows limiting the maximum temperature by blocking the button on the mixer handle. The pre-selected temperature is reached in seconds and remains constant, even if the water is turned off for a few minutes.

Our thermostatic mixers incorporate the COOL TOUCH system, ensuring that the outer temperature never becomes too hot, preventing burns, which are common in children and the elderly.

SYSTÈME THERMOSTATIQUE (COOL TOUCH)

Une technologie qui évite le risque de brûlures, ainsi que la consommation excessive d'eau chaude, entraînant ainsi des économies d'eau et d'énergie. Les robinets thermostatiques permettent de réaliser plus de 50 % d'économie d'eau par rapport aux robinets traditionnels. Il permet de limiter la température maximale en bloquant le bouton sur la poignée du robinet. La température pré-sélectionnée est atteinte en quelques secondes et reste constante, même si l'eau est fermée pendant quelques minutes.

Nos robinets thermostatiques intègrent le système COOL TOUCH, garantissant que la température extérieure ne devienne jamais trop chaude, évitant ainsi les brûlures, qui sont courantes chez les enfants et les personnes âgées.

SISTEMA TERMOESTÁTICO (COOL TOUCH)

Tecnología que evita el riesgo de quemaduras, así como el consumo excesivo de agua caliente, generando un ahorro de agua y energía. Los grifos termostáticos permiten realizar más del 50% de ahorro de agua en comparación con los grifos tradicionales. Permite limitar la temperatura máxima mediante el bloqueo del botón en la manija del grifo. La temperatura preseleccionada se alcanza en segundos y se mantiene constante, incluso si se cierra el agua durante unos minutos. Nuestros grifos termostáticos incorporan el sistema COOL TOUCH, asegurando que la temperatura exterior nunca se vuelva demasiado caliente, evitando así las quemaduras tan comunesen niños y personas mayores.

PROCESSO PRODUTIVO

Para garantir a excelência dos nossos produtos, **na ASM TAPS controlamos todo o processo de fabrico, desde a conceção da ideia até ao produto final, nas nossas próprias instalações**. A identidade única da ASM TAPS está presente em cada fase do processo produtivo, beneficiando do vasto know-how do nosso fundador e de toda a equipa, o que se reflete no nosso crescimento ao longo dos anos. Assim, o design e a experiência, combinados com a qualidade dos nossos produtos, são os pilares essenciais do nosso sucesso.

PRODUCTION PROCESS

To ensure the excellence of our products, **at ASM TAPS, we oversee the entire manufacturing process, from the conception of the idea to the final product, in our own facilities**. The unique identity of ASM TAPS is present in every phase of the production process, benefiting from the extensive know-how of our founder and the entire team, which is reflected in our growth over the years. Thus, design and experience, combined with the quality of our products, are the essential pillars of our success.

PROCESSUS DE PRODUCTION

Pour garantir l'excellence de nos produits, **chez ASM TAPS, nous contrôlons l'ensemble du processus de fabrication, de la conception de l'idée au produit final, dans nos propres installations**. L'identité unique d'ASM TAPS est présente à chaque étape du processus de production, bénéficiant de l'immense savoir-faire de notre fondateur et de toute l'équipe, ce qui se reflète dans notre croissance au fil des ans. Ainsi, le design et l'expérience, associés à la qualité de nos produits, sont les piliers essentiels de notre réussite.

PROCESO DEL PRODUCTO

Para garantizar la excelencia de nuestros productos, **en ASM TAPS controlamos todo el proceso de fabricación, desde la concepción de la idea hasta el producto final, en nuestras propias instalaciones**. La identidad única de ASM TAPS está presente en cada fase del proceso productivo, beneficiándose del amplio know-how de nuestro fundador y de todo el equipo, lo que se refleja en nuestro crecimiento a lo largo de los años. Así, el diseño y la experiencia, combinados con la calidad de nuestros productos, son los pilares esenciales de nuestro éxito.

1 - **PROJETO/DESIGN** | PROJECT/DESIGN | PROJET/CONCEPTION | DISEÑO/PROYECTO

Desde o surgir da ideia até ao desenho técnico, a nossa equipa de design, em estreita colaboração com a Administração, trabalha arduamente para criar produtos que não só sejam visualmente atraentes, mas também funcionais e de elevada qualidade, respondendo sempre às necessidades do mercado.

From the emergence of the idea to the technical drawing, our design team, in close collaboration with the Management, works hard to create products that are not only visually appealing but also functional and of high quality, always responding to market trends.

Depuis l'émergence de l'idée jusqu'au dessin technique, notre équipe de design, en étroite collaboration avec l'Administration, travaille dur pour créer des produits qui non seulement sont visuellement attrayants, mais aussi fonctionnels et de haute qualité, répondant toujours aux besoins du marché.

Desde el surgimiento de la idea hasta el diseño técnico, nuestro equipo de diseño, en estrecha colaboración con la Administración, trabaja arduamente para crear productos que no solo sean visualmente atractivos, sino también funcionales y de alta calidad, siempre respondiendo a las necesidades del mercado.

2 - **MAQUINAÇÃO** | MACHINING | USINAGE | MECANIZADO

A nossa **matéria-prima de elevada qualidade** é cuidadosamente trabalhada pela equipa técnica, utilizando a **mais recente e avançada tecnologia de automação**, fabricando peças precisas que formam a base dos nossos produtos.

Our **high-quality raw material** is carefully processed by the technical team, using the **latest and most advanced automation technology,** manufacturing precise parts that form the basis of our products.

Notre **matière première de haute qualité** est soigneusement travaillée par l'équipe technique, utilisant la **technologie d'automatisation la plus récente et avancée**, fabriquant des pièces précises qui forment la base de nos produits.

Nuestra **materia prima de alta calidad** es cuidadosamente trabajada por el equipo técnico, utilizando la **tecnología de automatización más reciente y avanzada**, fabricando piezas precisas que forman la base de nuestros productos.

3 - LIXAMENTO E POLIMENTO | SANDING AND POLISHING
PONÇAGE ET POLISSAGE | LIJADO Y PULIDO

Para alcançarmos uma superfície perfeita, a nossa equipa desenvolve um **processo meticuloso de lixamento e polimento**. Este procedimento garante que cada produto apresente um acabamento suave e brilhante.

To achieve a perfect surface, our team develops a **meticulous sanding and polishing process**. This procedure ensures that each product exhibits a smooth and glossy finish.

Pour obtenir une surface parfaite, notre équipe développe un **processus méticuleux de ponçage et de polissage**. Cette procédure garantit que chaque produit présente une finition lisse et brillante.

Para lograr una superficie perfecta, nuestro equipo desarrolla un **proceso meticuloso de lijado y pulido**. Este procedimiento garantiza que cada producto presente un acabado suave y brillante.

4 - ACABAMENTOS | FINISHES | FINITIONS | ACABADOS

Na ASM TAPS, damos primazia na excelência dos acabamentos, cada procedimento é minuciosamente delineado para garantir um resultado excelente. Para assegurar um controle absoluto sobre a qualidade e o processo de fabrico, temos investido continuamente em processos inovadores e tecnológicos, sendo que **todos os nossos acabamentos são realizados internamente**, desde a **Cromagem Trivalente**, o **PVD** (**Physical Vapor Deposition**) e a **Pintura Eletrostática**.

At ASM TAPS, we prioritize excellence in finishes; each procedure is meticulously outlined to ensure an excellent result. To ensure absolute control over quality and the manufacturing process, we have continuously invested in innovative and technological processes, with **all our finishes being carried out inside our facilities**, from **Trivalent Chromium plating**, **PVD** (**Physical Vapor Deposition**), to **Electrostatic Painting**.

Chez ASM TAPS, nous accordons la plus haute importance à l'excellence des finitions ; chaque procédure est minutieusement élaborée pour garantir un résultat excellent. Pour assurer un contrôle absolu de la qualité et du processus de fabrication, nous avons continuellement investi dans des processus innovants et technologiques, **tous nos finitions étant réalisées en interne**, de la **chromage trivalent**, au **PVD** (**Dépôt physique en phase vapeur**), en passant par la **peinture électrostatique**.

En ASM TAPS, priorizamos la excelencia en los acabados; cada procedimiento está meticulosamente delineado para garantizar un resultado excelente. Para asegurar un control absoluto sobre la calidad y el proceso de fabricación, hemos invertido continuamente en procesos innovadores y tecnológicos, siendo que **todos nuestros acabados se realizan internamente**, desde el **Cromado Trivalente**, el **PVD** (**Deposición Física en Vapor**) hasta la **Pintura Electrostática**.

4.1 - CROMO TRIVALENTE (III) | TRIVALENT CHROMIUM (III) | CHROME TRIVALENT (III) | CROMO TRIVALENTE (III)

No âmbito da otimização processual, poupança de recursos e sustentabilidade do meio ambiente, na ASM TAPS implementamos um novo método de tratamento de superfície, através da utilização de um processo de **cromagem trivalente III**, solução nova no mercado nacional, e praticamente inexistente em muitas geografias no mercado europeu. Este processo representa um conjunto de vantagens relativamente ao anterior, de cromagem hexavalente VI, no sentido que permite incorporar um conjunto de melhoramentos no metal tratado e **menor impacto ambiental**. Com efeito, **permite a redução da quantidade de componentes tóxicos existentes nas águas residuais**, o que não só é ambientalmente mais sustentável, como permite uma redução dos custos associados ao tratamento deste tipo de águas.
Apesar de a grande maioria do mercado de produção de torneiras ainda não ter adotado este processo, a ASM TAPS posiciona-se como um importante player, ao liderar a introdução desta inovação e a geração de conhecimento no setor.

Within the scope of procedural optimization, resource conservation, and environmental sustainability, at ASM TAPS, we have implemented a new surface treatment method through the use of a **trivalent chromium (III)** plating process, a new solution in the national market and virtually non-existent in many geographies in the European market. This process represents a set of advantages over the previous hexavalent chromium (VI) plating process in that it allows for the incorporation of a range of improvements in the treated metal and **has a lower environmental impact**. In effect, **it reduces the amount of toxic components in wastewater**, which is not only environmentally more sustainable but also reduces the costs associated with treating this type of water.
Although the majority of the taps production market has not yet adopted this process, ASM TAPS positions itself as an important player by leading the introduction of this innovation and the generation of knowledge in the sector.

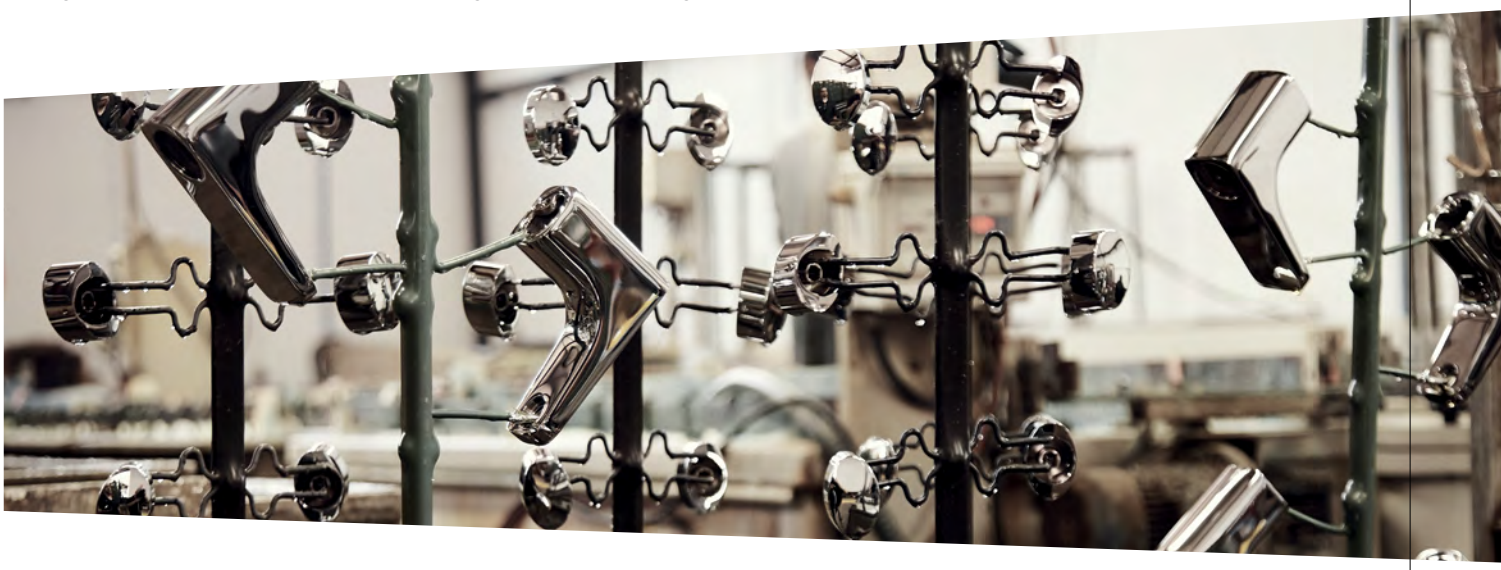

Dans le cadre de l'optimisation des processus, de l'économie de ressources et de la durabilité environnementale, chez ASM TAPS, nous avons mis en œuvre une nouvelle méthode de traitement de surface en utilisant un processus de **chromage trivalent (III)**, une solution nouvelle sur le marché national et pratiquement inexistante dans de nombreuses régions du marché européen. Ce processus présente plusieurs avantages par rapport au processus précédent de chromage hexavalent (VI), en ce sens qu'il permet d'incorporer diverses améliorations dans le métal traité et a **un impact environnemental moindre**. En effet, il **réduit la quantité de composants toxiques présents dans les eaux usées**, ce qui est non seulement plus durable sur le plan environnemental, mais permet également de réduire les coûts associés au traitement de ce type d'eau.
Bien que la majorité du marché de la production de robinets n'ait pas encore adopté ce processus, ASM TAPS se positionne comme un acteur important en menant l'introduction de cette innovation et la génération de connaissances dans le secteur.

En el ámbito de la optimización de procesos, la conservación de recursos y la sostenibilidad ambiental, en ASM TAPS hemos implementado un nuevo método de tratamiento de superficies mediante el uso de un proceso de **cromado trivalente (III)**, una solución nueva en el mercado nacional y prácticamente inexistente en muchas geografías del mercado europeo. Este proceso representa una serie de ventajas sobre el proceso anterior de cromado hexavalente (VI), en el sentido de que permite incorporar una serie de mejoras en el metal tratado y tiene **un menor impacto ambiental**. De hecho, **reduce la cantidad de componentes tóxicos en las aguas residuales**, lo que no solo es ambientalmente más sostenible, sino que también reduce los costos asociados con el tratamiento de este tipo de agua.
Aunque la mayoría del mercado de producción de grifos aún no ha adoptado este proceso, ASM TAPS se posiciona como un jugador importante al liderar la introducción de esta innovación y la generación de conocimiento en el sector.

4.2 - PVD - PHYSICAL VAPOR DEPOSITION

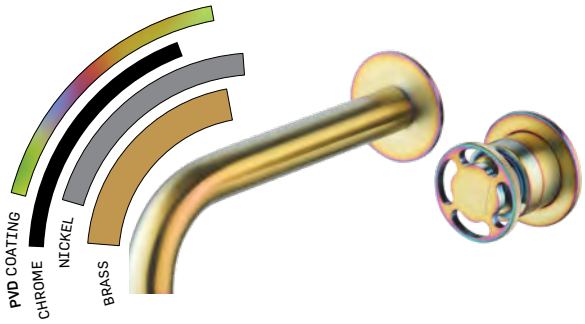

Trata-se de um revestimento cerâmico fino de elevada aderência, realizado num processo de deposição por plasma altamente ionizado numa câmara de vácuo, em que as temperaturas podem variar entre os 60° e 500 °C. As elevadas temperaturas permitem obter **revestimentos com elevada pureza**, sendo **quimicamente inerte e biocompatível**.

Vantagens:

- Elevada resistência à oxidação;
- Resistência ao desgaste e aumento do período de vida útil;
- Proteção contra ataques químicos e térmicos;
- Antialérgico;
- Diversidade e reprodutibilidade das cores;
- Resistência aos raios UV;
- Processo eco-friendly.

Is a thin ceramic coating with high adhesion, performed in a highly ionized plasma deposition process in a vacuum chamber, where temperatures can range from 60° to 500°C. The high temperatures allow for **coatings with high purity**, being **chemically inert and biocompatible.**

Advantages:

- High resistance to oxidation;
- Wear resistance and increased lifespan;
- Protection against chemical and thermal attacks;
- Hypoallergenic;
- Diversity and reproducibility of colors;
- UV resistance;
- Eco-friendly process.

Est un revêtement céramique mince à haute adhérence, réalisé dans un processus de dépôt par plasma hautement ionisé dans une chambre à vide, où les températures peuvent varier entre 60° et 500°C. Les températures élevées permettent d'obtenir des **revêtements d'une grande pureté**, étant **chimiquement inerte et biocompatible.**

Avantages:

- Haute résistance à l'oxydation;
- Résistance à l'usure et augmentation de la durée de vie;
- Protection contre les attaques chimiques et thermiques;
- Hypoallergénique;
- Diversité et reproductibilité des couleurs;
- Résistance aux rayons UV;
- Processus respectueux de l'environnement.

Es un recubrimiento cerámico fino de alta adherencia, realizado en un proceso de deposición por plasma altamente ionizado en una cámara de vacío, donde las temperaturas pueden variar entre 60° y 500°C. Las altas temperaturas permiten obtener **recubrimientos de alta pureza**, siendo **químicamente inerte y biocompatible.**

Ventajas:

- Alta resistencia a la oxidación;
- Resistencia al desgaste y aumento del período de vida útil;
- Protección contra ataques químicos y térmicos;
- Hipoalergénico;
- Diversidad y reproducibilidad de colores;
- Resistencia a los rayos UV;
- Proceso respetuoso con el medio ambiente.

4.3 - PINTURA ELETROSTÁTICA | ELECTROSTATIC PAINTING | PEINTURE ÉLECTROSTATIQUE | PINTURA ELECTROSTÁTICA

Na ASM TAPS, aprimoramos a pintura eletrostática ao longo dos anos, elevando-a a um **nível de excelência**. Além da sua estética atraente, este método oferece notável durabilidade. A pintura eletrostática forma uma camada uniforme e aderente sobre as superfícies, conferindo-lhes uma proteção extra contra desgaste e arranhões. Isso assegura que os nossos produtos mantenham a sua aparência original, mesmo após anos de utilização.
Ao escolher produtos com acabamento em pintura eletrostática da ASM TAPS, os clientes beneficiam de uma solução que combina tradição com um impacto ambiental reduzido. Este acabamento reflete o nosso compromisso com qualidade, durabilidade e inovação consciente.

At ASM TAPS, we have perfected electrostatic painting over the years, elevating it to a **level of excellence**. In addition to its attractive aesthetics, this method offers remarkable durability. Electrostatic painting forms a uniform and adherent layer over surfaces, providing them with extra protection against wear and scratches. This ensures that our products maintain their original appearance, even after years of use. By choosing products with electrostatic painting finish from ASM TAPS, customers benefit from a solution that combines tradition with reduced environmental impact. This finish reflects our commitment to quality, durability, and conscious innovation.

Chez ASM TAPS, nous avons perfectionné la peinture électrostatique au fil des années, la portant à un **niveau d'excellence**. En plus de son esthétique attrayante, cette méthode offre une durabilité remarquable. La peinture électrostatique forme une couche uniforme et adhérente sur les surfaces, leur offrant une protection supplémentaire contre l'usure et les rayures. Cela garantit que nos produits conservent leur apparence d'origine, même après des années d'utilisation. En choisissant des produits avec une finition de peinture électrostatique de ASM TAPS, les clients bénéficient d'une solution qui allie tradition à un impact environnemental réduit. Cette finition reflète notre engagement envers la qualité, la durabilité et l'innovation consciente.

En ASM TAPS, hemos perfeccionado la pintura electrostática a lo largo de los años, elevándola a un **nivel de excelencia**. Además de su atractiva estética, este método ofrece una notable durabilidad. La pintura electrostática forma una capa uniforme y adherente sobre las superficies, proporcionándoles una protección extra contra el desgaste y los arañazos. Esto asegura que nuestros productos mantengan su apariencia original, incluso después de años de uso. Al elegir productos con acabado en pintura electrostática de ASM TAPS, los clientes se benefician de una solución que combina tradición con un impacto ambiental reducido. Este acabado refleja nuestro compromiso con la calidad, la durabilidad y la innovación consciente.

5 - MONTAGEM | ASSEMBLY | MONTAGE | MONTAJE

Cada produto é cuidadosamente montado por técnicos especializados, assegurando um ajuste perfeito e um funcionamento impecável.

Each product is carefully assembled by specialized technicians, ensuring a perfect fit and flawless operation.

Chaque produit est soigneusement assemblé par des techniciens spécialisés, garantissant un ajustement parfait et un fonctionnement impeccable.

Cada producto es cuidadosamente ensamblado por técnicos especializados, asegurando un ajuste perfecto y un funcionamiento impecable.

6 - TESTES DE ESTANQUEIDADE | TIGHTNESS TESTS | TESTS D'ÉTANCHÉITÉ | PRUEBAS DE ESTANQUEIDAD

Antes de chegarem até si, todas os nossos produtos passam por rigorosos testes de estanqueidade, garantindo assim a **máxima qualidade e confiabilidade**.

Before reaching you, all our products undergo rigorous leakage tests, thus ensuring **maximum quality and reliability**.

Avant de vous parvenir, tous nos produits subissent des tests d'étanchéité rigoureux, garantissant ainsi une **qualité et une fiabilité maximales**.

Antes de llegar a usted, todos nuestros productos pasan por rigurosas pruebas de estanqueidad, garantizando así la **máxima calidad y confiabilidad**.

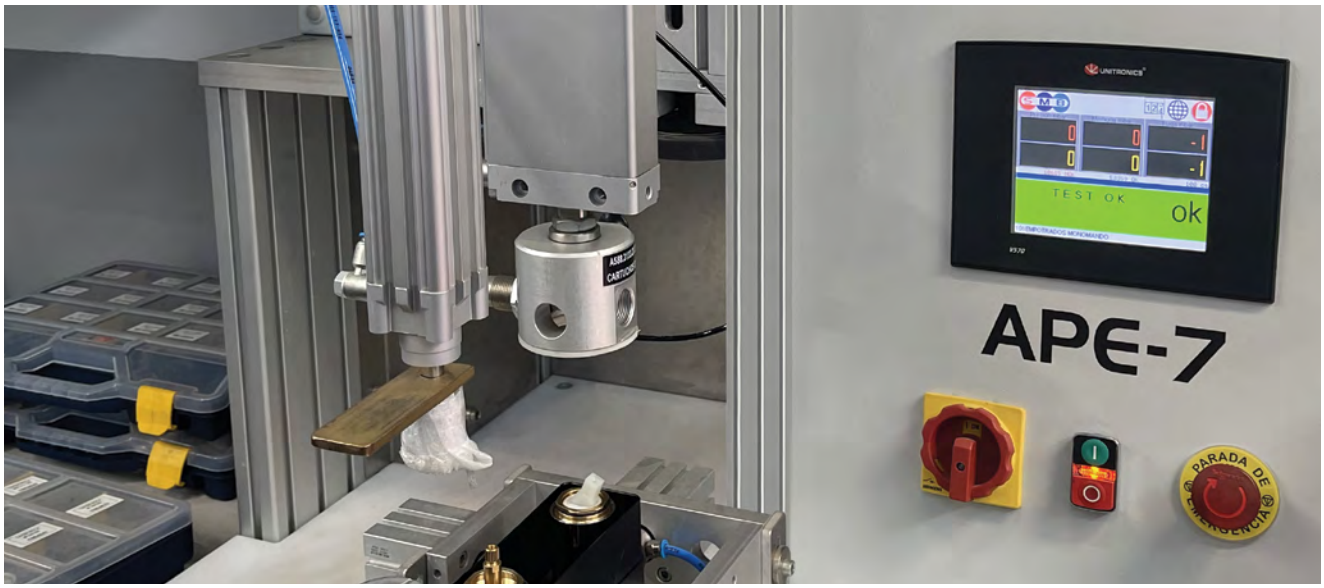

7 - GRAVAÇÃO DA NOSSA IDENTIDADE | RECORDING OUR IDENTITY | ENREGISTRER NOTRE IDENTITÉ (GRABANDO NUESTRA IDENTIDADE

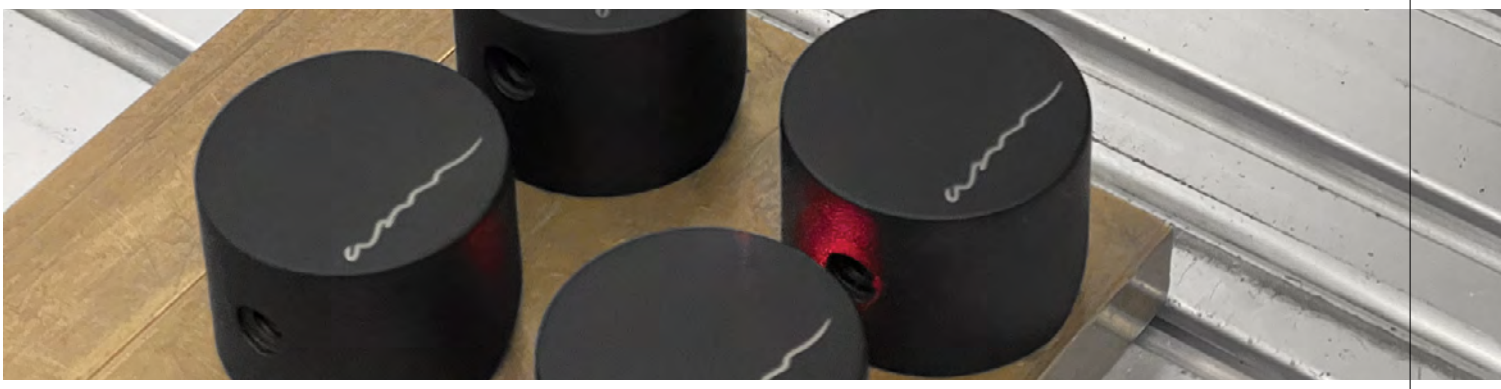

Todos os nossos produtos são cuidadosamente gravados a laser com o logotipo da ASM TAPS, garantindo assim que a nossa identidade e autenticidade estejam presentes em cada um deles.

All of our products are carefully laser engraved with the ASM TAPS logo, ensuring that our identity and authenticity are present in each one of them.

Tous nos produits sont soigneusement gravés au laser avec le logo ASM TAPS, garantissant que notre identité et notre authenticité sont présentes dans chacun d'eux.

Todos nuestros productos están cuidadosamente grabados a láser con el logo de ASM TAPS, asegurando que nuestra identidad y autenticidad están presentes en cada uno de ellos.

8 - CONTROLO DE QUALIDADE | QUALITY CONTROL | CONTRÔLE DE LA QUALITÉ | CONTROL DE CALIDAD

Temos uma equipa dedicada ao **controlo de qualidade**, que é responsável por assegurar que cada produto cumpra os mais rigorosos padrões em todas as fases do processo de fabrico.

We have a dedicated team for **quality control**, responsible for ensuring that each product meets the most rigorous standards at every stage of the manufacturing process.

Nous avons une équipe dédiée au **contrôle de la qualité**, chargée de garantir que chaque produit respecte les normes les plus rigoureuses à chaque étape du processus de fabrication.

Contamos con un equipo dedicado al **control de calidad**, encargado de garantizar que cada producto cumpla con los estándares más rigurosos en todas las etapas del proceso de fabricación.

9 - EMBALAMENTO | PACKAGING
EMBALLAGE | EMBALAJE

Cada torneira é meticulosamente embalada para garantir que chega ao cliente em perfeitas condições, utilizamos materiais de embalagem sustentáveis para minimizar o nosso impacto ambiental.

Each faucet is meticulously packaged to ensure it reaches the customer in perfect condition. We use sustainable packaging materials to minimize our environmental impact.

Chaque robinet est méticuleusement emballé pour garantir qu'il arrive au client en parfait état. Nous utilisons des matériaux d'emballage durables pour minimiser notre impact sur l'environnement.

Cada grifo es meticulosamente embalado para garantizar que llegue al cliente en perfectas condiciones. Utilizamos materiales de embalaje sostenibles para minimizar nuestro impacto ambiental.

10 - EXPEDIÇÃO | SHIPPING | EXPÉDITION | EXPEDICIÓN

Encarregamo-nos da expedição de todos os nossos produtos, assegurando que são adequadamente acondicionados para o transporte, garantindo que cheguem ao nosso cliente com a qualidade desejada.

We take care of the shipping of all our products, ensuring that they are properly packaged for transportation, guaranteeing that they reach our customer with the desired quality.

Nous nous occupons de l'expédition de tous nos produits, en nous assurant qu'ils sont correctement emballés pour le transport, garantissant ainsi qu'ils arrivent à notre client avec la qualité désirée.

Nos encargamos del envío de todos nuestros productos, asegurándonos de que estén adecuadamente embalados para el transporte, garantizando que lleguen a nuestro cliente con la calidad deseada.

BOX ASM

UNIVERSAL
UNIVERSAL | UNIVERSEL
UNIVERSAL

FÁCIL E RÁPIDO
FAST AND EASY | FACILE ET RAPIDE
FÁCIL Y RÁPIDO

ESTANQUE
WATERPROOF | IMPERMÉABLE
IMPERMEABLE

SEM VIBRAÇÕES
NO VIBRATIONS | PAS DE VIBRATIONS
SIN VIBRACIONES

LATÃO CW617N
CW617N BRASS | LATON CW617N
LATÓN CW617N

CW 617N

SABIA QUE PODE COMPRAR A BOX DE ENCASTRE EM SEPARADO?
DID YOU KNOW YOU CAN BUY THE BUILT-IN BOX SEPARATELY?
SAVIEZ-VOUS QUE VOUS POUVEZ ACHETER LA BOX ENCASTRÉE SÉPARÉMENT?
¿SABÍAS QUE PUEDES COMPRAR LA BOX EMPOTRADA POR SEPARADO?

INT = 75,00 €

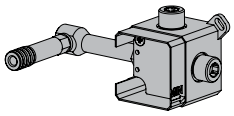

INT | BOX | **INT101** 75,00 €

SPIRAL070C

Monocomando Embutir Lavatório
Concealed Washbasin Mixer
Mitigeur Lavabo Encastré
Monomando Lavabo Empotrar

EXT = 157,47 €

C = INT + EXT

CR	232,47 €	AT	278,96 €	ORM	390,33 €	GM	390,33 €
PR	278,96 €	ST	306,86 €	CB	390,33 €	GMM	390,33 €
BR	278,96 €	OR	390,33 €	CBM	390,33 €		

C = 232,47 €

+

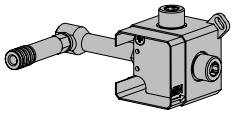

Simplesmente natural

Simply natural

Simplement naturelle

Simplemente natural

NEGRO MARQUINHA

EX: *NAT010* **01**

Mármore de origem espanhola, conhecido pela sua elegância distinta. Com um fundo preto intenso e veios brancos marcantes, este mármore traz um toque de sofisticação e força a qualquer ambiente.

Marble of Spanish origin, known for its distinctive elegance. With an intense black background and striking white veins, this marble brings a touch of sophistication and strength to any environment.

Marbre d'origine espagnole, connu pour son élégance distinctive. Avec un fond noir intense et des veines blanches saisissantes, ce marbre apporte une touche de sophistication et de force à tout environnement.

Mármol de origen español, conocido por su elegancia distintiva. Con un fondo negro intenso y vetas blancas llamativas, este mármol aporta un toque de sofisticación y fuerza a cualquier ambiente.

ESTREMOZ

EX: *NAT010* **02**

Mármore extraído na região do Alentejo, em Portugal. Conhecido pela sua delicada cristalinidade e notável homogeneidade, este mármore oferece uma estética refinada e uniforme.

Marble extracted from the Alentejo region in Portugal. Known for its delicate crystallinity and remarkable homogeneity, this marble offers a refined and uniform aesthetic.

Marbre extrait de la région de l'Alentejo, au Portugal. Connu pour sa cristallinité délicate et son homogénéité remarquable, ce marbre offre une esthétique raffinée et uniforme.

Mármol extraído de la región del Alentejo, en Portugal. Conocido por su delicada cristalinidad y notable homogeneidad, este mármol ofrece una estética refinada y uniforme.

PELE DE TIGRE

EX: *NAT010* **03**

Mármore português de aspeto calcítico, textura granoblástica, de grão fino a médio e cor branca, ornamentado por veios escuros acinzentados.

Portuguese marble with calcitic appearance, granoblastic texture, fine to medium grain, and white color, adorned with dark gray veins.

Marbre portugais d'aspect calcitique, texture granoblastique, grain fin à moyen et couleur blanche, orné de veines grises foncées.

Mármol portugués de aspecto calcítico, textura granoblástica, grano fino a medio y color blanco, adornado con vetas oscuras grisáceas.

CR **CROMADO** | CHROME | CHROME | CROMO

PR **PRETO MATE** | BLACK MATT | NOIR MAT | NEGRO MATE

BR **BRANCO MATE** | WHITE MATT | BLANC MAT | BLANCO MATE

ST (PVD) **SATINOX** | SATINOX | SATINOX | SATINOX

AT **ANTRACITE** | ANTHRACITE | ANTHRACITE | ANTRACITA

AC1360

NAT010 | **NAT011**

Monocomando Lavatório
Washbasin Mixer
Mitigeur Lavabo
Monomando Lavabo

CR	271,13 €	ORM	455,24 €	CR	284,78 €	ORM	478,16 €
PR	325,36 €	CB	455,24 €	PR	341,74 €	CB	478,16 €
BR	325,36 €	CBM	455,24 €	BR	341,74 €	CBM	478,16 €
AT	325,36 €	GM	455,24 €	AT	341,74 €	GM	478,16 €
ST	357,89 €	GMM	455,24 €	ST	375,91 €	GMM	478,16 €
OR	455,24 €			OR	478,16 €		

AC1360

NAT050 | **NAT051**

Monocomando Lavatório
Washbasin Mixer
Mitigeur Lavabo
Monomando Lavabo

CR	288,89 €	ORM	485,06 €	CR	302,54 €	ORM	507,98 €
PR	346,67 €	CB	485,06 €	PR	363,05 €	CB	507,98 €
BR	346,67 €	CBM	485,06 €	BR	363,05 €	CBM	507,98 €
AT	346,67 €	GM	485,06 €	AT	363,05 €	GM	507,98 €
ST	381,33 €	GMM	485,06 €	ST	399,35 €	GMM	507,98 €
OR	485,06 €			OR	507,98 €		

AC1360

NAT020 | **NAT021**

Monocomando Bidé
Bidet Mixer
Mitigeur Bidet
Monomando Bidé

CR	271,13 €	ORM	455,24 €	CR	284,78 €	ORM	478,16 €
PR	325,36 €	CB	455,24 €	PR	341,74 €	CB	478,16 €
BR	325,36 €	CBM	455,24 €	BR	341,74 €	CBM	478,16 €
AT	325,36 €	GM	455,24 €	AT	341,74 €	GM	478,16 €
ST	357,89 €	GMM	455,24 €	ST	375,91 €	GMM	478,16 €
OR	455,24 €			OR	478,16 €		

AC1360

NAT030

Monocomando Duche
Shower Mixer
Mitigeur Douche
Monomando Ducha

CR	389,16 €	AT	466,99 €	ORM	653,42 €	GM	653,42 €
PR	466,99 €	ST	513,69 €	CB	653,42 €	GMM	653,42 €
BR	466,99 €	OR	653,42 €	CBM	653,42 €		

OR (PVD) **DOURADO** | GOLD | DORÉ | DORADO · **ORM (PVD)** **DOURADO MATE** | GOLD MATT | DORÉ MAT | DORADO MATE · **CB (PVD)** **COBRE** | COPPER | CUIVRE | COBRE · **CBM (PVD)** **COBRE MATE** | COPPER MATT | CUIVRE MAT | COBRE MATE · **GM (PVD)** **GUNMETAL** GUNMETAL · **GMM (PVD)** **GUNMETAL MATE** GUNMETAL MAT

NAT040

Monocomando Banheira
Bath Mixer
Mitigeur Baignoire
Monomando Baño

CR	446,11 €	AT	535,33 €	ORM	749,04 €	GM	749,04 €
PR	535,33 €	ST	588,87 €	CB	749,04 €	GMM	749,04 €
BR	535,33 €	OR	749,04 €	CBM	749,04 €		

NAT070

Monocomando Embutir Lavatório
Concealed Washbasin Mixer
Mitigeur Lavabo Encastré
Monomando Lavabo Empotrar

CR	322,36 €	AT	386,83 €	ORM	541,26 €	GM	541,26 €
PR	386,83 €	ST	425,52 €	CB	541,26 €	GMM	541,26 €
BR	386,83 €	OR	541,26 €	CBM	541,26 €		

NAT016

Monocomando Lavatório Montagem À Bancada
Deck-mounted Washbasin Mixer
Mitigeur Lavabo de Plan
Monomando Lavabo de Encimera

CR	255,37 €	AT	306,44 €	ORM	428,78 €	GM	428,78 €
PR	306,44 €	ST	337,09 €	CB	428,78 €	GMM	428,78 €
BR	306,44 €	OR	428,78 €	CBM	428,78 €		

NAT070B

Misturadora Lavatório 3 Furos Bancada
3 Hole Deck-Mounted Concealed Washbasin Mixer
Mélangeur Lavabo Encastré 3 Trous De Plan
Mezclador Lavabo Empotrar 3 Agujeros De Encimera

CR	312,71 €	AT	375,25 €	ORM	525,05 €	GM	525,05 €
PR	375,25 €	ST	412,77 €	CB	525,05 €	GMM	525,05 €
BR	375,25 €	OR	525,05 €	CBM	525,05 €		

AC1340 35P

5 l/m

BOX | **INT101**
75,00 €

NAT070C

Monocomando Embutir Lavatório
Concealed Washbasin Mixer
Mitigeur Lavabo Encastré
Monomando Lavabo Empotrar

CR	264,03 €	AT	316,83 €	ORM	443,31 €	GM	443,31 €
PR	316,83 €	ST	348,51 €	CB	443,31 €	GMM	443,31 €
BR	316,83 €	OR	443,31 €	CBM	443,31 €		

AC1340 35P

5 l/m

BOX | **INT100**
80,00 €

NAT070A

Monocomando Embutir Lavatório
Concealed Washbasin Mixer
Mitigeur Lavabo Encastré
Monomando Lavabo Empotrar

CR	274,68 €	AT	329,61 €	ORM	461,19 €	GM	461,19 €
PR	329,61 €	ST	362,57 €	CB	461,19 €	GMM	461,19 €
BR	329,61 €	OR	461,19 €	CBM	461,19 €		

AC1340 35P

BOX | **INT102**
65,00 €

NAT090

Monocomando Embutir Duche 1 Via
Concealed 1 Way Out Shower Mixer
Mitigeur Douche Encastrée 1 Voie
Monomando Ducha Empotrar 1 Via

CR	212,44 €	AT	254,93 €	ORM	356,70 €	GM	356,70 €
PR	254,93 €	ST	280,42 €	CB	356,70 €	GMM	356,70 €
BR	254,93 €	OR	356,70 €	CBM	356,70 €		

AC1840 25

AC1340 35P

BOX | **INT105**
95,00 €

NAT080

Monocomando Embutir Banho/Duche 2 Vias
Concealed 2 Way Bath/Shower Mixer
Mitigeur Baignoire/Douche Encastré 2 Voies
Monomando Baño/Ducha Empotrar 2 Vias

CR	281,18 €	AT	337,42 €	ORM	472,11 €	GM	472,11 €
PR	337,42 €	ST	371,16 €	CB	472,11 €	GMM	472,11 €
BR	337,42 €	OR	472,11 €	CBM	472,11 €		

BONDI WA
HAND WA

AC1340 35P
AC560

BOX | **INT108**
145,00 €

NAT090C

Monocomando Embutir 2/3 Vias Com Chuveiro Mão
Concealed 2/3 Way Mixer With Set Hand Shower
Mitigeur Encastré 2/3 Voies Avec Kit Douchette À Main
Monomando Empotrar 2/3 Vias Con Set De Ducha De Mano

CR	511,04 €	AT	613,25 €	ORM	858,06 €	GM	858,06 €
PR	613,25 €	ST	674,57 €	CB	858,06 €	GMM	858,06 €
BR	613,25 €	OR	858,06 €	CBM	858,06 €		

AC1340 35P
AC560

BOX | **INT109**
145,00 €

NAT090C1

Monocomando Embutir 2/3 Vias Com Chuveiro Mão
Concealed 2/3 Way Mixer With Set Hand Shower
Mitigeur Encastré 2/3 Voies Avec Kit Douchette À Main
Monomando Empotrar 2/3 Vias Con Set De Ducha De Mano

CR	511,04 €	AT	613,25 €	ORM	858,06 €	GM	858,06 €
PR	613,25 €	ST	674,57 €	CB	858,06 €	GMM	858,06 €
BR	613,25 €	OR	858,06 €	CBM	858,06 €		

AC560
AC1360 CC

BOX | **INT121**
165,00 €

NAT090D

Misturadora Embutir 2/3 Vias Com Chuveiro Mão
Concealed 2/3 Way Mixer With Set Hand Shower
Mélangeur Encastré 2/3 Voies Avec Kit Douchette À Main
Mezclador Empotrar 2/3 Vias Con Set De Ducha De Mano

CR	633,95 €	AT	760,74 €	ORM	1 064,42 €	GM	1 064,42 €
PR	760,74 €	ST	836,81 €	CB	1 064,42 €	GMM	1 064,42 €
BR	760,74 €	OR	1 064,42 €	CBM	1 064,42 €		

AC1340 35P
AC560
14 l/m

NAT110 | **NAT111**

Monocomando Banheira 4 Furos
4 Hole Bath Mixer
Mitigeur Baignoire 4 Trous
Monomando Baño 4 Agujeros

CR	583,50 €	ORM	979,72 €	CR	759,23 €	ORM	1 274,77 €
PR	700,20 €	CB	979,72 €	PR	911,07 €	CB	1 274,77 €
BR	700,20 €	CBM	979,72 €	BR	911,07 €	CBM	1 274,77 €
AT	700,20 €	GM	979,72 €	AT	911,07 €	GM	1 274,77 €
ST	770,22 €	GMM	979,72 €	ST	1 002,18 €	GMM	1 274,77 €
OR	979,72 €			OR	1 274,77 €		

AC1340

BOX | **INT101**
75,00 €

NAT120

Monocomando Embutir Sanita/Bidé Com Chuveiro Shut-Off
Concealed Toilet/Bidet Mixer With Shut-Off Shower
Mitigeur Encastré Bidet/Toilette Avec Douchette Shut-Off
Monomando Empotrar Bidet/Inodoro Con Ducha Shut-Off

CR	312,08 €	AT	374,50 €	ORM	524,00 €	GM	524,00 €
PR	374,50 €	ST	411,95 €	CB	524,00 €	GMM	524,00 €
BR	374,50 €	OR	524,00 €	CBM	524,00 €		

NAT130

Tomada Água Completa
Complete Water Intake
Support Mural Avec Prise D'eau
Soporte Ducha Mural Con Toma De Agua

CR	141,84 €	AT	170,21 €	ORM	238,16 €	GM	238,16 €
PR	170,21 €	ST	187,23 €	CB	238,16 €	GMM	238,16 €
BR	170,21 €	OR	238,16 €	CBM	238,16 €		

AC1360

NAT140

200 ABS

Misturadora De Duche Coluna Telescópica Com Chuveiro Ø200 ABS
Shower Mixer With Telescopic Column Nature
Mélangeur Douche Colonne Telescopique Nature
Mezclador Ducha Coluna Telescópica Nature

CR	796,68 €	AT	964,57 €	ORM	1 349,63 €	GM	1 349,63 €
PR	964,57 €	ST	1 061,03 €	CB	1 349,63 €	GMM	1 349,63 €
BR	964,57 €	OR	1 349,63 €	CBM	1 349,63 €		

CR **CROMADO** | CHROME | CHROME | CROMO

PR **PRETO MATE** | BLACK MATT | NOIR MAT | NEGRO MATE

BR **BRANCO MATE** | WHITE MATT | BLANC MAT | BLANCO MATE

ST (PVD) **SATINOX** | SATINOX | SATINOX | SATINOX

AT **ANTRACITE** | ANTHRACITE | ANTHRACITE | ANTRACITA

OR (PVD) **DOURADO** | GOLD | DORÉ | DORADO
ORM (PVD) **DOURADO MATE** | GOLD MATT | DORÉ MAT | DORADO MATE
CB (PVD) **COBRE** | COPPER | CUIVRE | COBRE
CBM (PVD) **COBRE MATE** | COPPER MATT | CUIVRE MAT | COBRE MATE
GM (PVD) **GUNMETAL** GUNMETAL
GMM (PVD) **GUNMETAL MATE** GUNMETAL MAT

AC1360

14 l/m

NAT155

Monocomando Banheira Montagem Ao Chão
Bath Mixer Floor-Mounted
Mitigeur Baignoire Montage Au Sol
Monomando Baño Al Suelo

CR	809,57 €	AT	971,49 €	ORM	1 359,30 €	GM	1 359,30 €
PR	971,49 €	ST	1 068,63 €	CB	1 359,30 €	GMM	1 359,30 €
BR	971,49 €	OR	1 359,30 €	CBM	1 359,30 €		

14 l/m

NAT100A

Bica Banheira Parede Com 180mm
Bath Wall Spout With 180mm
Bec De Baignoire Mural Avec 180mm
Caño Bañera Pared Con 180mm

CR	55,24 €	AT	66,29 €	ORM	92,76 €	GM	92,76 €
PR	66,29 €	ST	72,92 €	CB	92,76 €	GMM	92,76 €
BR	66,29 €	OR	92,76 €	CBM	92,76 €		

NATAC2110 | **NATAC2110A** INTERIOR CURTO | SHORT INTERIOR |INTÉRIEUR COURT | INTERIOR CORTO

Manipulo Nature
Nature Handle
Poignée Nature
Maneta Nature

CR	70,35 €	ORM	118,12 €	CR	70,35 €	ORM	118,12 €
PR	84,42 €	CB	118,12 €	PR	84,42 €	CB	118,12 €
BR	84,42 €	CBM	118,12 €	BR	84,42 €	CBM	118,12 €
AT	84,42 €	GM	118,12 €	AT	84,42 €	GM	118,12 €
ST	92,86 €	GMM	118,12 €	ST	92,86 €	GMM	118,12 €
OR	118,12 €			OR	118,12 €		

AC1940 TEK
AC1180 25

BOX **INT113** 205,00 €

BOX **INT114** 205,00 €

TERCNAT090
1 VIA | 1 WAY | 1 VOIE | 1 VIA

TERCNAT080
2 VIAS | 2 WAY | 2 VOIES | 2 VIAS

Misturadora Embutir Termostática
Concealed Thermostatic Mixer
Mélangeur Encastré Thermostatique
Mezclador Empotrar Termostático

CR	611,25 €	ORM	1 026,31 €	CR	611,25 €	ORM	1 026,31 €
PR	733,50 €	CB	1 026,31 €	PR	733,50 €	CB	1 026,31 €
BR	733,50 €	CBM	1 026,31 €	BR	733,50 €	CBM	1 026,31 €
AT	733,50 €	GM	1 026,31 €	AT	733,50 €	GM	1 026,31 €
ST	806,85 €	GMM	1 026,31 €	ST	806,85 €	GMM	1 026,31 €
OR	1 026,31 €			OR	1 026,31 €		

AC1940 TEK
AC1180 25

BOX **INT118** 210,00 €

TERCNAT090C

Misturadora Embutir Termostática 2 Vias Com Chuveiro Mão
Concealed 2 Way Thermostatic Mixer With Set Hand Shower
Mélangeur Encastré 2 Voies Thermostatique Avec Kit Douchette À Main
Mezclador Empotrar 2 Vias Termostático Con Set De Ducha De Mano

CR	833,87 €	AT	1 000,64 €	ORM	1 400,10 €	GM	1 400,10 €
PR	1 000,64 €	ST	1 100,70 €	CB	1 400,10 €	GMM	1 400,10 €
BR	1 000,64 €	OR	1 400,10 €	CBM	1 400,10 €		

AC1940 TEK
AC1180 25
AC1360 CC

BOX **INT117** 255,00 €

TERCNAT090A

Misturadora Embutir Termostática 3 Vias
Concealed 3 Way Thermostatic Mixer
Mélangeur Encastré 3 Voies Thermostatique
Mezclador Empotrar 3 Vias Termostático

CR	868,28 €	AT	1 041,94 €	ORM	1 457,88 €	GM	1 457,88 €
PR	1 041,94 €	ST	1 146,13 €	CB	1 457,88 €	GMM	1 457,88 €
BR	1 041,94 €	OR	1 457,88 €	CBM	1 457,88 €		

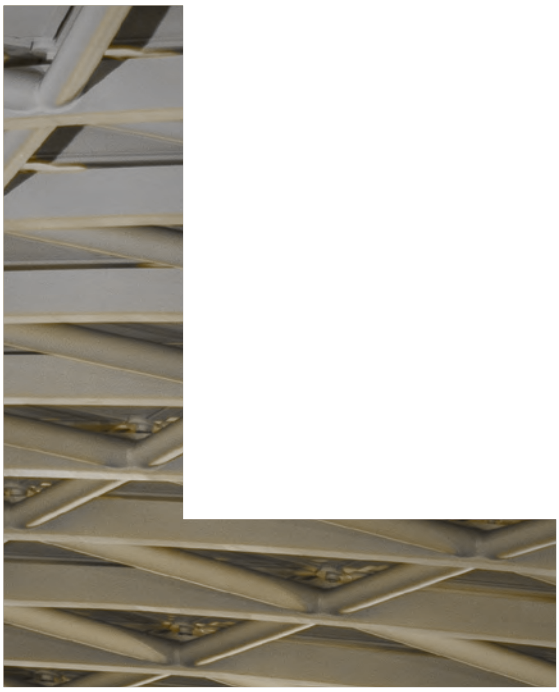

Inspirada em estruturas arquitetónicas que permitem espaços amplos e luminosos

Inspired by architectural structures that allow for spacious and bright spaces

Inspirée par des structures architecturales qui permettent des espaces spacieux et lumineux

Inspirada en estructuras arquitectónicas que permiten espacios amplios y luminosos

AC570 25L

5 l/m

A+

LUX010 | **LUX011**

Monocomando Lavatório
Washbasin Mixer
Mitigeur Lavabo
Monomando Lavabo

CR	126,05 €	CB	201,15 €	CR	139,69 €	CB	224,58 €
PR	148,67 €	CBM	201,15 €	PR	165,98 €	CBM	224,58 €
BR	148,67 €	GM	201,15 €	BR	165,98 €	GM	224,58 €
AT	148,67 €	GMM	201,15 €	AT	165,98 €	GMM	224,58 €
ST	162,38 €	RB	241,37 €	ST	181,42 €	RB	269,50 €
OR	201,15 €	RBM	241,37 €	OR	224,58 €	RBM	269,50 €
ORM	201,15 €			ORM	224,58 €		

AC570 25L

5 l/m

A+

LUX050 120MM | **LUX051** 120MM

Monocomando Lavatório Alto
Washbasin Mixer High Mixer
Mitigeur Lavabo Haut
Monomando Lavabo Alto

CR	178,62 €	CB	289,30 €	CR	192,26 €	CB	312,71 €
PR	212,57 €	CBM	289,30 €	PR	228,55 €	CBM	312,71 €
BR	212,57 €	GM	289,30 €	BR	228,55 €	GM	312,71 €
AT	212,57 €	GMM	289,30 €	AT	228,55 €	GMM	312,71 €
ST	232,68 €	RB	347,15 €	ST	250,25 €	RB	375,25 €
OR	289,30 €	RBM	347,15 €	OR	312,71 €	RBM	375,25 €
ORM	289,30 €			ORM	312,71 €		

AC570 25L

5 l/m

A+

LUX020 | **LUX021**

Monocomando Bidé
Bidet Mixer
Mitigeur Bidet
Monomando Bidé

CR	126,05 €	CB	201,15 €	CR	139,69 €	CB	224,58 €
PR	148,67 €	CBM	201,15 €	PR	165,98 €	CBM	224,58 €
BR	148,67 €	GM	201,15 €	BR	165,98 €	GM	224,58 €
AT	148,67 €	GMM	201,15 €	AT	165,98 €	GMM	224,58 €
ST	162,38 €	RB	241,37 €	ST	181,42 €	RB	269,50 €
OR	201,15 €	RBM	241,37 €	OR	224,58 €	RBM	269,50 €
ORM	201,15 €			ORM	224,58 €		

AC540C 35

COLD START

LUX030
Monocomando Duche
Shower Mixer
Mitigeur Douche
Monomando Ducha

CR	238,17 €	ST	359,75 €	CB	441,66 €	GMM	441,66 €
PR	330,20 €	OR	441,66 €	CBM	441,66 €	RB	530,00 €
BR	330,20 €	ORM	441,66 €	GM	441,66 €	RBM	530,00 €
AT	330,20 €						

CR **CROMADO** | CHROME | CHROME | CROMO
PR **PRETO M.** | BLACK M. | NOIR M. | NEGRO M.
BR **BRANCO M.** | WHITE M. | BLANC M. | BLANCO M.
ST (PVD) **SATINOX** | SATINOX | SATINOX | SATINOX
AT **ANTRACITE** | ANTHRACITE | ANTHRACITE | ANTRACITA
OR (PVD) **DOURADO** | GOLD | DORÉ | DORADO

ORM (PVD) **DOURADO M.** | GOLD M. | DORÉ M. | DORADO M. **CB (PVD)** **COBRE** | COPPER | CUIVRE | COBRE **CBM (PVD)** **COBRE M.** | COPPER M. | CUIVRE M. | COBRE M. **GM (PVD)** **GUNMETAL** GUNMETAL **GMM (PVD)** **GUNMETAL M.** GUNMETAL M. **RB (PVD)** **RAINBOW** RAINBOW **RBM (PVD)** **RAINBOW M.** RAINBOW M.

BOX | **INT100**
80,00 €

LUX040

Monocomando Banheira
Bath Mixer
Mitigeur Baignoire
Monomando Baño

CR	252,15 €	ST	378,79 €	CB	465,09€	GMM	465,09€
PR	347,50 €	OR	465,09€	CBM	465,09€	RB	558,11 €
BR	347,50 €	ORM	465,09€	GM	465,09€	RBM	558,11 €
AT	347,50 €						

LUX070

Monocomando Embutir Lavatório
Concealed Washbasin Mixer
Mitigeur Lavabo Encastré
Monomando Lavabo Empotrar

CR	230,54 €	ST	300,03 €	CB	376,32 €	GMM	376,32 €
PR	273,81 €	OR	376,32 €	CBM	376,32 €	RB	451,58 €
BR	273,81 €	ORM	376,32 €	GM	376,32 €	RBM	451,58 €
AT	273,81 €						

BOX | **INT101**
75,00 €

LUX070C

Monocomando Embutir Lavatório
Concealed Washbasin Mixer
Mitigeur Lavabo Encastré
Monomando Lavabo Empotrar

CR	223,89 €	ST	291,26 €	CB	365,17 €	GMM	365,17 €
PR	265,83 €	OR	365,17 €	CBM	365,17 €	RB	438,21 €
BR	265,83 €	ORM	365,17 €	GM	365,17 €	RBM	438,21 €
AT	265,83 €						

BOX | **INT102**
65,00 €

LUX070A

Monocomando Embutir Lavatório
Concealed Washbasin Mixer
Mitigeur Lavabo Encastré
Monomando Lavabo Empotrar

CR	219,23 €	ST	285,39 €	CB	357,35 €	GMM	357,35 €
PR	260,50 €	OR	357,35 €	CBM	357,35 €	RB	428,82 €
BR	260,50 €	ORM	357,35 €	GM	357,35 €	RBM	428,82 €
AT	260,50 €						

CR **CROMADO** | CHROME | CHROME | CROMO
PR **PRETO M.** | BLACK M. | NOIR M. | NEGRO M.
BR **BRANCO M.** | WHITE M. | BLANC M. | BLANCO M.
ST (PVD) **SATINOX** | SATINOX | SATINOX | SATINOX
AT **ANTRACITE** | ANTHRACITE | ANTHRACITE | ANTRACITA
OR (PVD) **DOURADO** | GOLD | DORÉ | DORADO

LUX100

Monocomando Lavatório Parede/Bancada
Wall/Deck-Mounted Concealed Washbasin Mixer
Mitigeur Lavabo Encastré Mur/Plan
Monomando Lavabo Empotrar Pared/ Encimera

CR	163,32 €	ST	212,18 €	CB	263,62 €	GMM	263,62 €
PR	193,93 €	OR	263,62 €	CBM	263,62 €	RB	316,34 €
BR	193,93 €	ORM	263,62 €	GM	263,62 €	RBM	316,34 €
AT	193,93 €						

LUX016

Monocomando Lavatório Montagem À Bancada
Deck-mounted Washbasin Mixer
Mitigeur Lavabo de Plan
Monomando Lavabo de Encimera

CR	211,57 €	ST	275,14 €	CB	345,08 €	GMM	345,08 €
PR	251,18 €	OR	345,08 €	CBM	345,08 €	RB	414,10 €
BR	251,18 €	ORM	345,08 €	GM	345,08 €	RBM	414,10 €
AT	251,18 €						

BOX | **INT103**
100,00 €

LUX070C1

Misturadora Embutir Lavatório
Concealed Washbasin Mixer
Mélangeur Lavabo Encastré
Mezclador Lavabo Empotrar

CR	244,76 €	ST	315,98 €	CB	390,02 €	GMM	390,02 €
PR	289,35 €	OR	390,02 €	CBM	390,02 €	RB	468,03 €
BR	289,35 €	ORM	390,02 €	GM	390,02 €	RBM	468,03 €
AT	289,35 €						

LUX070B

Misturadora Lavatório 3 Furos Bancada
3 Hole Deck-Mounted Concealed Washbasin Mixer
Mélangeur Lavabo Encastré 3 Trous De Plan
Mezclador Lavabo Empotrar 3 Agujeros De Encimera

CR	242,09 €	ST	311,58 €	CB	385,56 €	GMM	385,56 €
PR	285,36 €	OR	385,56 €	CBM	385,56 €	RB	462,67 €
BR	285,36 €	ORM	385,56 €	GM	385,56 €	RBM	462,67 €
AT	285,36 €						

ORM (PVD) **DOURADO M.** | GOLD M. | DORÉ M. | DORADO M. **CB (PVD)** **COBRE** | COPPER | CUIVRE | COBRE **CBM (PVD)** **COBRE M.** | COPPER M. | CUIVRE M. | COBRE M. **GM (PVD)** **GUNMETAL** GUNMETAL **GMM (PVD)** **GUNMETAL M.** GUNMETAL M. **RB (PVD)** **RAINBOW** RAINBOW **RBM (PVD)** **RAINBOW M.** RAINBOW M.

5 l/m

AC.1480 30

BOX | **INT104** 65,00 €

LUX150

Monocomando Lavatório Chão
Washbasin Mixer Floor Mounted
Mitigeur Lavabo Au Sol
Monomando Lavabo Al Suelo

CR	913,15 €	ST	1 202,11 €	CB	1 521,05 €	GMM	1 521,05 €
PR	1 093,87 €	OR	1 521,05 €	CBM	1 521,05 €	RB	1 825,26 €
BR	1 093,87 €	ORM	1 521,05 €	GM	1 521,05 €	RBM	1 825,26 €
AT	1 093,87 €						

AC.540C 35

COLD START

BOX | **INT102** 65,00 €

LUX090

Monocomando Embutir Duche 1 Via
Concealed 1 Way Out Shower Mixer
Mitigeur Douche Encastré 1 Voie
Monomando Ducha Empotrar 1 Via

CR	168,64 €	ST	219,49 €	CB	272,56 €	GMM	272,56 €
PR	200,60 €	OR	272,56 €	CBM	272,56 €	RB	327,08 €
BR	200,60 €	ORM	272,56 €	GM	272,56 €	RBM	327,08 €
AT	200,60 €						

AC.540C 35

AC.1840 25

COLD START

BOX | **INT105** 95,00 €

LUX080

Monocomando Embutir Banho/Duche 2 Vias
Concealed 2 Way Bath/Shower Mixer
Mitigeur Baignoire/Douche Encastré 2 Voies
Monomando Baño/Ducha Empotrar 2 Vias

CR	216,57 €	ST	282,46 €	CB	352,88 €	GMM	352,88 €
PR	257,83 €	OR	352,88 €	CBM	352,88 €	RB	423,47 €
BR	257,83 €	ORM	352,88 €	GM	352,88 €	RBM	423,47 €
AT	257,83 €						

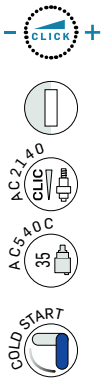

BOX | **INT106**
220,00 €

LUX080B2

Monocomando Embutir Click Banho/Duche 2 Vias
Concealed Click 2 Way Bath/Shower Mixer
Mitigeur Baignoire/Douche Encastré Click 2 Voies
Monomando Baño/Ducha Empotrar Click 2 Vias

CR	284,14 €	ST	371,37 €	CB	466,16 €	GMM	466,16 €
PR	338,66 €	OR	466,16 €	CBM	466,16 €	RB	559,39 €
BR	338,66 €	ORM	466,16 €	GM	466,16 €	RBM	559,39 €
AT	338,66 €						

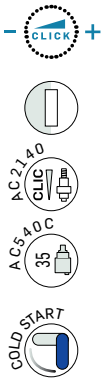

BOX | **INT107**
280,00 €

LUX090B3

Monocomando Embutir Click Banho/Duche 3 Vias
Concealed Click 3 Way Bath/Shower Mixer
Mitigeur Baignoire/Douche Encastré Click 3 Voies
Monomando Baño/Ducha Empotrar Click 3 Vias

CR	394,45 €	ST	516,97 €	CB	651,05 €	GMM	651,05 €
PR	471,03 €	OR	651,05 €	CBM	651,05 €	RB	781,26 €
BR	471,03 €	ORM	651,05 €	GM	651,05 €	RBM	781,26 €
AT	471,03 €						

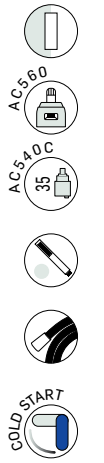

BOX | **INT108**
145,00 €

LUX090C

Monocomando Embutir 2/3 Vias Com Chuveiro Mão
Concealed 2/3 Way Mixer With Set Hand Shower
Mitigeur Encastré 2/3 Voies Avec Kit Douchette À Main
Monomando Empotrar 2/3 Vias Con Set De Ducha De Mano

CR	423,11 €	ST	558,74 €	CB	688,55 €	GMM	688,55 €
PR	512,15 €	OR	688,55 €	CBM	688,55 €	RB	826,26 €
BR	512,15 €	ORM	688,55 €	GM	688,55 €	RBM	826,26 €
AT	512,15 €						

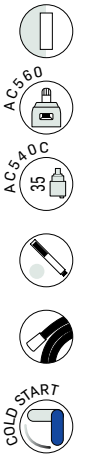

BOX | **INT109**
145,00 €

LUX090C1

Monocomando Embutir 2/3 Vias Com Chuveiro Mão
Concealed 2/3 Way Mixer With Set Hand Shower
Mitigeur Encastré 2/3 Voies Avec Kit Douchette À Main
Monomando Empotrar 2/3 Vias Con Set De Ducha De Mano

CR	401,15 €	ST	529,45 €	CB	651,74 €	GMM	651,74 €
PR	485,52 €	OR	651,74 €	CBM	651,74 €	RB	782,08 €
BR	485,52 €	ORM	651,74 €	GM	651,74 €	RBM	782,08 €
AT	485,52 €						

ORM (PVD) **DOURADO M.** | GOLD M. | DORÉ M. | DORADO M. **CB (PVD)** **COBRE** | COPPER | CUIVRE | COBRE **CBM (PVD)** **COBRE M.** | COPPER M. | CUIVRE M. | COBRE M. **GM (PVD)** **GUNMETAL** GUNMETAL **GMM (PVD)** **GUNMETAL M.** GUNMETAL M. **RB (PVD)** **RAINBOW** RAINBOW **RBM (PVD)** **RAINBOW M.** RAINBOW M.

CONDITIONER

BOX | **INT110**
290,00 €

LUX090CB2

Monocomando Embutir Click Banho/Duche 2 Vias
Concealed Click 2 Way Bath/Shower Mixer
Mitigeur Baignoire/Douche Encastré Click 2 Voies
Monomando Baño/Ducha Empotrar Click 2 Vias

CR	466,32 €	ST	624,08 €	CB	777,05 €	GMM	777,05 €
PR	570,49 €	OR	777,05 €	CBM	777,05 €	RB	932,46 €
BR	570,49 €	ORM	777,05 €	GM	777,05 €	RBM	932,46 €
AT	570,49 €						

BOX | **INT111**
295,00 €

LUX090CB3

Monocomando Embutir Click Banho/Duche 3 Vias
Concealed Click 3 Way Bath/Shower Mixer
Mitigeur Baignoire/Douche Encastré Click 3 Voies
Monomando Baño/Ducha Empotrar Click 3 Vias

CR	484,58 €	ST	649,70 €	CB	809,61 €	GMM	809,61 €
PR	593,78 €	OR	809,61 €	CBM	809,61 €	RB	971,53 €
BR	593,78 €	ORM	809,61 €	GM	809,61 €	RBM	971,53 €
AT	593,78 €						

LUX130

Tomada Água Completa
Complete Water Intake
Support Mural Avec Prise D'eau
Soporte Ducha Mural Con Toma De Agua

CR	124,38 €	ST	172,47 €	CB	207,04 €	GMM	207,04 €
PR	158,90 €	OR	207,04 €	CBM	207,04 €	RB	248,45 €
BR	158,90 €	ORM	207,04 €	GM	207,04 €	RBM	248,45 €
AT	158,90 €						

LUX110 | **LUX111**

Monocomando Banheira 4 Furos
4 Hole Bath Mixer
Mitigeur Baignoire 4 Trous
Monomando Baño 4 Agujeros

CR	495,90 €	CB	834,12 €	CR	671,64 €	CB	1 128,68 €
PR	615,07 €	CBM	834,12 €	PR	825,40 €	CBM	1 128,68 €
BR	615,07 €	GM	834,12 €	BR	825,40 €	GM	1 128,68 €
AT	615,07 €	GMM	834,12 €	AT	825,40 €	GMM	1 354,42 €
ST	672,45 €	RB	1 000,94 €	ST	903,82 €	RB	1 354,42 €
OR	834,12 €	RBM	1 000,94 €	OR	1 128,68 €	RBM	1 354,42 €
ORM	834,12 €			ORM	1 128,68 €		

CR **CROMADO** | CHROME | CHROME | CROMO
PR **PRETO M.** | BLACK M. | NOIR M. | NEGRO M.
BR **BRANCO M.** | WHITE M. | BLANC M. | BLANCO M.
ST (PVD) **SATINOX** | SATINOX | SATINOX | SATINOX
AT **ANTRACITE** | ANTHRACITE | ANTHRACITE | ANTRACITA
OR (PVD) **DOURADO** | GOLD | DORÉ | DORADO

AC1180 25
AC540C 35
COLD START

LUX140	LUX140200I	LUX140250I
200 ABS	200 INOX	250 INOX

Monocomando Duche Com Coluna Telescópica Latão
Shower Mixer With Brass Telescopic Column
Mitigeur Douche Avec Colonne De Douche Laiton Telescopique
Monomando Ducha Con Coluna De Ducha Latón Telescópica

CR	687,04 €	CR	719,32 €	CR	728,63 €
PR	881,98 €			PR	919,58 €
BR	881,98 €			BR	919,58 €
AT	881,98 €			AT	919,58 €
ST	970,18 €			ST	1 011,54 €
OR	1 234,07 €			OR	1 286,68 €
ORM	1 234,07 €			ORM	1 286,68 €
CB	1 234,07 €			CB	1 286,68 €
CBM	1 234,07 €			CBM	1 286,68 €
GM	1 234,07 €			GM	1 286,68 €
GMM	1 234,07 €			GMM	1 286,68 €
RB	1 480,88 €			RB	1 544,01 €
RBM	1 480,88 €			RBM	1 544,01 €

AC1840 25
AC1480 30
14 l/m

BOX | **INT125** 65,00 €

LUX155

Monocomando Banheira Montagem Ao Chão
Bath Mixer Floor-Mounted
Mitigeur Baignoire Montage Au Sol
Monomando Baño Al Suelo

CR	1 053,57 €	ST	1 395,07 €	CB	1 754,88 €	GMM	1 754,88 €
PR	1 271,40 €	OR	1 754,88 €	CBM	1 754,88 €	RB	2 105,85 €
BR	1 271,40 €	ORM	1 754,88 €	GM	1 754,88 €	RBM	2 105,85 €
AT	1 271,40 €						

ORM (PVD) **DOURADO M.** | GOLD M. | DORÉ M. | DORADO M. **CB (PVD)** **COBRE** | COPPER | CUIVRE | COBRE **CBM (PVD)** **COBRE M.** | COPPER M. | CUIVRE M. | COBRE M. **GM (PVD)** **GUNMETAL** GUNMETAL **GMM (PVD)** **GUNMETAL M.** GUNMETAL M. **RB (PVD)** **RAINBOW** RAINBOW **RBM (PVD)** **RAINBOW M.** RAINBOW M.

INT112
30,00 €

LUX120

Monocomando Embutir Sanita/Bidé Com Chuveiro Shut-Off
Concealed Toilet/Bidet Mixer With Shut-Off Shower
Mitigeur Encastré Bidet/Toilette Avec Douchette Shut-Off
Monomando Empotrar Bidet/Inodoro Con Ducha Shut-Off

CR	186,94 €	ST	242,92 €	CB	303,80 €	GMM	303,80 €
PR	221,90 €	OR	303,80 €	CBM	303,80 €	RB	364,56 €
BR	221,90 €	ORM	303,80 €	GM	303,80 €	RBM	364,56 €
AT	221,90 €						

LUX120A1

Torneira Sanita/Bidé Com Jato Lux
Toilet/Bidet Tap With Jet Shower Lux
Robinet Bidet/ Toilette Douchette À Jets Lux
Torneira Bidet/Inodoro Ducha Jato Lux

CR	102,42 €	ST	135,19 €	CB	163,86 €	GMM	163,86 €
PR	122,89 €	OR	163,86 €	CBM	163,86 €	RB	196,63 €
BR	122,89 €	ORM	163,86 €	GM	163,86 €	RBM	196,63 €
AT	122,89 €						

LUX120A

Torneira Sanita/Bidé Com Chuveiro Shut-Off
Toilet/Bidet Tap With Shut-Off Shower
Robinet Bidet/Toilette Avec Douchette Shut-Off
Torneira Bidet/Inodoro Con Ducha Shut-Off

CR	131,94 €	ST	174,16 €	CB	221,53 €	GMM	221,53 €
PR	158,33 €	OR	221,53 €	CBM	221,53 €	RB	265,84 €
BR	158,33 €	ORM	221,53 €	GM	221,53 €	RBM	265,84 €
AT	158,33 €						

LUX110A

Monocomando Misturador Bancada
Deck-Mounted Mixer
Mitigeur De Comptoir
Monomando Empotrar De Encimera

CR	105,07 €	ST	134,56 €	CB	166,56 €	GMM	166,56 €
PR	123,38 €	OR	166,56 €	CBM	166,56 €	RB	199,88 €
BR	123,38 €	ORM	166,56 €	GM	166,56 €	RBM	199,88 €
AT	123,38 €						

ORM (PVD) **DOURADO M.** | GOLD M. | DORÉ M. | DORADO M.

CB (PVD) **COBRE** | COPPER | CUIVRE | COBRE

CBM (PVD) **COBRE M.** | COPPER M. | CUIVRE M. | COBRE M.

GM (PVD) **GUNMETAL** GUNMETAL

GMM (PVD) **GUNMETAL M.** GUNMETAL M.

RB (PVD) **RAINBOW** RAINBOW

RBM (PVD) **RAINBOW M.** RAINBOW M.

14 l/m

LUX100A

Bica Banheira Parede Com 180mm
Bath Wall Spout With 180mm
Bec De Baignoire Mural Avec 180mm
Caño Bañera Pared Con 180mm

CR	55,24 €	ST	73,22 €	CB	92,61 €	GMM	92,61 €
PR	66,57 €	OR	92,61 €	CBM	92,61 €	RB	111,13 €
BR	66,57 €	ORM	92,61 €	GM	92,61 €	RBM	111,13 €
AT	66,57 €						

AC2090

Manípulo Distribuidor Lux
Lux Distributor Handle
Poignée Distributeur Lux
Maneta Distribuidor Lux

CR	32,19 €	ST	39,95 €	CB	43,83 €	GMM	43,83 €
PR	36,32 €	OR	43,83 €	CBM	43,83 €	RB	52,59 €
BR	36,32 €	ORM	43,83 €	GM	43,83 €	RBM	52,59 €
AT	36,32 €						

AC2070 - Ø 35 | **AC2080 - Ø 40**

Manípulo Lux
Lux handle
Poignée Lux
Maneta Lux

CR	31,52 €	CB	42,71 €	CR	31,85 €	CB	43,83 €
PR	35,52 €	CBM	42,71 €	PR	35,91 €	CBM	43,83 €
BR	35,52 €	GM	42,71 €	BR	35,91 €	GM	43,83 €
AT	35,52 €	GMM	42,71 €	AT	35,91 €	GMM	52,59 €
ST	39,07 €	RB	51,26 €	ST	39,50 €	RB	52,59 €
OR	42,71 €	RBM	51,26 €	OR	43,83 €	RBM	52,59 €
ORM	42,71 €			ORM	43,83 €		

AC1940 TEK

AC1180 25

BOX | **INT113** 205,00 €

BOX | **INT114** 205,00 €

TERCLUX090
1 VIA | 1 WAY | 1 VOIE | 1 VIA

TERCLUX080
2 VIAS | 2 WAY | 2 VOIES | 2 VIAS

Misturadora Embutir Termostática
Concealed Thermostatic Mixer
Mélangeur Encastré Thermostatique
Mezclador Empotrar Termostático

CR	463,41 €	CB	757,09 €	CR	463,41 €	CB	757,09 €
PR	551,61 €	CBM	757,09 €	PR	551,61 €	CBM	757,09 €
BR	551,61 €	GM	757,09 €	BR	551,61 €	GM	757,09 €
AT	551,61 €	GMM	757,09 €	AT	551,61 €	GMM	908,51 €
ST	604,46 €	RB	908,51 €	ST	604,46 €	RB	908,51 €
OR	757,09 €	RBM	908,51 €	OR	757,09 €	RBM	908,51 €
ORM	757,09 €			ORM	757,09 €		

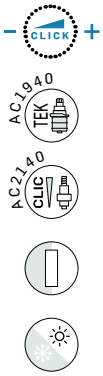

BOX | **INT115**
285,00 €

TERCLUX080B2

Misturadora Embutir Termostática Click 2 Vias Cilincrica
Concealed Click 2 Way Thermostatic Mixer Cilindrica
Mélangeur Encastré Click 2 Voies Thermostatique Cilindrica
Mezclador Empotrar Click 2 Vias Termostático Cilindrica

CR	481,93 €	ST	632,46 €	CB	797,69 €	GMM	797,69 €
PR	576,01 €	OR	797,69 €	CBM	797,69 €	RB	957,22 €
BR	576,01 €	ORM	797,69 €	GM	797,69 €	RBM	957,22 €
AT	576,01 €						

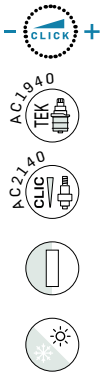

BOX | **INT116**
325,00 €

TERCLUX090B3

Misturadora Embutir Termostática Click 3 Vias Cilincrica
Concealed Click 3 Way Thermostatic Mixer Cilindrica
Mélangeur Encastré Click 3 Voies Thermostatique Cilindrica
Mezclador Empotrar Click 3 Vias Termostático Cilindrica

CR	668,30 €	ST	878,47 €	CB	1 110,09 €	GMM	1 110,09 €
PR	799,66 €	OR	1 110,09 €	CBM	1 110,09 €	RB	1 332,11 €
BR	799,66 €	ORM	1 110,09 €	GM	1 110,09 €	RBM	1 332,11 €
AT	799,66 €						

BOX | **INT117**
255,00 €

TERCLUX090A

Misturadora Embutir Termostática 3 Vias
Concealed 3 Way Thermostatic Mixer
Mélangeur Encastré 3 Voies Thermostatique
Mezclador Empotrar 3 Vias Termostático

CR	658,35 €	ST	857,65 €	CB	1 073,16 €	GMM	1 073,16 €
PR	782,83 €	OR	1 073,16 €	CBM	1 073,16 €	RB	1 287,79 €
BR	782,83 €	ORM	1 073,16 €	GM	1 073,16 €	RBM	1 287,79 €
AT	782,83 €						

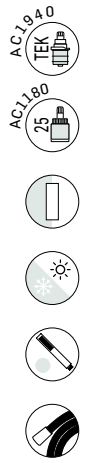

BOX | **INT118**
210,00 €

TERCLUX090C

Misturadora Embutir Termostática 2 Vias Com Chuveiro Mão
Concealed 2 Way Thermostatic Mixer With Set Hand Shower
Mélangeur Encastré 2 Voies Thermostatique Avec Kit Douchette À Main
Mezclador Empotrar 2 Vias Termostático Con Set De Ducha De Mano

CR	659,75 €	ST	839,90 €	CB	1 045,58 €	GMM	1 045,58 €
PR	767,75 €	OR	1 045,58 €	CBM	1 045,58 €	RB	1 254,70 €
BR	767,75 €	ORM	1 045,58 €	GM	1 045,58 €	RBM	1 254,70 €
AT	767,75 €						

ORM (PVD) **DOURADO M.** | GOLD M. | DORÉ M. | DORADO M. | **CB (PVD)** **COBRE** | COPPER | CUIVRE | COBRE | **CBM (PVD)** **COBRE M.** | COPPER M. | CUIVRE M. | COBRE M. | **GM (PVD)** **GUNMETAL** GUNMETAL | **GMM (PVD)** **GUNMETAL M.** GUNMETAL M. | **RB (PVD)** **RAINBOW** RAINBOW | **RBM (PVD)** **RAINBOW M.** RAINBOW M.

BOX | **INT119**
305,00 €

TERCLUX090CB2

Misturadora Embutir Termostática Click 2 Vias Chuveiro Mão Cilindrico
Concealed Click 2 Way Thermostatic Mixer Set Ø Hand Shower
Mélangeur Encastré Click 2 Voies Thermostatique Kit Douchette À Main
Mezclador Empotrar Click 2 Vias Termostático Set De Ducha De Mano

CR	705,50 €	ST	947,41 €	CB	1 187,63 €	GMM	1 187,63 €
PR	864,43 €	OR	1 187,63 €	CBM	1 187,63 €	RB	1 425,17 €
BR	864,43 €	ORM	1 187,63 €	GM	1 187,63 €	RBM	1 425,17 €
AT	864,43 €						

BOX | **INT120**
410,00 €

TERCLUX090CB3

Misturadora Embutir Termostática Click 3 Vias Chuveiro Mão Cilindrico
Concealed Click 3 Way Thermostatic Mixer Set Ø Hand Shower
Mélangeur Encastré Click 3 Voies Thermostatique Kit Douchette À Main
Mezclador Empotrar Click 3 Vias Termostático Set De Ducha De Mano

CR	734,16 €	ST	987,09 €	CB	1 238,06 €	GMM	1 238,06 €
PR	900,51 €	OR	1 238,06 €	CBM	1 238,06 €	RB	1 485,67 €
BR	900,51 €	ORM	1 238,06 €	GM	1 238,06 €	RBM	1 485,67 €
AT	900,51 €						

TERCLUX140 (200 ABS) | **TERCLUX140200I** (200 INOX) | **TERCLUX140250I** (250 INOX)

Misturadora Duche Termostática Com Coluna Telescópica Latão
Thermostatic Shower Mixer With Brass Telescopic Column
Mélangeur Douche Thermostatique Avec Colonne De Douche Laiton Telescopique
Mezclador Ducha Termostático Con Coluna De Ducha Latón Telescópica

CR	808,18 €	CR	840,46 €	CR	849,78 €
PR	1 027,09 €			PR	1 064,69 €
BR	1 027,09 €			BR	1 064,69 €
AT	1 027,09 €			AT	1 064,69 €
ST	1 129,79 €			ST	1 171,15 €
OR	1 437,10 €			OR	1 489,71 €
ORM	1 437,10 €			ORM	1 489,71 €
CB	1 437,10 €			CB	1 489,71 €
CBM	1 437,10 €			CBM	1 489,71 €
GM	1 437,10 €			GM	1 489,71 €
GMM	1 437,10 €			GMM	1 489,71 €
RB	1 724,52 €			RB	1 787,65 €
RBM	1 724,52 €			RBM	1 787,65 €

ORM (PVD) **DOURADO M.** | GOLD M. | DORÉ M. | DORADO M.
CB (PVD) **COBRE** | COPPER | CUIVRE | COBRE
CBM (PVD) **COBRE M.** | COPPER M. | CUIVRE M. | COBRE M.
GM (PVD) **GUNMETAL** GUNMETAL
GMM (PVD) **GUNMETAL M.** GUNMETAL M.
RB (PVD) **RAINBOW** RAINBOW
RBM (PVD) **RAINBOW M.** RAINBOW M.

Para pessoas que preferem linhas arrojadas

For people who prefer bold lines
Pour les personnes qui préfèrent lignes audacieuses
Para personas que prefieren líneas atrevidas

BOLD

AC1360 CC

BOLD010 | **BOLD011**

Misturadora Lavatório
Washbasin Mixer
Mélangeur Lavabo
Mezclador Lavabo

CR	175,67 €	ORM	275,26 €	CR	189,31 €	ORM	298,68 €
PR	206,95 €	CB	275,26 €	PR	222,93 €	CB	298,68 €
BR	206,95 €	CBM	275,26 €	BR	222,93 €	CBM	298,68 €
AT	206,95 €	GM	275,26 €	AT	222,93 €	GM	298,68 €
ST	225,45 €	GMM	275,26 €	ST	243,03 €	GMM	298,68 €
OR	275,26 €			OR	298,68 €		

AC1360 CC

BOLD050 | **BOLD051**

Misturadora Lavatório Alto
Washbasin High Mixer
Mélangeur Lavabo Haut
Mezclador Lavabo Alto

CR	189,40 €	ORM	318,01 €	CR	203,55 €	ORM	341,77 €
PR	227,28 €	CB	318,01 €	PR	244,26 €	CB	341,77 €
BR	227,28 €	CBM	318,01 €	BR	244,26 €	CBM	341,77 €
AT	227,28 €	GM	318,01 €	AT	244,26 €	GM	341,77 €
ST	250,01 €	GMM	318,01 €	ST	268,69 €	GMM	341,77 €
OR	318,01 €			OR	341,77 €		

AC1360 CC

BOLD020 | **BOLD021**

Misturadora Bidé
Bidet Mixer
Mélangeur Bidet
Mezclador Bidé

CR	175,67 €	ORM	275,26 €	CR	189,31 €	ORM	298,68 €
PR	206,95 €	CB	275,26 €	PR	222,93 €	CB	298,68 €
BR	206,95 €	CBM	275,26 €	BR	222,93 €	CBM	298,68 €
AT	206,95 €	GM	275,26 €	AT	222,93 €	GM	298,68 €
ST	225,45 €	GMM	275,26 €	ST	243,03 €	GMM	298,68 €
OR	275,26 €			OR	298,68 €		

AC1360 CC

BOLD030

Misturadora Duche
Shower Mixer
Mélangeur Douche
Mezclador Ducha

CR	240,54 €	AT	331,23 €	OR	436,56 €	ORM	436,56 €
PR	331,23 €	ST	359,85 €	CB	436,56 €	CBM	436,56 €
BR	331,23 €			GM	436,56 €	GMM	436,56 €

CR **CROMADO** | CHROME | CHROME | CROMO
PR **PRETO MATE** | BLACK MATT | NOIR MAT | NEGRO MATE
BR **BRANCO MATE** | WHITE MATT | BLANC MAT | BLANCO MATE
ST (PVD) **SATINOX** | SATINOX | SATINOX | SATINOX
AT **ANTRACITE** | ANTHRACITE | ANTHRACITE | ANTRACITA

OR (PVD) **DOURADO** | GOLD | DORÉ | DORADO
ORM (PVD) **DOURADO MATE** | GOLD MATT | DORÉ MAT | DORADO MATE
CB (PVD) **COBRE** | COPPER | CUIVRE | COBRE
CBM (PVD) **COBRE MATE** | COPPER MATT | CUIVRE MAT | COBRE MATE
GM (PVD) **GUNMETAL** GUNMETAL
GMM (PVD) **GUNMETAL MATE** GUNMETAL MAT

AC1360 CC

14 l/m

BOLD040

Misturadora Banheira
Bath Mixer
Mélangeur Baignoire
Mezclador Baño

CR	306,43 €	AT	411,10 €	OR	547,01 €	ORM	547,01 €
PR	411,10 €	ST	447,72 €	CB	547,01 €	CBM	547,01 €
BR	411,10 €			GM	547,01 €	GMM	547,01 €

AC1360 CC

5 l/m

BOX | **INT103** 100,00 €

BOLD070

Misturadora Embutir Lavatório
Concealed Washbasin Mixer
Mélangeur Lavabo Encastré
Mezclador Lavabo Empotrar

CR	233,57 €	AT	276,18 €	OR	372,32 €	ORM	372,32 €
PR	276,18 €	ST	301,61 €	CB	372,32 €	CBM	372,32 €
BR	276,18 €			GM	372,32 €	GMM	372,32 €

AC1340 35P

5 l/m

BOLD016

Monocomando Lavatório 2 Furos Bancada
2 Hole Deck-Mounted Concealed Washbasin Mixer
Mitigeur Lavabo Encastré 2 Trous De Plan
Monomando Lavabo Empotrar 2 Agujeros De Encimera

CR	210,98 €	AT	250,58 €	OR	344,60 €	ORM	344,60 €
PR	250,58 €	ST	274,55 €	CB	344,60 €	CBM	344,60 €
BR	250,58 €			GM	344,60 €	GMM	344,60 €

AC1360 CC

5 l/m

BOLD070B

Misturadora Lavatório 3 Furos Bancada
3 Hole Deck-Mounted Concealed Washbasin Mixer
Mélangeur Lavabo Encastré 3 Trous De Plan
Mezclador Lavabo Empotrar 3 Agujeros De Encimera

CR	223,92 €	AT	264,20 €	OR	356,71 €	ORM	356,71 €
PR	264,20 €	ST	288,42 €	CB	356,71 €	CBM	356,71 €
BR	264,20 €			GM	356,71 €	GMM	356,71 €

AC1340 35P

5 l/m

BOX **INT101**
75,00 €

BOLD070C

Monocomando Embutir Lavatório
Concealed Washbasin Mixer
Mitigeur Lavabo Encastré
Monomando Lavabo Empotrar

CR	219,63 €	AT	261,23 €	OR	359,10 €	ORM	359,10 €
PR	261,23 €	ST	286,26 €	CB	359,10 €	CBM	359,10 €
BR	261,23 €			GM	359,10 €	GMM	359,10 €

AC1340 35P

5 l/m

BOX **INT100**
80,00 €

BOLD070A

Monocomando Embutir Lavatório
Concealed Washbasin Mixer
Mitigeur Lavabo Encastré
Monomando Lavabo Empotrar

CR	230,28 €	AT	274,54 €	OR	376,95 €	ORM	376,95 €
PR	274,54 €	ST	300,90 €	CB	376,95 €	CBM	376,95 €
BR	274,54 €			GM	376,95 €	GMM	376,95 €

AC1340 35P

BOX **INT102**
65,00 €

BOLD090

Monocomando Embutir Duche 1 Via
Concealed 1 Way Out Shower Mixer
Mitigeur Douche Encastré 1 Voie
Monomando Ducha Empotrar 1 Via

CR	168,05 €	AT	200,00 €	OR	272,08 €	ORM	272,08 €
PR	200,00 €	ST	218,90 €	CB	272,08 €	CBM	272,08 €
BR	200,00 €			GM	272,08 €	GMM	272,08 €

AC1840 25

AC1340 35P

BOX **INT105**
95,00 €

BOLD080

Monocomando Embutir Banho/Duche 2 Vias
Concealed 2 Way Bath/Shower Mixer
Mitigeur Baignoire/Douche Encastré 2 Voies
Monomando Baño/Ducha Empotrar 2 Vias

CR	226,05 €	AT	271,27 €	OR	379,55 €	ORM	379,55 €
PR	271,27 €	ST	298,39 €	CB	379,55 €	CBM	379,55 €
BR	271,27 €			GM	379,55 €	GMM	379,55 €

OR (PVD) **DOURADO** | GOLD | DORÉ | DORADO
ORM (PVD) **DOURADO MATE** | GOLD MATT | DORÉ MAT | DORADO MATE
CB (PVD) **COBRE** | COPPER | CUIVRE | COBRE
CBM (PVD) **COBRE MATE** | COPPER MATT | CUIVRE MAT | COBRE MATE
GM (PVD) **GUNMETAL** GUNMETAL
GMM (PVD) **GUNMETAL MATE** GUNMETAL MAT

BOX | **INT108**
145,00 €

BOLD090C

Monocomando Embutir 2/3 Vias Com Chuveiro Mão
Concealed 2/3 Way Mixer With Set Hand Shower
Mitigeur Encastré 2/3 Voies Avec Kit Douchette À Main
Monomando Empotrar 2/3 Vias Con Set De Ducha De Mano

CR	422,25 €	AT	510,95 €	OR	687,59 €	ORM	687,59 €
PR	510,95 €	ST	557,54 €	CB	687,59 €	CBM	687,59 €
BR	510,95 €			GM	687,59 €	GMM	687,59 €

BOX | **INT109**
145,00 €

BOLD090C1

Monocomando Embutir 2/3 Vias Com Chuveiro Mão
Concealed 2/3 Way Mixer With Set Hand Shower
Mitigeur Encastré 2/3 Voies Avec Kit Douchette À Main
Monomando Empotrar 2/3 Vias Con Set De Ducha De Mano

CR	422,25 €	AT	510,95 €	OR	687,59 €	ORM	687,59 €
PR	510,95 €	ST	557,54 €	CB	687,59 €	CBM	687,59 €
BR	510,95 €			GM	687,59 €	GMM	687,59 €

BOX | **INT121**
165,00 €

BOLD090D

Misturadora Embutir 2/3 Vias Com Chuveiro Mão
Concealed 2/3 Way Mixer With Set Hand Shower
Mélangeur Encastré 2/3 Voies Avec Kit Douchette À Main
Mezclador Empotrar 2/3 Vias Con Set De Ducha De Mano

CR	500,76 €	AT	603,11 €	OR	810,16 €	ORM	810,16 €
PR	603,11 €	ST	657,83 €	CB	810,16 €	CBM	810,16 €
BR	603,11 €			GM	810,16 €	GMM	810,16 €

OR (PVD) **DOURADO** | GOLD | DORÉ | DORADO
ORM (PVD) **DOURADO MATE** | GOLD MATT | DORÉ MAT | DORADO MATE
CB (PVD) **COBRE** | COPPER | CUIVRE | COBRE
CBM (PVD) **COBRE MATE** | COPPER MATT | CUIVRE MAT | COBRE MATE
GM (PVD) **GUNMETAL** GUNMETAL
GMM (PVD) **GUNMETAL MATE** GUNMETAL MAT

AC1340 35P
AC560
14 l/m

BOLD110 | **BOLD111**

Monocomando Banheira 4 Furos
4 Hole Bath Mixer
Mitigeur Baignoire/Douche 4 Trous
Monomando Baño-Ducha 4 Agujeros

CR	494,71 €	ORM	833,16 €	CR	670,45 €	ORM	1 127,72 €
PR	613,87 €	CB	833,16 €	PR	824,20 €	CB	1 127,72 €
BR	613,87 €	CBM	833,16 €	BR	824,20 €	CBM	1 127,72 €
AT	613,87 €	GM	833,16 €	AT	824,20 €	GM	1 127,72 €
ST	671,25 €	GMM	833,16 €	ST	902,62 €	GMM	1 127,72 €
OR	833,16 €			OR	1 127,72 €		

AC1340 35P
STOP
5 l/m

BOX | **INT101**
75,00 €

BOLD120

Monocomando Embutir Sanita/Bidé Com Chuveiro Shut-Off
Concealed Toilet/Bidet Mixer With Shut-Off Shower
Mitigeur Encastré Bidet/Toilette Avec Douchette Shut-Off
Monomando Empotrar Bidet/Inodoro Con Ducha Shut-Off

CR	267,69 €	AT	314,95 €	OR	418,87 €	ORM	418,87 €
PR	314,95 €	ST	343,04 €	CB	418,87 €	CBM	418,87 €
BR	314,95 €			GM	418,87 €	GMM	418,87 €

AC1360 CC

BOLD140

200 ABS

Misturadora Duche Com Coluna Telescópica Latão E Chuveiro Teto
Shower Mixer With Brass Telescopic Column And Shower Head
Mélangeur Douche Avec Colonne Douche Laiton Telesc. Douche De Tête
Mezclador Ducha Con Coluna De Ducha Laton Telescópica Y Ducha De Teto

CR	707,89 €	AT	858,02€	OR	1 200,54 €	ORM	1 200,54 €
PR	858,02 €	ST	943,82 €	CB	1 200,54 €	CBM	1 200,54 €
BR	858,02 €			GM	1 200,54 €	GMM	1 200,54 €

BOLD130

Tomada Água Completa
Complete Water Intake
Support Mural Avec Prise D'eau
Soporte Ducha Mural Con Toma De Agua

CR	124,38 €	AT	158,90 €	OR	207,04 €	ORM	207,04 €
PR	158,90 €	ST	172,47 €	CB	207,04 €	CBM	207,04 €
BR	158,90 €			GM	207,04 €	GMM	207,04 €

BOLD155

Misturadora Banheira Montagem Ao Chão 2 Pés
Bath Mixer 2 Feet Floor-Mounted
Mélangeur Baignoire Montage Au Sol 2 Pieds
Mezclador Baño Al Suelo 2 Pies

CR	720,78 €	AT	870,39 €	OR	1 188,56 €	ORM	1 188,56 €
PR	870,39 €	ST	952,93 €	CB	1 188,56 €	CBM	1 188,56 €
BR	870,39 €			GM	1 188,56 €	GMM	1 188,56 €

BOLD100A

Bica Parede Com 190mm
Bath Wall Spout With 190mm
Bec De Baignoire Mural Avec 190mm
Caño Bañera Pared Con 190mm

CR	55,24 €	AT	66,57 €	OR	92,61 €	ORM	92,61 €
PR	66,57 €	ST	73,22 €	CB	92,61 €	CBM	92,61 €
BR	66,57 €			GM	92,61 €	GMM	92,61 €

AC2110 | **AC2110A** INTERIOR CURTO | SHORT INTERIOR | INTÉRIEUR COURT | INTERIOR CORTO

Manipulo Bold
Bold Handle
Poignée Bold
Maneta Bold

CR	25,96 €	ORM	43,52 €	CR	25,96 €	ORM	43,52 €
PR	30,62 €	CB	43,52 €	PR	30,62 €	CB	43,52 €
BR	30,62 €	CBM	43,52 €	BR	30,62 €	CBM	43,52 €
AT	30,62 €	GM	43,52 €	AT	30,62 €	GM	43,52 €
ST	33,68 €	GMM	43,52 €	ST	33,68 €	GMM	43,52 €
OR	43,52 €			OR	43,52 €		

AC1940 TEK
AC1180 25

BOX | **INT113** 205,00 €

BOX | **INT114** 205,00 €

TERCBOLD090 1 VIA | 1 WAY | 1 VOIE | 1 VIAS | **TERCBOLD080** 2 VIAS | 2 WAY | 2 VOIES | 2 VIAS

Misturadora Embutir Termostática
Concealed Thermostatic Mixer
Mélangeur Encastré Thermostatique
Mezclador Empotrar Termostático

CR	522,46 €	ORM	856,55 €	CR	522,46 €	ORM	856,55 €
PR	622,31 €	CB	856,55 €	PR	622,31 €	CB	856,55 €
BR	622,31 €	CBM	856,55 €	BR	622,31 €	CBM	856,55 €
AT	622,31 €	GM	856,55 €	ST	622,31 €	GM	856,55 €
ST	682,35 €	GMM	856,55 €	AT	682,35 €	GMM	856,55 €
OR	856,55 €			OR	856,55 €		

AC1940 TEK
AC1180 25
AC1360 CC

BOX | **INT117** 255,00 €

TERCBOLD090A

Misturadora Embutir Termostática 3 Vias
Concealed 3 Way Thermostatic Mixer
Mélangeur Encastré 3 Voies Thermostatique
Mezclador Empotrar 3 Vias Termostático

CR	735,10 €	AT	875,54 €	OR	1 203,38 €	ORM	1 203,38 €
PR	875,54 €	ST	959,83 €	CB	1 203,38 €	CBM	1 203,38 €
BR	875,54 €			GM	1 203,38 €	GMM	1 203,38 €

AC1940 TEK
AC1180 25

BOX | **INT118** 210,00 €

TERCBOLD090C

Misturadora Embutir Termostática 2 Vias Com Chuveiro Mão

Concealed 2 Way Thermostatic Mixer With Set Ø Hand Shower
Mélangeur Encastré 2 Voies Thermostatique Avec Kit Douchette à Main | Mezclador Empotrar 2 Vias Termostático Con Set De Ducha de Mano

CR	745,08 €	AT	870,39 €	OR	1 189,67 €	ORM	1 189,67 €
PR	870,39 €	ST	952,93 €	CB	1 189,67 €	CBM	1 189,67 €
BR	870,39 €			GM	1 189,67 €	GMM	1 189,67 €

OR (PVD) **DOURADO** | GOLD | DORÉ | DORADO
ORM (PVD) **DOURADO MATE** | GOLD MATT | DORÉ MAT | DORADO MATE
CB (PVD) **COBRE** | COPPER | CUIVRE | COBRE
CBM (PVD) **COBRE MATE** | COPPER MATT | CUIVRE MAT | COBRE MATE
GM (PVD) **GUNMETAL** GUNMETAL
GMM (PVD) **GUNMETAL MATE** GUNMETAL MAT

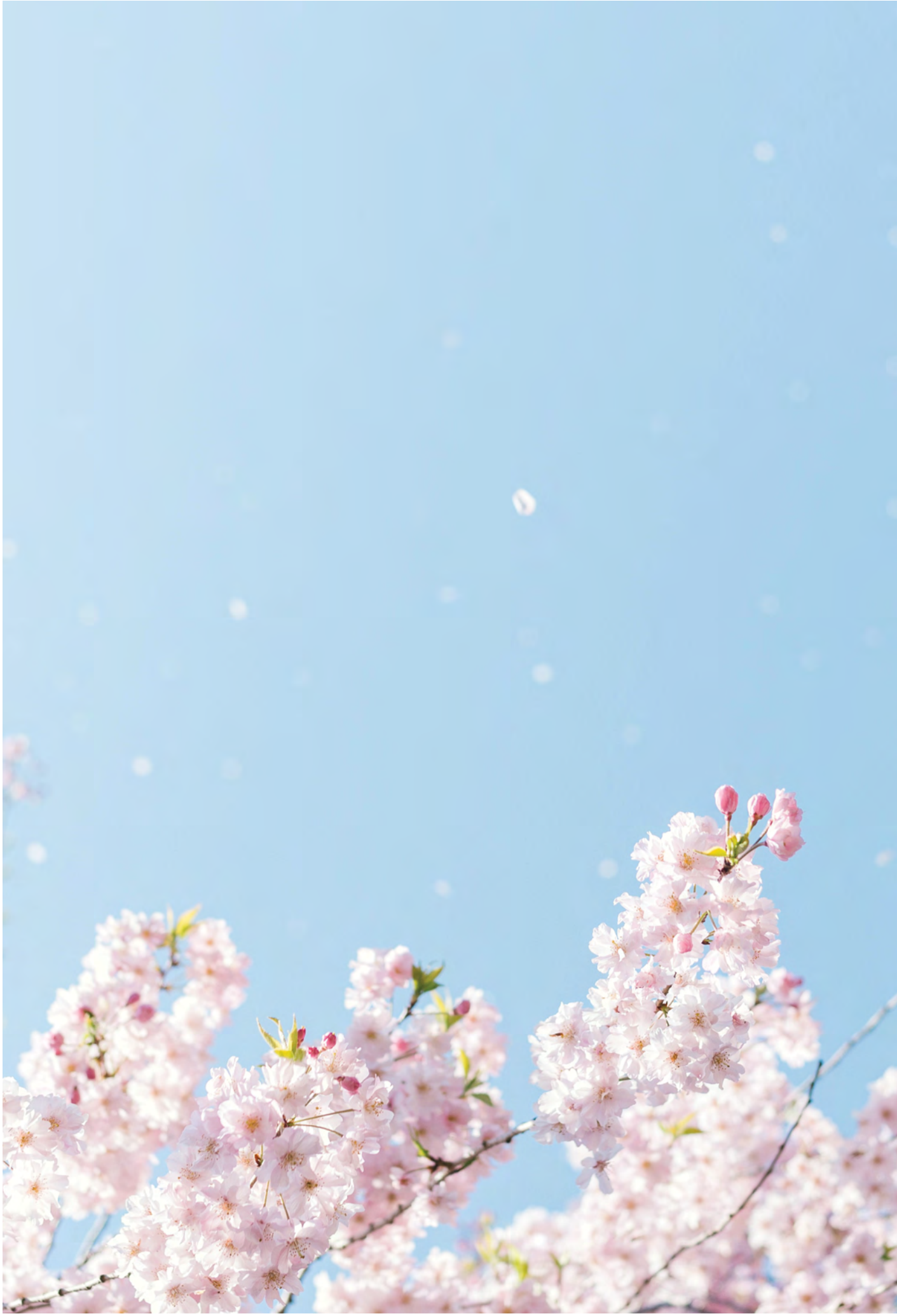

ELEGANCE

Criada a pensar nas formas flúidas da natureza

Created thinking about the fluid forms of nature

Créé en pensant aux formes fluides de la nature

Creado pensando en las formas fluidas de la naturaleza

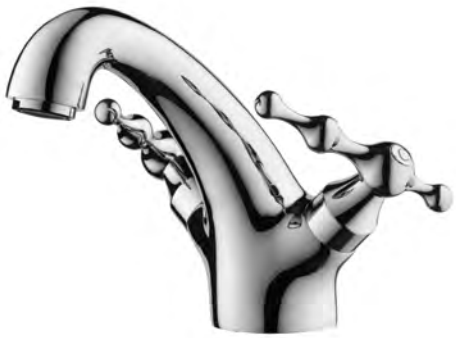

AC1360 CC

5 l/m

EL010 | **EL011**

Misturadora Lavatório
Washbasin Mixer
Mélangeur Lavabo
Mezclador Lavabo

CR	159,99 €	ORM	281,59 €	CR	173,64 €	ORM	305,60 €
PR	191,99 €	CB	281,59 €	PR	208,37 €	CB	305,60 €
BR	191,99 €	CBM	281,59 €	BR	208,37 €	CBM	305,60 €
AT	191,99 €	GM	281,59 €	AT	208,37 €	GM	305,60 €
ST	211,19 €	GMM	281,59 €	ST	229,21 €	GMM	305,60 €
OR	281,59 €			OR	305,60 €		

AC1360 CC

5 l/m

EL050 | **EL051**

Misturadora Lavatório Alto
Washbasin High Mixer
Mélangeur Lavabo Haut
Mezclador Lavabo Alto

CR	230,39 €	ORM	387,05 €	CR	244,04 €	ORM	429,50 €
PR	276,47 €	CB	387,05 €	PR	292,84 €	CB	429,50 €
BR	276,47 €	CBM	387,05 €	BR	292,84 €	CBM	429,50 €
AT	276,47 €	GM	387,05 €	AT	292,84 €	GM	429,50 €
ST	304,12 €	GMM	387,05 €	ST	322,12 €	GMM	429,50 €
OR	387,05 €			OR	429,50 €		

AC1360 CC

5 l/m

EL020 | **EL021**

Misturadora Bidé
Bidet Mixer
Mélangeur Bidet
Mezclador Bidé

CR	153,59 €	ORM	270,33 €	CR	167,24 €	ORM	294,35 €
PR	184,31 €	CB	270,33 €	PR	200,69 €	CB	294,35 €
BR	184,31 €	CBM	270,33 €	BR	200,69 €	CBM	294,35 €
AT	184,31 €	GM	270,33 €	AT	200,69 €	GM	294,35 €
ST	202,74 €	GMM	270,33 €	ST	220,76 €	GMM	294,35 €
OR	270,33 €			OR	294,35 €		

AC1360 CC

EL030

Misturadora Duche
Shower Mixer
Mélangeur Douche
Mezclador Ducha

CR	198,57 €	AT	238,29 €	OR	400,55 €	ORM	400,55 €
PR	238,29 €	ST	262,11 €	CB	400,55 €	CBM	400,55 €
BR	238,29 €			GM	400,55 €	GMM	400,55 €

CR **CROMADO** | CHROME | CHROME | CROMO

PR **PRETO MATE** | BLACK MATT | NOIR MAT | NEGRO MATE

BR **BRANCO MATE** | WHITE MATT | BLANC MAT | BLANCO MATE

ST (PVD) **SATINOX** | SATINOX | SATINOX | SATINOX

AT **ANTRACITE** | ANTHRACITE | ANTHRACITE | ANTRACITA

AC1360 CC

EL040

Misturadora Banheira
Bath Mixer
Mélangeur Baignoire
Mezclador Baño

CR	271,63 €	AT	325,95 €	OR	511,00 €	ORM	511,00 €
PR	325,95 €	ST	358,54 €	CB	511,00 €	CBM	511,00 €
BR	325,95 €			GM	511,00 €	GMM	511,00 €

AC1360 CC

5 l/m

BOX | **INT103** 100,00 €

EL070

Misturadora Embutir Lavatório
Concealed Washbasin Mixer
Mélangeur Lavabo Encastré
Mezclador Lavabo Empotrar

CR	221,76 €	AT	266,11 €	OR	390,29 €	ORM	390,29 €
PR	266,11 €	ST	292,72 €	CB	390,29 €	CBM	390,29 €
BR	266,11 €			GM	390,29 €	GMM	390,29 €

AC1340 35P

5 l/m

BOX | **INT101** 75,00 €

EL070C

Monocomando Embutir Lavatório
Concealed Washbasin Mixer
Mitigeur Lavabo Encastré
Monomando Lavabo Empotrar

CR	218,62 €	AT	262,34 €	OR	385,25 €	ORM	385,25 €
PR	262,34 €	ST	288,58 €	CB	385,25 €	CBM	385,25 €
BR	262,34 €			GM	385,25 €	GMM	385,25 €

AC1340 35P

BOX | **INT102** 65,00 €

EL090

Monocomando Embutir Duche 1 Via
Concealed 1 Way Out Shower Mixer
Mitigeur Douche Encastré 1 Voie
Monomando Ducha Empotrar 1 Via

CR	164,58 €	AT	197,50 €	OR	289,66 €	ORM	289,66 €
PR	197,50 €	ST	217,25 €	CB	289,66 €	CBM	289,66 €
BR	197,50 €			GM	289,66 €	GMM	289,66 €

BOX | **INT105**
95,00 €

EL080

Monocomando Embutir Banho/Duche 2 Vias
Concealed 2 Way Bath/Shower Mixer
Mitigeur Baignoire/Douche Encastré 2 Voies
Monomando Baño/Ducha Empotrar 2 Vias

CR	214,81 €	AT	257,78 €	OR	378,07 €	ORM	378,07 €
PR	257,78 €	ST	283,56 €	CB	378,07 €	CBM	378,07 €
BR	257,78 €			GM	378,07 €	GMM	378,07 €

BOX | **INT108**
145,00 €

EL090C

Monocomando Embutir 2/3 Vias Com Chuveiro Mão
Concealed 2/3 Way Mixer With Set Hand Shower
Mitigeur Encastré 2/3 Voies Avec Kit Douchette À Main
Monomando Empotrar 2/3 Vias Con Set De Ducha De Mano

CR	382,84 €	AT	459,41 €	OR	673,80 €	ORM	673,80 €
PR	459,41 €	ST	505,35 €	CB	673,80 €	CBM	673,80 €
BR	459,41 €			GM	673,80 €	GMM	673,80 €

BOX | **INT109**
145,00 €

EL090C1

Monocomando Embutir 2/3 Vias Com Chuveiro Mão
Concealed 2/3 Way Mixer With Set Hand Shower
Mitigeur Encastré 2/3 Voies Avec Kit Douchette À Main
Monomando Empotrar 2/3 Vias Con Set De Ducha De Mano

CR	363,70 €	AT	436,44 €	OR	640,11 €	ORM	640,11 €
PR	436,44 €	ST	480,08 €	CB	640,11 €	CBM	640,11 €
BR	436,44 €			GM	640,11 €	GMM	640,11 €

BOX | **INT121**
165,00 €

EL090D

Misturadora Embutir 2/3 Vias Com Chuveiro Mão
Concealed 2/3 Way Mixer With Set Hand Shower
Mélangeur Encastré 2/3 Voies Avec Kit Douchette À Main
Mezclador Empotrar 2/3 Vias Con Set De Ducha De Mano

CR	453,61 €	AT	544,33 €	OR	798,36 €	ORM	798,36 €
PR	544,33 €	ST	598,76 €	CB	798,36 €	CBM	798,36 €
BR	544,33 €			GM	798,36 €	GMM	798,36 €

OR (PVD) **DOURADO** | GOLD | DORÉ | DORADO

ORM (PVD) **DOURADO MATE** | GOLD MATT | DORÉ MAT | DORADO MATE

CB (PVD) **COBRE** | COPPER | CUIVRE | COBRE

CBM (PVD) **COBRE MATE** | COPPER MATT | CUIVRE MAT | COBRE MATE

GM (PVD) **GUNMETAL** GUNMETAL

GMM (PVD) **GUNMETAL MATE** GUNMETAL MAT

AC1340 35P STOP 5 l/m

BOX | **INT101** 75,00 €

EL120

Monocomando Embutir Sanita/Bidé Com Chuveiro Shut-Off
Concealed Toilet/Bidet Mixer With Shut-Off Shower
Mitigeur Encastré Bidet/Toilette Avec Douchette Shut-Off
Monomando Empotrar Bidet/Inodoro Con Ducha Shut-Off

CR	244,76 €	AT	293,71 €	OR	430,77 €	ORM	430,77 €
PR	293,71 €	ST	323,08 €	CB	430,77 €	CBM	430,77 €
BR	293,71 €			GM	430,77 €	GMM	430,77 €

EL130

Tomada Água Completa
Complete Water Intake
Support Mural Avec Prise D'eau
Soporte Ducha Mural Con Toma De Agua

CR	87,52 €	AT	105,03 €	OR	179,63 €	ORM	179,63 €
PR	105,03 €	ST	115,52 €	CB	179,63 €	CBM	179,63 €
BR	105,03 €			GM	179,63 €	GMM	179,63 €

AC1360 CC

EL140

200 ABS

Misturadora Duche Com Coluna Telescópica E Chuveiro Teto
Shower Mixer With Telescopic Column And Shower Head |
Mélangeur Douche Avec Colonne Douche Telesc, Douche De Tête |
Mezclador Ducha Con Coluna De Ducha Telescópica Y Ducha De Teto

CR	526,71 €	AT	692,79 €	OR	1 157,02 €	ORM	1 157,02 €
PR	692,79 €	ST	762,07 €	CB	1 157,02 €	CBM	1 157,02 €
BR	692,79 €			GM	1 157,02 €	GMM	1 157,02 €

CR **CROMADO** | CHROME | CHROME | CROMO
PR **PRETO MATE** | BLACK MATT | NOIR MAT | NEGRO MATE
BR **BRANCO MATE** | WHITE MATT | BLANC MAT | BLANCO MATE
ST (PVD) **SATINOX** | SATINOX | SATINOX | SATINOX
AT **ANTRACITE** | ANTHRACITE | ANTHRACITE | ANTRACITA

14 l/m

EL100A

Bica Parede Com 190mm
Bath Wall Spout With 190mm
Bec De Baignoire Mural Avec 190mm
Caño Bañera Pared Con 190mm

CR	59,77 €	AT	71,73 €	OR	105,20 €	ORM	105,20 €
PR	71,73 €	ST	78,90 €	CB	105,20 €	CBM	105,20 €
BR	71,73 €			GM	105,20 €	GMM	105,20 €

AC.1360 CC

EL155

Misturadora Banheira Montagem Ao Chão 2 Pés
Bath Mixer 2 Feet Floor-Mounted
Mélangeur Baignoire Montage Au Sol 2 Pieds
Mezclador Baño Al Suelo 2 Pies

CR	712,43 €	AT	854,91 €	OR	1 152,55 €	ORM	1 152,55 €
PR	854,91 €	ST	940,40 €	CB	1 152,55 €	CBM	1 152,55 €
BR	854,91 €			GM	1 152,55 €	GMM	1 152,55 €

Simples, prática e elegante. Adaptada a qualquer espaço.

Simple, practical and elegant. Adapted to any space
Simple, pratique et élégant. Adapté à n'importe quel espace
Sencillo, práctico y elegante. Adaptado a cualquier espacio

AC570 25L

5 l/m

SLIMASM010 | **SLIMASM011**

Monocomando Lavatório
Washbasin Mixer
Mitigeur Lavabo
Monomando Lavabo

CR	114,50 €	ORM	191,91 €	CR	128,14 €	ORM	215,34 €
PR	114,50 €	CB	191,91 €	PR	128,14 €	CB	215,34 €
BR	114,50 €	CBM	191,91 €	BR	128,14 €	CBM	215,34 €
AT	137,12 €	GM	191,91 €	AT	154,43 €	GM	215,34 €
ST	150,83 €	GMM	191,91 €	ST	169,87 €	GMM	215,34 €
OR	191,91 €			OR	215,34 €		

AC570 25L

5 l/m

SLIMASM050 120MM | **SLIMASM051** 120MM

Monocomando Lavatório Alto
Washbasin High Mixer
Mitigeur Lavabo Haut
Monomando Lavabo Alto

CR	167,07 €	ORM	280,06 €	CR	180,71 €	ORM	303,47 €
PR	167,07 €	CB	280,06 €	PR	180,71 €	CB	303,47 €
BR	167,07 €	CBM	280,06 €	BR	180,71 €	CBM	303,47 €
AT	201,02 €	GM	280,06 €	AT	217,00 €	GM	303,47 €
ST	221,13 €	GMM	280,06 €	ST	238,70 €	GMM	303,47 €
OR	280,06 €			OR	303,47 €		

AC570 25L

5 l/m

SLIMASM020 | **SLIMASM021**

Monocomando Bidé
Bidet Mixer
Mitigeur Bidet
Monomando Bidé

CR	114,50 €	ORM	191,91 €	CR	128,14 €	ORM	215,34 €
PR	114,50 €	CB	191,91 €	PR	128,14 €	CB	215,34 €
BR	114,50 €	CBM	191,91 €	BR	128,14 €	CBM	215,34 €
AT	137,12 €	GM	191,91 €	AT	154,43 €	GM	215,34 €
ST	150,83 €	GMM	191,91 €	ST	169,87 €	GMM	215,34 €
OR	191,91 €			OR	215,34 €		

AC540C 35

COLD START

SLIMASM030

Monocomando Duche
Shower Mixer
Mitigeur Douche
Monomando Ducha

CR	191,70 €	AT	295,55 €	OR	413,94 €	ORM	413,94 €
PR	246,62 €	ST	325,10 €	CB	413,94 €	CBM	413,94 €
BR	246,62 €			GM	413,94 €	GMM	413,94 €

CR **CROMADO** | CHROME | CHROME | CROMO

PR **PRETO MATE** | BLACK MATT | NOIR MAT | NEGRO MATE

BR **BRANCO MATE** | WHITE MATT | BLANC MAT | BLANCO MATE

ST (PVD) **SATINOX** | SATINOX | SATINOX | SATINOX

AT **ANTRACITE** | ANTHRACITE | ANTHRACITE | ANTRACITA

SLIMASM040

Monocomando Banheira
Bath Mixer
Mitigeur Baignoire
Monomando Baño

CR	205,69 €	AT	312,85 €	OR	437,37 €	ORM	437,37 €
PR	260,59 €	ST	344,14 €	CB	437,37 €	CBM	437,37 €
BR	260,59 €			GM	437,37 €	GMM	437,37 €

BOX | **INT100**
80,00 €

SLIMASM070

Monocomando Embutir Lavatório
Concealed Washbasin Mixer
Mitigeur Lavabo Encastré
Monomando Lavabo Empotrar

CR	218,99 €	AT	262,26 €	OR	367,08 €	ORM	367,08 €
PR	218,99 €	ST	288,48 €	CB	367,08 €	CBM	367,08 €
BR	218,99 €			GM	367,08 €	GMM	367,08 €

BOX | **INT101**
75,00 €

SLIMASM070C

Monocomando Embutir Lavatório
Concealed Washbasin Mixer
Mitigeur Lavabo Encastré
Monomando Lavabo Empotrar

CR	212,34 €	AT	254,28 €	OR	355,93 €	ORM	355,93 €
PR	212,34 €	ST	279,71 €	CB	355,93 €	CBM	355,93 €
BR	212,34 €			GM	355,93 €	GMM	355,93 €

BOX | **INT102**
65,00 €

SLIMASM070A

Monocomando Embutir Lavatório
Concealed Washbasin Mixer
Mitigeur Lavabo Encastré
Monomando Lavabo Empotrar

CR	207,68 €	AT	248,95 €	OR	348,11 €	ORM	348,11 €
PR	207,68 €	ST	273,84 €	CB	348,11 €	CBM	348,11 €
BR	207,68 €			GM	348,11 €	GMM	348,11 €

OR (PVD) **DOURADO** | GOLD | DORÉ | DORADO · **ORM (PVD)** **DOURADO MATE** | GOLD MATT | DORÉ MAT | DORADO MATE · **CB (PVD)** **COBRE** | COPPER | CUIVRE | COBRE · **CBM (PVD)** **COBRE MATE** | COPPER MATT | CUIVRE MAT | COBRE MATE · **GM (PVD)** **GUNMETAL** GUNMETAL · **GMM (PVD)** **GUNMETAL MATE** GUNMETAL MAT

AC550 25

5 l/m

SLIMASM100

Monocomando Lavatório Parede/Bancada
Wall/Deck-Mounted Concealed Washbasin Mixer
Mitigeur Lavabo Encastré Mur/Plan
Monomando Lavabo Empotrar Pared/ Encimera

CR	151,77 €	AT	182,38 €	OR	254,38 €	ORM	254,38 €
PR	151,77 €	ST	200,63 €	CB	254,38 €	CBM	254,38 €
BR	151,77 €			GM	254,38 €	GMM	254,38 €

AC550 25

5 l/m

SLIMASM016

Monocomando Lavatório Montagem À Bancada
Deck-mounted Washbasin Mixer
Mitigeur Lavabo de Plan
Monomando Lavabo de Encimera

CR	200,02 €	AT	239,63 €	OR	335,84 €	ORM	335,84 €
PR	200,02 €	ST	263,60 €	CB	335,84 €	CBM	335,84 €
BR	200,02 €			GM	335,84 €	GMM	335,84 €

AC1360 CC

5 l/m

BOX | **INT103**
100,00 €

SLIMASM070C1

Misturadora Embutir Lavatório
Concealed Washbasin Mixer
Mélangeur Lavabo Encastré
Mezclador Lavabo Empotrar

CR	221,66 €	AT	266,25 €	OR	371,54 €	ORM	371,54 €
PR	221,66 €	ST	292,88 €	CB	371,54 €	CBM	371,54 €
BR	221,66 €			GM	371,54 €	GMM	371,54 €

AC1360 CC

5 l/m

SLIMASM070B

Misturadora Lavatório 3 Furos Bancada
3 Hole Deck-Mounted Concealed Washbasin Mixer
Mélangeur Lavabo Encastré 3 Trous De Plan
Mezclador Lavabo Empotrar 3 Agujeros De Encimera

CR	218,99 €	AT	262,26 €	OR	367,08 €	ORM	367,08 €
PR	218,99 €	ST	288,48 €	CB	367,08 €	CBM	367,08 €
BR	218,99 €			GM	367,08 €	GMM	367,08 €

5 l/m

SLIMASM150

Bica Lavatório Montagem Ao Chão
Washbasin Spout Floor-Mounted
Bec Lavabo Montage Au Sol
Caño Lavabo Al Suelo

CR	253,61 €	AT	306,20 €	OR	508,26 €	ORM	508,26 €
PR	253,61 €	ST	336,82 €	CB	508,26 €	CBM	508,26 €
BR	253,61 €			GM	508,26 €	GMM	508,26 €

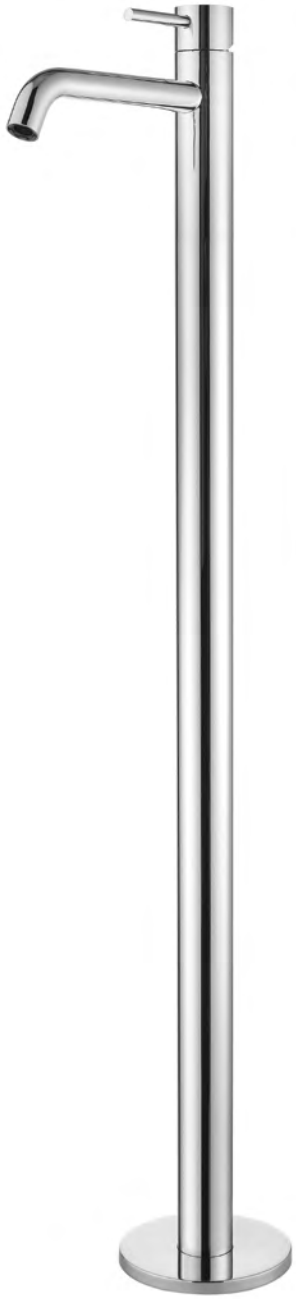

AC1480 30

5 l/m

BOX | **INT104** 65,00 €

SLIMASM150A

Monocomando Lavatório Chão
Washbasin Mixer Floor Mounted
Mitigeur Lavabo Au Sol
Monomando Lavabo Al Suelo

CR	901,60 €	AT	1 082,32 €	OR	1 511,81 €	ORM	1 511,81 €
PR	901,60 €	ST	1 190,56 €	CB	1 511,81 €	CBM	1 511,81 €
BR	901,60 €			GM	1 511,81 €	GMM	1 511,81 €

OR (PVD) **DOURADO** | GOLD | DORÉ | DORADO
ORM (PVD) **DOURADO MATE** | GOLD MATT | DORÉ MAT | DORADO MATE
CB (PVD) **COBRE** | COPPER | CUIVRE | COBRE
CBM (PVD) **COBRE MATE** | COPPER MATT | CUIVRE MAT | COBRE MATE
GM (PVD) **GUNMETAL** GUNMETAL
GMM (PVD) **GUNMETAL MATE** GUNMETAL MAT

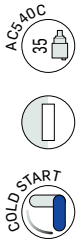

BOX | **INT102**
65,00 €

SLIMASM090

Monocomando Embutir Duche 1 Via
Concealed 1 Way Out Shower Mixer
Mitigeur Douche Encastré 1 Voie
Monomando Ducha Empotrar 1 Via

CR	157,10 €	AT	189,05 €	OR	263,32 €	ORM	263,32 €
PR	157,10 €	ST	207,94 €	CB	263,32 €	CBM	263,32 €
BR	157,10 €			GM	263,32 €	GMM	263,32 €

BOX | **INT105**
95,00 €

SLIMASM080

Monocomando Embutir Banho/Duche 2 Vias
Concealed 2 Way Bath/Shower Mixer
Mitigeur Baignoire/Douche Encastré 2 Voies
Monomando Baño/Ducha Empotrar 2 Vias

CR	218,51 €	AT	262,21 €	OR	366,88 €	ORM	366,88 €
PR	218,51 €	ST	288,43 €	CB	366,88 €	CBM	366,88 €
BR	218,51 €			GM	366,88 €	GMM	366,88 €

BOX | **INT106**
220,00 €

SLIMASM080B2

Monocomando Embutir Click Banho/Duche 2 Vias
Concealed Click 2 Way Bath/Shower Mixer
Mitigeur Baignoire/Douche Encastré Click 2 Voies
Monomando Baño/Ducha Empotrar Click 2 Vias

CR	272,59 €	AT	327,11 €	OR	456,92 €	ORM	456,92 €
PR	272,59 €	ST	359,82 €	CB	456,92 €	CBM	456,92 €
BR	272,59 €			GM	456,92 €	GMM	456,92 €

BOX | **INT107**
280,00 €

SLIMASM090B3

Monocomando Embutir Click Banho/Duche 3 Vias
Concealed Click 3 Way Bath/Shower Mixer
Mitigeur Baignoire/Douche Encastré Click 3 Voies
Monomando Baño/Ducha Empotrar Click 3 Vias

CR	382,90 €	AT	459,48 €	OR	641,81 €	ORM	641,81 €
PR	382,90 €	ST	505,42 €	CB	641,81 €	CBM	641,81 €
BR	382,90 €			GM	641,81 €	GMM	641,81 €

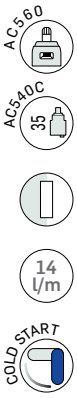

BOX | **INT108** 145,00 €

SLIMASM090CB

Monocomando Embutir Banho/Duche 2/3 Vias
Concealed 2/3 Way Bath/Shower Mixer
Mitigeur Baignoire/Douche Encastré 2/3 Voies
Monomando Baño/Ducha Empotrar 2/3

CR	355,45 €	AT	426,01 €	OR	595,80 €	ORM	595,80 €
PR	355,45 €	ST	468,61 €	CB	595,80 €	CBM	595,80 €
BR	355,45 €			GM	595,80 €	GMM	595,80 €

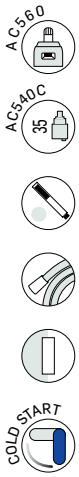

BOX | **INT108** 145,00 €

SLIMASM090C

Monocomando Embutir 2/3 Vias Com Chuveiro Mão
Concealed 2/3 Way Mixer With Set Hand Shower
Mitigeur Encastré 2/3 Voies Avec Kit Douchette À Main
Monomando Empotrar 2/3 Vias Con Set De Ducha De Mano

CR	365,10 €	AT	465,95 €	OR	651,59 €	ORM	651,59 €
PR	388,39 €	ST	512,54 €	CB	651,59 €	CBM	651,59 €
BR	388,39 €			GM	651,59 €	GMM	651,59 €

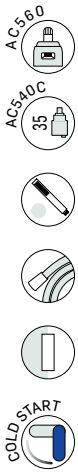

BOX | **INT109** 145,00 €

SLIMASM090C1

Monocomando Embutir 2/3 Vias Com Chuveiro Mão
Concealed 2/3 Way Mixer With Set Hand Shower
Mitigeur Encastré 2/3 Voies Avec Kit Douchette À Main
Monomando Empotrar 2/3 Vias Con Set De Ducha De Mano

CR	343,14 €	AT	439,32 €	OR	614,78 €	ORM	614,78 €
PR	366,43 €	ST	483,25 €	CB	614,78 €	CBM	614,78 €
BR	366,43 €			GM	614,78 €	GMM	614,78 €

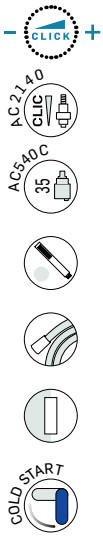

BOX | **INT110** 290,00 €

SLIMASM090CB2

Monocomando Embutir Click Banho/Duche 2 Vias
Concealed Click 2 Way Bath/Shower Mixer
Mitigeur Baignoire/Douche Encastré Click 2 Voies
Monomando Baño/Ducha Empotrar Click 2 Vias

CR	419,86 €	AT	535,84 €	OR	749,33 €	ORM	749,33 €
PR	446,68 €	ST	589,43 €	CB	749,33 €	CBM	749,33 €
BR	446,68 €			GM	749,33 €	GMM	749,33 €

BOX | **INT111**
295,00 €

SLIMASM090CB3

Monocomando Embutir Click Banho/Duche 3 Vias
Concealed Click 3 Way Bath/Shower Mixer
Mitigeur Baignoire/Douche Encastré Click 3 Voies
Monomando Baño/Ducha Empotrar Click 3 Vias

CR	438,12 €	AT	559,13 €	OR	781,89 €	ORM	781,89 €
PR	466,07 €	ST	615,05 €	CB	781,89 €	CBM	781,89 €
BR	466,07 €			GM	781,89 €	GMM	781,89 €

SLIMASM130

Tomada Água Completa
Complete Water Intake
Support Mural Avec Prise D'eau
Soporte Ducha Mural Con Toma De Agua

CR	89,46 €	AT	135,80 €	OR	188,56 €	ORM	188,56 €
PR	112,76 €	ST	149,37 €	CB	188,56 €	CBM	188,56 €
BR	112,76 €			GM	188,56 €	GMM	188,56 €

SLIMASM140 ECO	SLIMASM140 ECO200I	SLIMASM140 ECO250I
200 ABS	200 INOX	250 INOX

Monocomando Duche Com Coluna Telescópica Eco
Shower Mixer With Telescopic Column Eco
Mitigeur Douche Avec Colonne Telescopique Eco
Monomando Ducha Con Columna De Ducha Telescópica Eco

CR 434,66 €	CR 466,94 €	CR 476,26 €

CR **CROMADO** | CHROME | CHROME | CROMO
PR **PRETO MATE** | BLACK MATT | NOIR MAT | NEGRO MATE
BR **BRANCO MATE** | WHITE MATT | BLANC MAT | BLANCO MATE
ST (PVD) **SATINOX** | SATINOX | SATINOX | SATINOX
AT **ANTRACITE** | ANTHRACITE | ANTHRACITE | ANTRACITA

SLIMASM140 ECO200IPR

200 INOX

SLIMASM140 ECO250IPR

250 INOX

Monocomando Duche Com Coluna Telescópica Eco
Shower Mixer With Telescopic Column Eco
Mitigeur Douche Avec Colonne Telescopique Eco
Monomando Ducha Con Columna De Ducha Telescópica Eco

PR 559,13 €

PR 616,19 €

SLIMASM140A ECO200I

200 INOX

SLIMASM140A ECO250I

250 INOX

Monocomando Duche Com Coluna Fixa Eco
Shower Mixer With Fixed Column Eco
Mitigeur Douche Avec Colonne Fixe Eco
Monomando Ducha Con Columna Fija Eco

CR 394,39 €

CR 403,70 €

OR (PVD) **DOURADO** | GOLD | DORÉ | DORADO
ORM (PVD) **DOURADO MATE** | GOLD MATT | DORÉ MAT | DORADO MATE
CB (PVD) **COBRE** | COPPER | CUIVRE | COBRE
CBM (PVD) **COBRE MATE** | COPPER MATT | CUIVRE MAT | COBRE MATE
GM (PVD) **GUNMETAL** GUNMETAL
GMM (PVD) **GUNMETAL MATE** GUNMETAL MAT

SLIMASM140	SLIMASM140 200l	SLIMASM140 250l
200 ABS	200 INOX	250 INOX

Monocomando Duche Com Coluna Telescópica Latão
Shower Mixer With Brass Telescopic Column
Mitigeur Douche Avec Colonne De Douche Laiton Telescopique
Monomando Ducha Con Coluna De Ducha Latón Telescópica

	SLIMASM140	SLIMASM140 200l	SLIMASM140 250l
CR	629,02 €	661,31 €	670,62 €
PR	762,03 €		799,63 €
BR	762,03 €		799,63 €
AT	762,03 €		799,63 €
ST	838,23 €		879,59 €
OR	1 066,23 €		1 118,84 €
ORM	1 066,23 €		1 118,84 €
CB	1 066,23 €		1 118,84 €
CBM	1 066,23 €		1 118,84 €
GM	1 066,23 €		1 118,84 €
GMM	1 066,23 €		1 118,84 €

SLIMASM140A	SLIMASM140A 200l	SLIMASM140A 250l
200 ABS	200 INOX	250 INOX

Monocomando Duche Com Coluna Fixa Latão
Shower Mixer With Brass Fixed Column
Mitigeur Douche Avec Colonne De Douche Laiton Fixe
Monomando Ducha Con Coluna De Ducha Latón Fija

	SLIMASM140A	SLIMASM140A 200l	SLIMASM140A 250l
CR	578,10 €	610,39 €	619,70 €
PR	706,01 €		743,61 €
BR	706,01 €		743,61 €
AT	706,01 €		743,61 €
ST	776,61 €		817,97 €
OR	987,85 €		1 040,46 €
ORM	987,85 €		1 040,46 €
CB	987,85 €		1 040,46 €
CBM	987,85 €		1 040,46 €
GM	987,85 €		1 040,46 €
GMM	987,85 €		1 040,46 €

CR **CROMADO** | CHROME | CHROME | CROMO
PR **PRETO MATE** | BLACK MATT | NOIR MAT | NEGRO MATE
BR **BRANCO MATE** | WHITE MATT | BLANC MAT | BLANCO MATE
ST (PVD) **SATINOX** | SATINOX | SATINOX | SATINOX
AT **ANTRACITE** | ANTHRACITE | ANTHRACITE | ANTRACITA

OR (PVD) **DOURADO** | GOLD | DORÉ | DORADO
ORM (PVD) **DOURADO MATE** | GOLD MATT | DORÉ MAT | DORADO MATE
CB (PVD) **COBRE** | COPPER | CUIVRE | COBRE
CBM (PVD) **COBRE MATE** | COPPER MATT | CUIVRE MAT | COBRE MATE
GM (PVD) **GUNMETAL** GUNMETAL
GMM (PVD) **GUNMETAL MATE** GUNMETAL MAT

SLIMASM145

Monocomando Banheira Com Coluna Telescópica E Chuveiro Teto Ø 200mm

Bath Mixer With Telescopic Column And Shower Head Ø 200mm | Mitigeur Baignoire Avec Colonne De Douche Telescopique Et Douche De Tête Ø 200Mm | Monomando Baño Con Coluna De Ducha Telescópica Y Ducha De Teto Ø 200mm

CR	613,05 €	AT	911,39 €	OR	1 275,22 €	ORM	1 275,22 €
PR	911,39 €	ST	1 002,53 €	CB	1 275,22 €	CBM	1 275,22 €
BR	911,39 €			GM	1 275,22 €	GMM	1 275,22 €

SLIMASM110 | **SLIMASM111**

Monocomando Banheira 3 Furos

3 Hole Bath Mixer
Mitigeur Baignoire 3 Trous
Monomando Baño 3 Agujeros

CR	339,80 €	ORM	609,19 €	CR	505,22 €	ORM	885,89 €
PR	363,11 €	CB	609,19 €	PR	528,51 €	CB	885,89 €
BR	363,11 €	CBM	609,19 €	BR	528,51 €	CBM	885,89 €
AT	435,33 €	GM	609,19 €	AT	633,68 €	GM	885,89 €
ST	478,86 €	GMM	609,19 €	ST	697,05 €	GMM	885,89 €
OR	609,19 €			OR	885,89 €		

CR **CROMADO** | CHROME | CHROME | CROMO
PR **PRETO MATE** | BLACK MATT | NOIR MAT | NEGRO MATE
BR **BRANCO MATE** | WHITE MATT | BLANC MAT | BLANCO MATE
ST (PVD) **SATINOX** | SATINOX | SATINOX | SATINOX
AT **ANTRACITE** | ANTHRACITE | ANTHRACITE | ANTRACITA

14 l/m

SLIMASM155

Bica Banheira Montagem Ao Chão
Bath Spout, Floor-Mounted
Bec Baignoire Montage Au Sol
Caño Bañera Al Suelo

CR	212,34 €	AT	254,28 €	OR	447,11 €	ORM	447,11 €
PR	212,34 €	ST	279,71 €	CB	447,11 €	CBM	447,11 €
BR	212,34 €			GM	447,11 €	GMM	447,11 €

BOX | **INT122** 120,00 €

SLIMASM155A

Monocomando Banheira Montagem Ao Chão
Bath Mixer Floor-Mounted
Mitigeur Baignoire Montage Au Sol
Monomando Baño Al Suelo

CR	1 460,40 €	AT	1 779,90 €	OR	2 486,97 €	ORM	2 486,97 €
PR	1 632,07 €	ST	1 957,90 €	CB	2 486,97 €	CBM	2 486,97 €
BR	1 632,07 €			GM	2 486,97 €	GMM	2 486,97 €

AC570 25L STOP

BOX | **INT112** 30,00 €

SLIMASM120

Monocomando Embutir Sanita/Bidé Com Chuveiro Shut-Off
Concealed Toilet/Bidet Mixer With Shut-Off Shower
Mitigeur Encastré Bidet/Toilette Avec Douchette Shut-Off
Monomando Empotrar Bidet/Inodoro Con Ducha Shut-Off

CR	186,94 €	AT	221,90 €	OR	303,80 €	ORM	303,80 €
PR	221,90 €	ST	242,92 €	CB	303,80 €	CBM	303,80 €
BR	221,90 €			GM	303,80 €	GMM	303,80 €

AC1360 CC STOP

SLIMASM120A

Torneira Sanita/Bidé Com Chuveiro Shut-Off
Toilet/Bidet Tap With Shut-Off Shower
Robinet Bidet/Toilette Avec Douchette Shut-Off
Torneira Bidet/Inodoro Con Ducha Shut-Off

CR	113,75 €	AT	136,50 €	OR	190,98 €	ORM	190,98 €
PR	136,50 €	ST	150,15 €	CB	190,98 €	CBM	190,98 €
BR	136,50 €			GM	190,98 €	GMM	190,98 €

AC2010 28 STOP

SLIMASM120B

Torneira Sanita/Bidé Com Chuveiro Shut-Off
Toilet/Bidet Tap With Shut-Off Shower
Robinet Bidet/Toilette Avec Douchette Shut-Off
Torneira Bidet/Inodoro Con Ducha Shut-Off

CR	127,23 €	AT	152,67 €	OR	213,62 €	ORM	213,62 €
PR	152,67 €	ST	167,94 €	CB	213,62 €	CBM	213,62 €
BR	152,67 €			GM	213,62 €	GMM	213,62 €

14 l/m

SLIMASM100A

Bica Banheira Parede Com 190mm
Bath Wall Spout With 190mm
Bec De Baignoire Mural Avec 190mm
Caño Bañera Pared Con 190mm

CR	55,24 €	AT	66,57 €	OR	92,61 €	ORM	92,61 €
PR	55,24 €	ST	73,22 €	CB	92,61 €	CBM	92,61 €
BR	55,24 €			GM	92,61 €	GMM	92,61 €

OR (PVD) **DOURADO** | GOLD | DORÉ | DORADO

ORM (PVD) **DOURADO MATE** | GOLD MATT | DORÉ MAT | DORADO MATE

CB (PVD) **COBRE** | COPPER | CUIVRE | COBRE

CBM (PVD) **COBRE MATE** | COPPER MATT | CUIVRE MAT | COBRE MATE

GM (PVD) **GUNMETAL** GUNMETAL

GMM (PVD) **GUNMETAL MATE** GUNMETAL MAT

AC550 25

SLIMASM110A

Monocomando Misturador Bancada
Deck-Mounted Mixer
Mitigeur De Comptoir
Monomando Empotrar De Encimera

CR	93,52 €	AT	111,83 €	OR	157,32 €	ORM	157,32 €
PR	93,52 €	ST	123,01 €	CB	157,32 €	CBM	157,32 €
BR	93,52 €			GM	157,32 €	GMM	157,32 €

AC1190

Par Manípulos Para Misturadora Termostática
Pair Of Handle For Thermostatic Mixer
Paire De Poignée Pour Mélangeur Thermostatique
Par De Maneta Para Mezclador Termostático

CR	36,61 €	AT	43,93 €	OR	61,51 €	ORM	61,51 €
PR	43,93 €	ST	48,32 €	CB	61,51 €	CBM	61,51 €
BR	43,93 €			GM	61,51 €	GMM	61,51 €

AC1120

Manípulo
Handle
Poignée
Maneta

AC1110

EMBUTIDO
CONCEALED
ENCASTRÉ
EMPOTRAR

AC1210

DISTRIBUIDOR
DISTRIBUTOR
DISTRIBUTEUR
DISTRIBUIDOR

CR	19,97 €	CR	22,28 €	CR	20,64 €		
PR	19,97 €	PR	22,28 €	PR	20,64 €		
BR	19,97 €	BR	22,28 €	BR	20,64 €		
AT	23,97 €	AT	26,74 €	AT	24,77 €		
ST	26,36 €	ST	29,41 €	ST	27,24 €		
OR	33,47 €	OR	37,41 €	OR	34,59 €		
ORM	33,47 €	ORM	37,41 €	ORM	34,59 €		
CB	33,47 €	CB	37,41 €	CB	34,59 €		
CBM	33,47 €	CBM	37,41 €	CBM	34,59 €		
GM	33,47 €	GM	37,41 €	GM	34,59 €		
GMM	33,47 €	GMM	37,41 €	GMM	34,59 €		

AC1170 40
AC1180 25

TERC030

Misturadora Duche Termostática
Thermostatic Shower Mixer
Mélangeur Douche Thermostatique
Mezclador Ducha Termostático

CR	276,24 €	AT	398,05 €	OR	555,64 €	ORM	555,64 €
PR	398,05 €	ST	437,85 €	CB	555,64 €	CBM	555,64 €
BR	398,05 €			GM	555,64 €	GMM	555,64 €

TERC031

Misturadora Duche Termostática Com Inversor Integradoo
Thermostatic Shower Mixer With Integrated Diverter
Mélangeur Douche Thermostatique Avec Inverseur Intégré
Mezclador Ducha Termostático Con Inversor Integradoa

CR	290,22 €	AT	414,03 €	OR	579,08 €	ORM	579,08 €
PR	414,03 €	ST	455,43 €	CB	579,08 €	CBM	579,08 €
BR	414,03 €			GM	579,08 €	GMM	579,08 €

TERC040

Misturadora Banheira Termostática Com Inversor Integrado
Thermostatic Bath Mixer With Integrated Diverter
Mélangeur Baignoire Thermostatique Avec Inverseur Intégré
Mezclador Baño Termostático Con Inversor Integrado

CR	316,17 €	AT	445,98 €	OR	622,58 €	ORM	622,58 €
PR	445,98 €	ST	490,57 €	CB	622,58 €	CBM	622,58 €
BR	445,98 €			GM	622,58 €	GMM	622,58 €

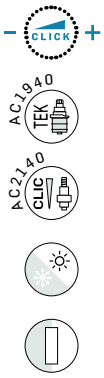

BOX | **INT115**
285,00 €

TERC080B2

Misturadora Embutir Termostatica Click 2 Vias Cilincrica
Concealed Click 2 Way Thermostatic Mixer Cilindrica
Mélangeur Encastré Click 2 Voies Thermostatique Cilindrica
Mezclador Empotrar Click 2 Vias Termostático Cilindrica

CR	470,38 €	AT	564,46 €	OR	788,45 €	ORM	788,45 €
PR	564,46 €	ST	620,91 €	CB	788,45 €	CBM	788,45 €
BR	564,46 €			GM	788,45 €	GMM	788,45 €

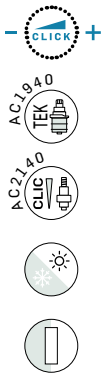

BOX | **INT116**
325,00 €

TERC090B3

Misturadora Embutir Termostatica Click 3 Vias Cilincrica
Concealed Click 3 Way Thermostatic Mixer Cilindrica
Mélangeur Encastré Click 3 Voies Thermostatique Cilindrica
Mezclador Empotrar Click 3 Vias Termostático Cilindrica

CR	656,76 €	AT	788,11 €	OR	1 100,85 €	ORM	1 100,85 €
PR	788,11 €	ST	866,92 €	CB	1 100,85 €	CBM	1 100,85 €
BR	788,11 €			GM	1 100,85 €	GMM	1 100,85 €

GROWN ALCHEMIST

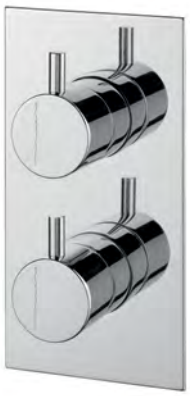

BOX | **INT113** 205,00 €

BOX | **INT114** 205,00 €

TERC090 1 VIA | 1 WAY | 1 VOIE | 1 VIA

TERC080 2 VIAS | 2 WAY | 2 VOIES | 2 VIAS

Misturadora Embutir Termostática
Concealed Thermostatic Mixer
Mélangeur Encastré Thermostatique
Mezclador Empotrar Termostático

CR	440,31 €	ORM	738,61 €	CR	440,31 €	ORM	738,61 €
PR	528,51 €	CB	738,61 €	PR	528,51 €	CB	738,61 €
BR	528,51 €	CBM	738,61 €	BR	528,51 €	CBM	738,61 €
AT	528,51 €	GM	738,61 €	AT	528,51 €	GM	738,61 €
ST	581,36 €	GMM	738,61 €	ST	581,36 €	GMM	738,61 €
OR	738,61 €			OR	738,61 €		

TERCC090

Misturadora Embutir Termostática 1 Via
Concealed 1 Way Thermostatic Mixer
Mélangeur Encastré 1 Voie Thermostatique
Mezclador Empotrar 1 Via Termostático

CR	328,49 €	AT	394,06 €	OR	551,18 €	ORM	551,18 €
PR	394,06 €	ST	433,46 €	CB	551,18 €	CBM	551,18 €
BR	394,06 €			GM	551,18 €	GMM	551,18 €

BOX | **INT117** 255,00 €

TERC090A

Misturadora Embutir Termostática 3 Vias
Concealed 3 Way Thermostatic Mixer
Mélangeur Encastré 3 Voies Thermostatique
Mezclador Empotrar 3 Vias Termostático

CR	623,70 €	AT	748,18 €	OR	1 045,44 €	ORM	1 045,44 €
PR	748,18 €	ST	823,00 €	CB	1 045,44 €	CBM	1 045,44 €
BR	748,18 €			GM	1 045,44 €	GMM	1 045,44 €

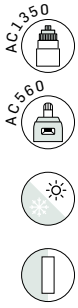

TERCC090A 3 VIAS | 3 WAY | 3 VOIES | 3 VIAS

TERCC080 2 VIA | 2 WAY | 2 VOIE | 2 VIA

Misturadora Embutir Termostática
Concealed Thermostatic Mixer
Mélangeur Encastré Thermostatique
Mezclador Empotrar Termostático

CR	524,19 €	ORM	879,20 €	CR	524,19 €	ORM	879,20 €
PR	629,69 €	CB	879,20 €	PR	629,69 €	CB	879,20 €
BR	629,69 €	CBM	879,20 €	BR	629,69 €	CBM	879,20 €
AT	629,69 €	GM	879,20 €	AT	629,69 €	CB	879,20 €
ST	692,66 €	GMM	879,20 €	ST	692,66 €	CBM	879,20 €
OR	879,20 €			OR	879,20 €		

BOX | **INT118**
210,00 €

TERC090C

Misturadora Embutir Termostática 2 Vias Com Chuveiro Mão
Concealed 2 Way Thermostatic Mixer With Set Hand Shower
Mélangeur Encastré 2 Voies Thermostatique Avec Kit Douchette À Main
Mezclador Empotrar 2 Vias Termostático Con Set De Ducha De Mano

CR	601,73 €	AT	721,55 €	OR	1 008,62 €	ORM	1 008,62 €
PR	721,55 €	ST	793,70 €	CB	1 008,62 €	CBM	1 008,62 €
BR	721,55 €			GM	1 008,62 €	GMM	1 008,62 €

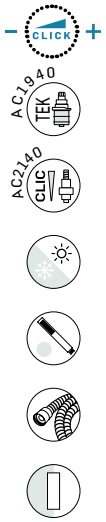

BOX | **INT119**
305,00 €

TERC090CB2

Misturadora Embutir Termostática Click 2 Vias Chuveiro Mão Cilindrico
Concealed Click 2 Way Thermostatic Mixer Set Ø Hand Shower
Mélangeur Encastré Click 2 Voies Thermostatique Kit Douchette À Main
Mezclador Empotrar Click 2 Vias Termostático Set De Ducha De Mano

CR	659,04 €	AT	829,78 €	OR	1 159,91 €	ORM	1 159,91 €
PR	829,78 €	ST	912,76 €	CB	1 159,91 €	CBM	1 159,91 €
BR	829,78 €			GM	1 159,91 €	GMM	1 159,91 €

TERCC090C

Monocomando Embutir Termostático 2/3 Vias Com Chuveiro Mão
Concealed 2/3 Way Thermostatic Mixer With Set Hand Shower
Mélangeur Encastré 2/3 Voies Thermostatique Avec Kit Douchette À Main
Mezclador Empotrar 2/3 Vias Termostático Con Set De Ducha De Mano

CR	678,62 €	AT	814,74 €	OR	1 138,05 €	ORM	1 138,05 €
PR	814,74 €	ST	896,21 €	CB	1 138,05 €	CBM	1 138,05 €
BR	814,74 €			GM	1 138,05 €	GMM	1 138,05 €

BOX | **INT120**
410,00 €

TERC090CB3

Misturadora Embutir Termostática Click 3 Vias Chuveiro Mão Cilindrico
Concealed Click 3 Way Thermostatic Mixer Set Ø Hand Shower
Mélangeur Encastré Click 3 Voies Thermostatique Kit Douchette À Main
Mezclador Empotrar Click 3 Vias Termostático Set De Ducha De Mano

CR	687,70 €	AT	865,86 €	OR	1 210,34 €	ORM	1 210,34 €
PR	865,86 €	ST	952,44 €	CB	1 210,34 €	CBM	1 210,34 €
BR	865,86 €			GM	1 210,34 €	GMM	1 210,34 €

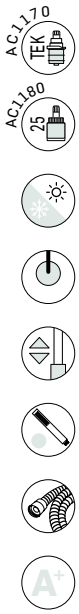

TERC140 ECO	TERC140 ECO200I	TERC140 ECO250I
200 ABS	200 INOX	250 INOX
CR 500,90 €	CR 533,17 €	CR 542,49 €

Misturadora Duche Termostática Com Coluna Telescópica Eco
Thermostatic Shower Mixer With Telescopic Column Eco | Mélangeur Douche Thermostatique Avec Colonne Telescopique Eco | Mezclador Ducha Termostático Con Columna De Ducha Telescópica Eco

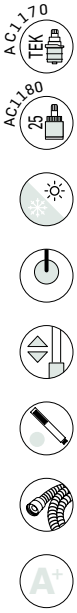

TERC140 ECO200IPR	TERC140 ECO250IPR
200 INOX	250 INOX
PR 605,73 €	PR 662,78 €

Misturadora Duche Termostática Com Coluna Telescópica Eco
Thermostatic Shower Mixer With Telescopic Column Eco
Mélangeur Douche Thermostatique Avec Colonne Douche Telescopique Eco | Mezclador Ducha Termostático Coluna De Ducha Telescópica Eco

CR **CROMADO** | CHROME | CHROME | CROMO
PR **PRETO MATE** | BLACK MATT | NOIR MAT | NEGRO MATE
BR **BRANCO MATE** | WHITE MATT | BLANC MAT | BLANCO MATE
ST (PVD) **SATINOX** | SATINOX | SATINOX | SATINOX
AT **ANTRACITE** | ANTHRACITE | ANTHRACITE | ANTRACITA

OR (PVD) **DOURADO** | GOLD | DORÉ | DORADO
ORM (PVD) **DOURADO MATE** | GOLD MATT | DORÉ MAT | DORADO MATE
CB (PVD) **COBRE** | COPPER | CUIVRE | COBRE
CBM (PVD) **COBRE MATE** | COPPER MATT | CUIVRE MAT | COBRE MATE
GM (PVD) **GUNMETAL** GUNMETAL
GMM (PVD) **GUNMETAL MATE** GUNMETAL MAT

TERC140AECO200I	TERC140AECO250I
200 INOX	250 INOX

Misturadora Duche Termostática Com Coluna Fixa Eco
Thermostatic Shower Mixer With Fixed Column Eco
Mélangeur Douche Thermostatique Avec Colonne Fixe Eco
Mezclador Ducha Termostático Con Columna Fija Eco

CR	500,22 €	CR	509,54 €

TERC140	TERC140200I	TERC140250I
200 ABS	200 INOX	250 INOX

Misturadora Duche Termostática Com Coluna Telescópica Latão
Thermostatic Shower Mixer With Brass Telescopic Column
Mélangeur Douche Thermostatique Avec Colonne De Douche Laiton Telescopique
Mezclador Ducha Termostático Con Coluna De Ducha Latón Telescópica

CR	750,17 €	CR	782,45 €	CR	791,77 €
PR	980,89 €			PR	1 018,49 €
BR	980,89 €			BR	1 018,49 €
AT	980,89 €			AT	1 018,49 €
ST	1 078,97 €			ST	1 120,33 €
OR	1 372,46 €			OR	1 425,07 €
ORM	1 372,46 €			ORM	1 425,07 €
CB	1 372,46 €			CB	1 425,07 €
CBM	1 372,46 €			CBM	1 425,07 €
GM	1 372,46 €			GM	1 425,07 €
GMM	1 372,46 €			GMM	1 425,07 €s

CR **CROMADO** | CHROME | CHROME | CROMO
PR **PRETO MATE** | BLACK MATT | NOIR MAT | NEGRO MATE
BR **BRANCO MATE** | WHITE MATT | BLANC MAT | BLANCO MATE
ST (PVD) **SATINOX** | SATINOX | SATINOX | SATINOX
AT **ANTRACITE** | ANTHRACITE | ANTHRACITE | ANTRACITA

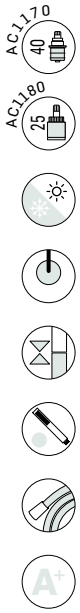

TERC140A	TERC140A200I	TERC140A250I
200 ABS	200 INOX	250 INOX

Misturadora Duche Termostática Com Coluna Fixa Latão
Thermostatic Shower Mixer With Brass Fixed Column
Mélangeur Douche Thermostatique Avec Colonne De Douche Laiton Fixe
Mezclador Ducha Termostático Con Coluna De Ducha Latón Fija

CR	691,26 €	CR	723,55 €	CR	732,87 €
PR	910,33 €			PR	947,93 €
BR	910,33 €			BR	947,93 €
AT	910,33 €			AT	947,93 €
ST	1 001,36 €			ST	1 042,72 €
OR	1 273,74 €			OR	1 326,35 €
ORM	1 273,74 €			ORM	1 326,35 €
CB	1 273,74 €			CB	1 326,35 €
CBM	1 273,74 €			CBM	1 326,35 €
GM	1 273,74 €			GM	1 326,35 €
GMM	1 273,74 €			GMM	1 326,35 €

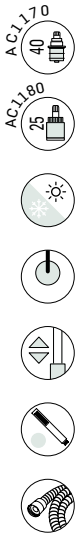

TERC145	TERC145200I	TERC145250I
200 ABS	200 INOX	250 INOX

Misturadora Banheira Termostática Com Coluna Telescópica
Thermostatic Bath Mixer With Telescopic Column
Mélangeur Baignoire Thermostatique Avec Colonne De Douche Telescopique
Mezclador Baño Termostático Con Coluna De Ducha Telescópica

CR	694,93 €	CR	726,88 €	CR	736,19 €
PR	1 026,15 €			PR	1 063,75 €
BR	1 026,15 €			BR	1 063,75 €
AT	1 026,15 €			AT	1 063,75 €
ST	1 128,77€			ST	1 170,13 €
OR	1 435,80 €			OR	1 488,41 €
ORM	1 435,80 €			ORM	1 488,41 €
CB	1 435,80 €			CB	1 488,41 €
CBM	1 435,80 €			CBM	1 488,41 €
GM	1 435,80 €			GM	1 488,41 €
GMM	1 435,80 €			GMM	1 488,41 €

OR (PVD) **DOURADO** | GOLD | DORÉ | DORADO
ORM (PVD) **DOURADO MATE** | GOLD MATT | DORÉ MAT | DORADO MATE
CB (PVD) **COBRE** | COPPER | CUIVRE | COBRE
CBM (PVD) **COBRE MATE** | COPPER MATT | CUIVRE MAT | COBRE MATE
GM (PVD) **GUNMETAL** GUNMETAL
GMM (PVD) **GUNMETAL MATE** GUNMETAL MAT

TIMELESS

O nosso modelo mais cosmopolita

Our most cosmopolitan model

Notre modèle le plus cosmopolite

Nuestro modelo más cosmopolita

AC1360 CC

TIME010 | **TIME011**

Misturadora Lavatório
Washbasin Mixer
Mélangeur Lavabo
Mezclador Lavabo

CR	CB	CR	CB
PR	CBM	PR	CBM
BR	GM	BR	GM
AT	GMM	AT	GMM
ST	RB	ST	RB
OR	RBM	OR	RBM
ORM		ORM	

AC1360 CC

TIME050 | **TIME051**

Misturadora Lavatório Alto
Washbasin High Mixer
Mélangeur Lavabo Haut
Mezclador Lavabo Alto

CR	CB	CR	CB
PR	CBM	PR	CBM
BR	GM	BR	GM
AT	GMM	AT	GMM
ST	RB	ST	RB
OR	RBM	OR	RBM
ORM		ORM	

AC1360 CC

TIME020 | **TIME021**

Misturadora Bidé
Bidet Mixer
Mélangeur Bidet
Mezclador Bidé

CR	CB	CR	CB
PR	CBM	PR	CBM
BR	GM	BR	GM
AT	GMM	AT	GMM
ST	RB	ST	RB
OR	RBM	OR	RBM
ORM		ORM	

AC1360 CC

TIME030

Misturadora Duche
Shower Mixer
Mélangeur Douche
Mezclador Ducha

CR	ST	CB	GMM
PR	OR	CBM	RB
BR	ORM	GM	RBM
AT			

CR **CROMADO** | CHROME | CHROME | CROMO
PR **PRETO M.** | BLACK M. | NOIR M. | NEGRO M.
BR **BRANCO M.** | WHITE M. | BLANC M. | BLANCO M.
ST (PVD) **SATINOX** | SATINOX | SATINOX | SATINOX
AT **ANTRACITE** | ANTHRACITE | ANTHRACITE | ANTRACITA
OR (PVD) **DOURADO** | GOLD | DORÉ | DORADO

AC1360 CC

14 l/m

TIME040

Misturadora Banheira
Bath Mixer
Mélangeur Baignoire
Mezclador Baño

CR	348,26 €	ST	459,70 €	CB	584,74€	GMM	584,74€
PR	417,91 €	OR	584,74€	CBM	584,74€	RB	701,69 €
BR	417,91 €	ORM	584,74€	GM	584,74€	RBM	701,69 €
AT	417,91 €						

AC1340 35P

5 l/m

TIME016

Monocomando Lavatório 2 Furos Bancada
2 Hole Deck-Mounted Concealed Washbasin Mixer
Mitigeur Lavabo Encastré 2 Trous De Plan
Monomando Lavabo Empotrar 2 Agujeros De Encimera

CR	210,98 €	ST	274,55 €	CB	344,60 €	GMM	344,60 €
PR	250,58 €	OR	344,60 €	CBM	344,60 €	RB	413,52 €
BR	250,58 €	ORM	344,60 €	GM	344,60 €	RBM	413,52 €
AT	250,58 €						

AC1360 CC

5 l/m

TIME070B

Misturadora Lavatório 3 Furos Bancada
3 Hole Deck-Mounted Concealed Washbasin Mixer
Mélangeur Lavabo Encastré 3 Trous De Plan
Mezclador Lavabo Empotrar 3 Agujeros De Encimera

CR	223,92 €	ST	288,42 €	CB	356,71 €	GMM	356,71 €
PR	264,20 €	OR	356,71 €	CBM	356,71 €	RB	428,05 €
BR	264,20 €	ORM	356,71 €	GM	356,71 €	RBM	428,05 €
AT	264,20 €						

AC1340 35P

5 l/m

BOX | **INT100** 80,00 €

TIME070A

Monocomando Embutir Lavatório
Concealed Washbasin Mixer
Mitigeur Lavabo Encastré
Monomando Lavabo Empotrar

CR	230,28 €	ST	300,90 €	CB	376,95 €	GMM	376,95 €
PR	274,54 €	OR	376,95 €	CBM	376,95 €	RB	452,34 €
BR	274,54 €	ORM	376,95 €	GM	376,95 €	RBM	452,34 €
AT	274,54 €						

ORM (PVD) **DOURADO M.** | GOLD M. | DORÉ M. | DORADO M. **CB (PVD)** **COBRE** | COPPER | CUIVRE | COBRE **CBM (PVD)** **COBRE M.** | COPPER M. | CUIVRE M. | COBRE M. **GM (PVD)** **GUNMETAL** GUNMETAL **GMM (PVD)** **GUNMETAL M.** GUNMETAL M. **RB (PVD)** **RAINBOW** RAINBOW **RBM (PVD)** **RAINBOW M.** RAINBOW M.

AC1340 35P

5 l/m

BOX | **INT101**
75,00 €

TIME070C

Monocomando Embutir Lavatório
Concealed Washbasin Mixer
Mitigeur Lavabo Encastré
Monomando Lavabo Empotrar

CR	219,63 €	ST	286,26 €	CB	359,10 €	GMM	359,10 €
PR	261,23 €	OR	359,10 €	CBM	359,10 €	RB	430,92 €
BR	261,23 €	ORM	359,10 €	GM	359,10 €	RBM	430,92 €
AT	261,23 €						

AC1360 CC

5 l/m

BOX | **INT103**
100,00 €

TIME070

Misturadora Embutir Lavatório
Concealed Washbasin Mixer
Mélangeur Lavabo Encastré
Mezclador Lavabo Empotrar

CR	233,57 €	ST	301,61 €	CB	372,32 €	GMM	372,32 €
PR	276,18 €	OR	372,32 €	CBM	372,32 €	RB	446,78 €
BR	276,18 €	ORM	372,32 €	GM	372,32 €	RBM	446,78 €
AT	276,18 €						

AC1340 35P

BOX | **INT102**
65,00 €

TIME090

Monocomando Embutir Duche 1 Via
Concealed 1 Way Out Shower Mixer
Mitigeur Douche Encastré 1 Voie
Monomando Ducha Empotrar 1 Via

CR	168,05 €	ST	218,90 €	CB	272,08 €	GMM	272,08 €
PR	200,00 €	OR	272,08 €	CBM	272,08 €	RB	326,49 €
BR	200,00 €	ORM	272,08 €	GM	272,08 €	RBM	326,49 €
AT	200,00 €						

AC1840 25

AC1340 35P

BOX | **INT105**
95,00 €

TIME080

Monocomando Embutir Banho/Duche 2 Vias
Concealed 2 Way Bath/Shower Mixer
Mitigeur Baignoire/Douche Encastré 2 Voies
Monomando Baño/Ducha Empotrar 2 Vias

CR	232,41 €	ST	306,78 €	CB	390,23 €	GMM	390,23 €
PR	278,89 €	OR	390,23 €	CBM	390,23 €	RB	468,27 €
BR	278,89 €	ORM	390,23 €	GM	390,23 €	RBM	468,27 €
AT	278,89 €						

AC1340 35P
AC560

BOX | **INT108**
145,00 €

TIME090C

Monocomando Embutir 2/3 Vias Com Chuveiro Mão
Concealed 2/3 Way Mixer With Set Hand Shower
Mitigeur Encastré 2/3 Voies Avec Kit Douchette À Main
Monomando Empotrar 2/3 Vias Con Set De Ducha De Mano

CR	422,25 €	ST	557,54 €	CB	687,59 €	GMM	687,59 €
PR	510,95 €	OR	687,59 €	CBM	687,59 €	RB	825,11 €
BR	510,95 €	ORM	687,59 €	GM	687,59 €	RBM	825,11 €
AT	510,95 €						

AC1340 35P
AC560

BOX | **INT109**
145,00 €

TIME090C1

Monocomando Embutir 2/3 Vias Com Chuveiro Mão
Concealed 2/3 Way Mixer With Set Hand Shower
Mitigeur Encastré 2/3 Voies Avec Kit Douchette À Main
Monomando Empotrar 2/3 Vias Con Set De Ducha De Mano

CR	422,25 €	ST	557,54 €	CB	687,59 €	GMM	687,59 €
PR	510,95 €	OR	687,59 €	CBM	687,59 €	RB	825,11 €
BR	510,95 €	ORM	687,59 €	GM	687,59 €	RBM	825,11 €
AT	510,95 €						

AC560
AC1360 CC

BOX | **INT121**
165,00 €

TIME090D

Misturadora Embutir 2/3 Vias Com Chuveiro Mão
Concealed 2/3 Way Mixer With Set Hand Shower
Mélangeur Encastré 2/3 Voies Avec Kit Douchette À Main
Mezclador Empotrar 2/3 Vias Con Set De Ducha De Mano

CR	500,76 €	ST	657,83 €	CB	810,16 €	GMM	810,16 €
PR	603,11 €	OR	810,16 €	CBM	810,16 €	RB	972,19 €
BR	603,11 €	ORM	810,16 €	GM	810,16 €	RBM	972,19 €
AT	603,11 €						

AC1340 35P
AC560
14 l/m

TIME110 | **TIME111**

Monocomando Banheira 4 Furos
4 Hole Bath Mixer
Mitigeur Baignoire/Douche 4 Trous
Monomando Baño-Ducha 4 Agujeros

CR	494,71 €	CB	833,16 €	CR	670,44 €	CB	1 127,72 €
PR	613,87 €	CBM	833,16 €	PR	824,20 €	CBM	1 127,72 €
BR	613,87 €	GM	833,16 €	BR	824,20 €	GM	1 127,72 €
AT	613,87 €	GMM	833,16 €	AT	824,20 €	GMM	1 127,72 €
ST	671,25 €	RB	999,80 €	ST	902,62 €	RB	1 353,27 €
OR	833,16 €	RBM	999,80 €	OR	1 127,72 €	RBM	1 353,27 €
ORM	833,16 €			ORM	1 127,72 €		

ORM (PVD) **DOURADO M.** | GOLD M. | DORÉ M. | DORADO M. · **CB (PVD)** **COBRE** | COPPER | CUIVRE | COBRE · **CBM (PVD)** **COBRE M.** | COPPER M. | CUIVRE M. | COBRE M. · **GM (PVD)** **GUNMETAL** GUNMETAL · **GMM (PVD)** **GUNMETAL M.** GUNMETAL M. · **RB (PVD)** **RAINBOW** RAINBOW · **RBM (PVD)** **RAINBOW M.** RAINBOW M.

AC1340 35P STOP 5 l/m

BOX | **INT101**
75,00 €

TIME120

Monocomando Embutir Sanita/Bidé Com Chuveiro Shut-Off
Concealed Toilet/Bidet Mixer With Shut-Off Shower
Mitigeur Encastré Bidet/Toilette Avec Douchette Shut-Off
Monomando Empotrar Bidet/Inodoro Con Ducha Shut-Off

CR	267,69 €	ST	343,04 €	CB	418,87 €	GMM	418,87 €
PR	314,95 €	OR	418,87 €	CBM	418,87 €	RB	502,64 €
BR	314,95 €	ORM	418,87 €	GM	418,87 €	RBM	502,64 €
AT	314,95 €						

TIME130

Tomada Água Completa
Complete Water Intake
Support Mural Avec Prise D'eau
Soporte Ducha Mural Con Toma De Agua

CR	141,84 €	ST	187,23 €	CB	238,16 €	GMM	238,16 €
PR	170,21 €	OR	238,16 €	CBM	238,16 €	RB	285,80 €
BR	170,21 €	ORM	238,16 €	GM	238,16 €	RBM	285,80 €
AT	170,21 €						

AC1360 CC

TIME140

200 ABS

Misturadora Duche Com Coluna Telescópica Latão E Chuveiro Teto
Shower Mixer With Brass Telescopic Column And Shower Head | Mélangeur Douche Avec Colonne Douche Laiton Telesc. Douche De Tête | Mezclador Ducha Con Coluna De Ducha Laton Telescópica Y Ducha De Teto

CR	707,89 €	ST	915,96 €	CB	1 165,10 €	GMM	1 165,10 €
PR	832,69 €	OR	1 165,10 €	CBM	1 165,10 €	RB	1 398,12 €
BR	832,69 €	ORM	1 165,10 €	GM	1 165,10 €	RBM	1 398,12 €
AT	832,69 €						

AC1360 CC

14 l/m

14 l/m

TIME100A

Bica Parede Com 190mm
Bath Wall Spout With 190mm
Bec De Baignoire Mural Avec 190mm
Caño Bañera Pared Con 190mm

CR	55,24 €	ST	73,22 €	CB	92,61 €	GMM	92,61 €
PR	66,57 €	OR	92,61 €	CBM	92,61 €	RB	111,13 €
BR	66,57 €	ORM	92,61 €	GM	92,61 €	RBM	111,13 €
AT	66,57 €						

AC1940 TEK

AC1180 25

BOX | **INT118** 210,00 €

TIME155

Misturadora Banheira Montagem Ao Chão 2 Pés
Bath Mixer 2 Feet Floor-Mounted
Mélangeur Baignoire Montage Au Sol 2 Pieds
Mezclador Baño Al Suelo 2 Pies

CR	720,57 €	ST	957,43 €	CB	1 217,85 €	GMM	1 217,85 €
PR	870,39 €	OR	1 217,85 €	CBM	1 217,85 €	RB	1 461,42 €
BR	870,39 €	ORM	1 217,85 €	GM	1 217,85 €	RBM	1 461,42 €
AT	870,39 €						

TERCTIME090C

Misturadora Embutir Termostática 2 Vias Com Chuveiro Mão
Concealed 2 Way Thermostatic Mixer With Set Ø Hand Shower
Mélangeur Encastré 2 Voies Thermostatique Avec Kit Douchette à Main | Mezclador Empotrar 2 Vias Termostático Con Set De Ducha de Mano

CR	745,08 €	ST	983,51 €	CB	1 189,67 €	GMM	1 189,67 €
PR	894,10 €	OR	1 189,67 €	CBM	1 189,67 €	RB	1 427,61 €
BR	894,10 €	ORM	1 189,67 €	GM	1 189,67 €	RBM	1 427,61 €
AT	894,10 €						

BOX | **INT114**
205,00 €

TERCTIME080

Misturadora Embutir Termostática 2 Vias
Concealed 2 Way Thermostatic Mixer
Mélangeur Encastré 2 Voies Thermostatique
Mezclador Empotrar 2 Vias Termostático

CR	522,46 €	ST	682,35 €	CB	856,55 €	GMM	856,55 €
PR	622,31 €	OR	856,55 €	CBM	856,55 €	RB	1 027,86 €
BR	622,31 €	ORM	856,55 €	GM	856,55 €	RBM	1 027,86 €
AT	622,31 €						

BOX | **INT117**
255,00 €

TERCTIME090A

Misturadora Embutir Termostática 3 Vias
Concealed 3 Way Thermostatic Mixer
Mélangeur Encastré 3 Voies Thermostatique
Mezclador Empotrar 3 Vias Termostático

CR	735,10 €	ST	959,83 €	CB	1 203,38 €	GMM	1 203,38 €
PR	875,54 €	OR	1 203,38 €	CBM	1 203,38 €	RB	1 444,06 €
BR	875,54 €	ORM	1 203,38 €	GM	1 203,38 €	RBM	1 444,06 €
AT	875,54 €						

AC2170

Manipulo Timeless
Timeless Handle
Poignée Timeless
Maneta Timeless

CR	25,96 €	ST	33,68 €	CB	43,52 €	GMM	43,52 €
PR	30,62 €	OR	43,52 €	CBM	43,52 €	RB	52,23 €
BR	30,62 €	ORM	43,52 €	GM	43,52 €	RBM	52,23 €
AT	30,62 €						

ORM (PVD) **DOURADO M.** | GOLD M. | DORÉ M. | DORADO M.
CB (PVD) **COBRE** | COPPER | CUIVRE | COBRE
CBM (PVD) **COBRE M.** | COPPER M. | CUIVRE M. | COBRE M.
GM (PVD) **GUNMETAL** GUNMETAL
GMM (PVD) **GUNMETAL M.** GUNMETAL M.
RB (PVD) **RAINBOW** RAINBOW
RBM (PVD) **RAINBOW M.** RAINBOW M.

Linhas subtís que evocam a calma

Subtle lines that evoke calm
Des lignes subtiles qui évoquent le calme
Líneas sutiles que evocan calma

AC1660 35P

5 l/m

BIA010 | **BIA011**

Monocomando Lavatório
Washbasin Mixer
Mitigeur Lavabo
Monomando Lavabo

CR	193,03 €	ORM	323,56 €	CR	207,01 €	ORM	346,99 €
PR	231,65 €	CB	323,56 €	PR	248,95 €	CB	346,99 €
BR	231,65 €	CBM	323,56 €	BR	248,95 €	CBM	346,99 €
AT	231,65 €	GM	323,56 €	AT	248,95 €	GM	346,99 €
ST	254,81 €	GMM	323,56 €	ST	273,84 €	GMM	346,99 €
OR	323,56 €			OR	346,99 €		

AC1660 35P

5 l/m

BIA050 | **BIA051** 120MM

Monocomando Lavatório Alto
Washbasin Mixer High
Mitigeur Lavabo Haut
Monomando Lavabo Alto

CR	246,95 €	ORM	413,94 €	CR	260,93 €	ORM	437,37 €
PR	296,88 €	CB	413,94 €	PR	312,85 €	CB	437,37 €
BR	296,88 €	CBM	413,94 €	BR	312,85 €	CBM	437,37 €
AT	296,88 €	GM	413,94 €	AT	312,85 €	GM	437,37 €
ST	326,56 €	GMM	413,94 €	ST	344,14 €	GMM	437,37 €
OR	413,94 €			OR	437,37 €		

AC1660 35P

5 l/m

BIA020 | **BIA021**

Monocomando Bidé
Bidet Mixer
Mitigeur Bidet
Monomando Bidé

CR	193,03 €	ORM	323,56 €	CR	207,01 €	ORM	346,99 €
PR	231,65 €	CB	323,56 €	PR	248,95 €	CB	346,99 €
BR	231,65 €	CBM	323,56 €	BR	248,95 €	CBM	346,99 €
AT	231,65 €	GM	323,56 €	AT	248,95 €	GM	346,99 €
ST	254,81 €	GMM	323,56 €	ST	273,84 €	GMM	346,99 €
OR	323,56 €			OR	346,99 €		

AC540C 35

COLD START

BIA030

Monocomando Duche
Shower Mixer
Mitigeur Douche
Monomando Ducha

CR	200,69 €	AT	306,20 €	OR	428,44 €	ORM	428,44 €
PR	306,20 €	ST	336,81 €	CB	428,44 €	CBM	428,44 €
BR	306,20 €			GM	428,44 €	GMM	428,44 €

CR **CROMADO** | CHROME | CHROME | CROMO

PR **PRETO MATE** | BLACK MATT | NOIR MAT | NEGRO MATE

BR **BRANCO MATE** | WHITE MATT | BLANC MAT | BLANCO MATE

ST (PVD) **SATINOX** | SATINOX | SATINOX | SATINOX

AT **ANTRACITE** | ANTHRACITE | ANTHRACITE | ANTRACITA

AC540C 35

COLD START

14 l/m

BIA040

Monocomando Banheira
Bath Mixer
Mitigeur Baignoire
Monomando Baño

CR	220,32 €	AT	330,15 €	OR	461,92 €	ORM	461,92 €
PR	330,15 €	ST	363,17 €	CB	461,92 €	CBM	461,92 €
BR	330,15 €			GM	461,92 €	GMM	461,92 €

AC540C 35

5 l/m

COLD START

BOX | **INT100** 80,00 €

BIA070

Monocomando Embutir Lavatório
Concealed Washbasin Mixer
Mitigeur Lavabo Encastré
Monomando Lavabo Empotrar

CR	229,64 €	AT	275,58 €	OR	384,93 €	ORM	384,93 €
PR	275,58 €	ST	303,13 €	CB	384,93 €	CBM	384,93 €
BR	275,58 €			GM	384,93 €	GMM	384,93 €

AC540C 35

5 l/m

COLD START

BOX | **INT101** 75,00 €

BIA070C1

Monocomando Embutir Lavatório
Concealed Washbasin Mixer
Mitigeur Lavabo Encastré
Monomando Lavabo Empotrar

CR	223,65 €	AT	268,92 €	OR	374,88 €	ORM	374,88 €
PR	268,92 €	ST	295,81 €	CB	374,88 €	CBM	374,88 €
BR	268,92 €			GM	374,88 €	GMM	374,88 €

AC1360 33

5 l/m

BOX | **INT103** 100,00 €

BIA070C

Misturadora Embutir Lavatório
Concealed Washbasin Mixer
Mélangeur Lavabo Encastré
Mezclador Lavabo Empotrar

CR	233,64 €	AT	280,90 €	OR	391,63 €	ORM	391,63 €
PR	280,90 €	ST	308,99 €	CB	391,63 €	CBM	391,63 €
BR	280,90 €			GM	391,63 €	GMM	391,63 €

BIA070B

Misturadora Lavatório 3 Furos Bancada
3 Hole Deck-Mounted Concealed Washbasin Mixer
Mélangeur Lavabo Encastré 3 Trous De Plan
Mezclador Lavabo Empotrar 3 Agujeros De Encimera

CR	236,30 €	AT	283,56 €	OR	396,08 €	ORM	396,08 €
PR	283,56 €	ST	311,92 €	CB	396,08 €	CBM	396,08 €
BR	283,56 €			GM	396,08 €	GMM	396,08 €

BOX | **INT102**
65,00 €

BIA070A

Monocomando Embutir Lavatório
Concealed Washbasin Mixer
Mitigeur Lavabo Encastré
Monomando Lavabo Empotrar

CR	217,66 €	AT	260,93 €	OR	364,84 €	ORM	364,84 €
PR	260,93 €	ST	287,02 €	CB	364,84 €	CBM	364,84 €
BR	260,93 €			GM	364,84 €	GMM	364,84 €

BIA016

Monocomando Lavatório Montagem À Bancada
Deck-mounted Washbasin Mixer
Mitigeur Lavabo de Plan
Monomando Lavabo de Encimera

CR	209,67 €	AT	251,61 €	OR	351,46 €	ORM	351,46 €
PR	251,61 €	ST	276,77 €	CB	351,46 €	CBM	351,46 €
BR	251,61 €			GM	351,46 €	GMM	351,46 €

5 l/m

BIA150

Bica Lavatório Montagem Ao Chão
Washbasin Spout, Floor-Mounted
Bec Lavabo, Montage Au Sol
Caño Lavabo Al Suelo

CR	253,61 €	AT	306,20 €	OR	508,26 €	ORM	508,26 €
PR	306,20 €	ST	334,77 €	CB	508,26 €	CBM	508,26 €
BR	306,20 €			GM	508,26 €	GMM	508,26 €

AC550 25

5 l/m

BIA100

Monocomando Lavatório Parede/Bancada
Wall/Deck-Mounted Concealed Washbasin Mixer
Mitigeur Lavabo Encastré De Mur/Plan
Monomando Lavabo Empotrar De Pared/ Encimera

CR	158,75 €	AT	190,37€	OR	266,67 €	ORM	266,67 €
PR	190,37 €	ST	209,40 €	CB	266,67 €	CBM	266,67 €
BR	190,37 €			GM	266,67 €	GMM	266,67 €

AC540C 35

COLD START

BOX | **INT102** 65,00 €

BIA090

Monocomando Embutir Duche 1 Via
Concealed 1 Way Out Shower Mixer
Mitigeur Douche Encastré 1 Voie
Monomando Ducha Empotrar 1 Via

CR	149,44 €	AT	179,72 €	OR	251,04 €	ORM	251,04 €
PR	179,72 €	ST	197,69 €	CB	251,04 €	CBM	251,04 €
BR	179,72 €			GM	251,04 €	GMM	251,04 €

CR **CROMADO** | CHROME | CHROME | CROMO

PR **PRETO MATE** | BLACK MATT | NOIR MAT | NEGRO MATE

BR **BRANCO MATE** | WHITE MATT | BLANC MAT | BLANCO MATE

ST (PVD) **SATINOX** | SATINOX | SATINOX | SATINOX

AT **ANTRACITE** | ANTHRACITE | ANTHRACITE | ANTRACITA

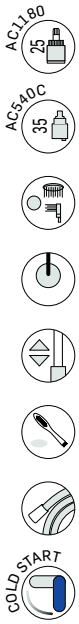

BIA130

Tomada Água Completa
Complete Water Intake
Support Mural Avec Prise D'eau
Soporte Ducha Mural Con Toma De Agua

CR	93,86 €	AT	141,12 €	OR	196,37 €	ORM	196,37 €
PR	141,12 €	ST	155,22 €	CB	196,37 €	CBM	196,37 €
BR	141,12 €			GM	196,37 €	GMM	196,37 €

BIA140

200 BRASS

Monocomando Duche Com Coluna Telescópica Latão
Shower Mixer With Brass Telescopic Column
Mitigeur Douche Avec Colonne De Douche Laiton Telescopique
Monomando Ducha Con Coluna De Ducha Latón Telescópica

CR	785,45 €	AT	970,49 €	OR	1 355,61 €	ORM	1 355,61 €
PR	970,49 €	ST	1 067,54 €	CB	1 355,61 €	CBM	1 355,61 €
BR	970,49 €			GM	1 355,61 €	GMM	1 355,61 €

AC1840 25
AC540C 35
COLD START

BOX | **INT105**
95,00 €

BIA080

Monocomando Embutir Banho/Duche 2 Vias
Concealed 2 Way Bath/Shower Mixer
Mitigeur Baignoire/Douche Encastré 2 Voies
Monomando Baño/Ducha Empotrar 2 Vias

CR	209,79 €	AT	251,75 €	OR	352,25 €	ORM	352,25 €
PR	251,75 €	ST	276,92 €	CB	352,25 €	CBM	352,25 €
BR	251,75 €			GM	352,25 €	GMM	352,25 €

AC560
AC540C 35
COLD START

BOX | **INT109**
145,00 €

BIA090C1

Monocomando Embutir 2/3 Vias Com Chuveiro Mão
Concealed 2/3 Way Mixer With Set Hand Shower
Mitigeur Encastré 2/3 Voies Avec Kit Douchette À Main
Monomando Empotrar 2/3 Vias Con Set De Ducha De Mano

CR	343,14 €	AT	439,32 €	OR	614,78 €	ORM	614,78 €
PR	439,32 €	ST	483,25 €	CB	614,78 €	CBM	614,78 €
BR	439,32 €			GM	614,78 €	GMM	614,78 €

AC560
AC540C 35
COLD START

BOX | **INT108**
145,00 €

BIA090C

Monocomando Embutir 2/3 Vias Com Chuveiro Mão
Concealed 2/3 Way Mixer With Set Hand Shower
Mitigeur Encastré 2/3 Voies Avec Kit Douchette À Main
Monomando Empotrar 2/3 Vias Con Set De Ducha De Mano

CR	365,10 €	AT	465,95 €	OR	651,59 €	ORM	651,59 €
PR	465,95 €	ST	512,54 €	CB	651,59 €	CBM	651,59 €
BR	465,95 €			GM	651,59 €	GMM	651,59 €

AC560
AC540C 35
14 l/m
COLD START

BIA110 | **BIA111**

Monocomando Banheira 4 Furos
4 Hole Bath Mixer
Mitigeur Baignoire/Douche 4 Trous
Monomando Baño-Ducha 4 Agujeros

CR	393,39 €	ORM	698,44 €	CR	568,12 €	ORM	991,89 €
PR	500,56 €	CB	698,44 €	PR	709,56 €	CB	991,89 €
BR	500,56 €	CBM	698,44 €	BR	709,56 €	CBM	991,89 €
AT	500,56 €	GM	698,44 €	AT	709,56 €	GM	991,89 €
ST	550,61 €	GMM	698,44 €	ST	780,53 €	GMM	991,89 €
OR	698,44 €			OR	991,89 €		

OR (PVD) **DOURADO** | GOLD | DORÉ | DORADO
ORM (PVD) **DOURADO MATE** | GOLD MATT | DORÉ MAT | DORADO MATE
CB (PVD) **COBRE** | COPPER | CUIVRE | COBRE
CBM (PVD) **COBRE MATE** | COPPER MATT | CUIVRE MAT | COBRE MATE
GM (PVD) **GUNMETAL** GUNMETAL
GMM (PVD) **GUNMETAL MATE** GUNMETAL MAT

AC1180 25

AC540C 35

COLD START

BIA140A

200 BRASS

Monocomando Duche Com Coluna Fixa Latão
Shower Mixer With Brass Fixed Column
Mitigeur Douche Avec Colonne De Douche Laiton Fixe
Monomando Ducha Con Coluna De Ducha Latón Fija

CR	745,51 €	AT	922,57 €	OR	1 288,67 €	ORM	1 288,67 €
PR	922,57 €	ST	1 014,83 €	CB	1 288,67 €	CBM	1 288,67 €
BR	922,57 €			GM	1 288,67 €	GMM	1 288,67 €

35

BOX | **INT122** 120,00 €

BIA155A

Monocomando Banheira Montagem Ao Chão
Bath Mixer Floor-Mounted
Mitigeur Baignoire Montage Au Sol
Monomando Baño Al Suelo

CR	1 460,40 €	AT	1 779,90 €	OR	2 486,97 €	ORM	2 486,97 €
PR	1 779,90 €	ST	1 957,90 €	CB	2 486,97 €	CBM	2 486,97 €
BR	1 779,90 €			GM	2 486,97 €	GMM	2 486,97 €

CR **CROMADO** | CHROME | CHROME | CROMO
PR **PRETO MATE** | BLACK MATT | NOIR MAT | NEGRO MATE
BR **BRANCO MATE** | WHITE MATT | BLANC MAT | BLANCO MATE
ST (PVD) **SATINOX** | SATINOX | SATINOX | SATINOX
AT **ANTRACITE** | ANTHRACITE | ANTHRACITE | ANTRACITA

AC540C 35

14 l/m

COLD START

BIA155B

Monocomando Banheira Montagem Ao Chão 2 Pés
Bath Mixer 2 Feet Floor-Mounted
Mitigeur Baignoire Montage Au Sol 2 Pieds
Monomando Baño Al Suelo 2 Pies

CR	742,85 €	AT	919,91 €	OR	1 284,21 €	ORM	1 284,21 €
PR	919,91 €	ST	1 011,90 €	CB	1 284,21 €	CBM	1 284,21 €
BR	919,91 €			GM	1 284,21 €	GMM	1 284,21 €

AC540C 35

STOP

COLD START

BOX | **INT101** 75,00 €

BIA120

Monocomando Embutir Sanita/Bidé Com Chuveiro Shut-Off
Concealed Toilet/Bidet Mixer With Shut-Off Shower
Mitigeur Encastré Bidet/Toilette Avec Douchette Shut-Off
Monomando Empotrar Bidet/Inodoro Con Ducha Shut-Off

CR	213,67 €	AT	256,93 €	OR	358,16 €	ORM	358,16 €
PR	256,93 €	ST	282,63 €	CB	358,16 €	CBM	358,16 €
BR	256,93 €			GM	358,16 €	GMM	358,16 €

14 l/m

BIA100A

Bica Parede Com 190mm
Bath Wall Spout With 190mm
Bec De Baignoire Mural Avec 190mm
Caño Bañera Pared Con 190mm

CR	55,48 €	AT	66,58 €	OR	93,16 €	ORM	93,16 €
PR	66,58 €	ST	73,24 €	CB	93,16 €	CBM	93,16 €
BR	66,58 €			GM	93,16 €	GMM	93,16 €

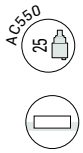

BIA110A

Monocomando Misturador Bancada
Deck-Mounted Mixer
Mitigeur De Comptoir
Monomando Empotrar De Encimera

CR	89,20 €	AT	106,50 €	OR	149,51 €	ORM	149,51 €
PR	106,50 €	ST	117,15 €	CB	149,51 €	CBM	149,51 €
BR	106,50 €			GM	149,51 €	GMM	149,51 €

AC1670

Manípulo
Handle
Poignée
Maneta

CR	19,97 €	ORM	33,47 €
PR	23,97 €	CB	33,47 €
BR	23,97 €	CBM	33,47 €
AT	23,97 €	GM	33,47 €
ST	26,36 €	GMM	33,47 €
OR	33,47 €		

AC1690
DISTRIBUIDOR | DISTRIBUTOR
DISTRIBUTEUR | DISTRIBUIDOR

CR	20,64 €	ORM	34,59 €
PR	25,30 €	CB	34,59 €
BR	25,30 €	CBM	34,59 €
AT	25,30 €	GM	34,59 €
ST	27,82 €	GMM	34,59 €
OR	34,59 €		

OR (PVD) **DOURADO** | GOLD | DORÉ | DORADO
ORM (PVD) **DOURADO MATE** | GOLD MATT | DORÉ MAT | DORADO MATE
CB (PVD) **COBRE** | COPPER | CUIVRE | COBRE
CBM (PVD) **COBRE MATE** | COPPER MATT | CUIVRE MAT | COBRE MATE
GM (PVD) **GUNMETAL** GUNMETAL
GMM (PVD) **GUNMETAL MATE** GUNMETAL MAT

Linhas retas, ambientes simples e equilibrados

Straight lines, simple and balanced environments
Lignes droites, environnements simples et équilibrés
Líneas rectas, ambientes sencillos y equilibrados

PLAN

AC570 25L A+ 5 l/m

PLAN010	PLAN011

Monocomando Lavatório
Washbasin Mixer
Mitigeur Lavabo
Monomando Lavabo

CR	163,09 €	ORM	273,36 €	CR	176,73 €	ORM	296,78 €
PR	163,09 €	CB	273,36 €	PR	176,73 €	CB	296,78 €
BR	163,09 €	CBM	273,36 €	BR	176,73 €	CBM	296,78 €
AT	195,70 €	GM	273,36 €	AT	211,68 €	GM	296,78 €
ST	215,26 €	GMM	273,36 €	ST	232,84 €	GMM	296,78 €
OR	273,36 €			OR	296,78 €		

AC570 25L A+ 5 l/m

PLAN050	PLAN051	PLAN050A	PLAN051A
120MM	120MM	180MM	180MM

Monocomando Lavatório Alto
Washbasin High Mixer
Mitigeur Lavabo Haut
Monomando Lavabo Alto

CR	227,65 €	CR	241,29 €	CR	264,93 €	CR	278,58 €
PR	227,65 €	PR	241,29 €	PR	264,93 €	PR	278,58 €
BR	227,65 €	BR	241,29 €	BR	264,93 €	BR	278,58 €
AT	272,91 €	AT	290,22 €	AT	318,18 €	AT	334,15 €
ST	300,20 €	ST	319,24 €	ST	350,00 €	ST	367,56 €
OR	381,58 €	OR	405,02 €	OR	444,06 €	OR	467,49 €
ORM	381,58 €	ORM	405,02 €	ORM	444,06 €	ORM	467,49 €
CB	381,58 €	CB	405,02 €	CB	444,06 €	CB	467,49 €
CBM	381,58 €	CBM	405,02 €	CBM	444,06 €	CBM	467,49 €
GM	381,58 €	GM	405,02 €	GM	444,06 €	GM	467,49 €
GMM	381,58 €	GMM	405,02 €	GMM	444,06 €	GMM	467,49 €

AC570 25L A+ 5 l/m

PLAN020	PLAN021

Monocomando Bidé
Bidet Mixer
Mitigeur Bidet
Monomando Bidé

CR	163,09 €	ORM	273,36 €	CR	176,73 €	ORM	296,78 €
PR	163,09 €	CB	273,36 €	PR	176,73 €	CB	296,78 €
BR	163,09 €	CBM	273,36 €	BR	176,73 €	CBM	296,78 €
AT	195,70 €	GM	273,36 €	AT	211,68 €	GM	296,78 €
ST	215,26 €	GMM	273,36 €	ST	232,84 €	GMM	296,78 €
OR	273,36 €			OR	296,78 €		

AC1480 30

PLAN030

Monocomando Duche
Shower Mixer
Mitigeur Douche
Monomando Ducha

CR	262,92 €	AT	363,44 €	OR	508,77 €	ORM	508,77 €
PR	303,19 €	ST	399,78 €	CB	508,77 €	CBM	508,77 €
BR	303,19 €			GM	508,77 €	GMM	508,77 €

CR **CROMADO** | CHROME | CHROME | CROMO
PR **PRETO MATE** | BLACK MATT | NOIR MAT | NEGRO MATE
BR **BRANCO MATE** | WHITE MATT | BLANC MAT | BLANCO MATE
ST (PVD) **SATINOX** | SATINOX | SATINOX | SATINOX
AT **ANTRACITE** | ANTHRACITE | ANTHRACITE | ANTRACITA

AC1840 25

AC1480 30

PLAN040

Monocomando Banheira
Bath Mixer
Mitigeur Baignoire
Monomando Baño

CR	288,21 €	AT	394,05 €	OR	551,18 €	ORM	551,18 €
PR	328,49 €	ST	433,46 €	CB	551,18 €	CBM	551,18 €
BR	328,49 €			GM	551,18 €	GMM	551,18 €

AC540C 35

5 l/m

COLD START

BOX | **INT100** 80,00 €

PLAN070

Monocomando Embutir Lavatório
Concealed Washbasin Mixer
Mitigeur Lavabo Encastré
Monomando Lavabo Empotrar

CR	274,91 €	AT	330,15 €	OR	460,80 €	ORM	460,80 €
PR	274,91 €	ST	363,16 €	CB	460,80 €	CBM	460,80 €
BR	274,91 €			GM	460,80 €	GMM	460,80 €

AC540C 35

5 l/m

COLD START

BOX | **INT102** 65,00 €

PLAN070A

Monocomando Embutir Lavatório
Concealed Washbasin Mixer
Mitigeur Lavabo Encastré
Monomando Lavabo Empotrar

CR	245,62 €	AT	294,21 €	OR	411,41 €	ORM	411,41 €
PR	245,62 €	ST	323,63 €	CB	411,41 €	CBM	411,41 €
BR	245,62 €			GM	411,41 €	GMM	411,41 €

AC540C 35

5 l/m

COLD START

BOX | **INT101** 75,00 €

PLAN070C

Monocomando Embutir Lavatório
Concealed Washbasin Mixer
Mitigeur Lavabo Encastré
Monomando Lavabo Empotrar

CR	261,93 €	AT	314,18 €	OR	439,59 €	ORM	439,59 €
PR	261,93 €	ST	345,60 €	CB	439,59 €	CBM	439,59 €
BR	261,93 €			GM	439,59 €	GMM	439,59 €

PLAN100

Monocomando Lavatório Parede/Bancada
Wall/Deck-Mounted Concealed Washbasin Mixer
Mitigeur Lavabo Encastré De Mur/Plan
Monomando Lavabo Empotrar De Pared/ Encimera

CR	169,74 €	AT	203,68 €	OR	284,52 €	ORM	284,52 €
PR	169,74 €	ST	224,05 €	CB	284,52 €	CBM	284,52 €
BR	169,74 €			GM	284,52 €	GMM	284,52 €

BOX | **INT102**
65,00 €

PLAN090

Monocomando Embutir Duche 1 Via
Concealed 1 Way Out Shower Mixer
Mitigeur Douche Encastré 1 Voie
Monomando Ducha Empotrar 1 Via

CR	153,10 €	AT	183,72 €	OR	256,62 €	ORM	256,62 €
PR	153,10 €	ST	202,08 €	CB	256,62 €	CBM	256,62 €
BR	153,10 €			GM	256,62 €	GMM	256,62 €

BOX | **INT105**
95,00 €

PLAN080

Monocomando Embutir Banho/Duche 2 Vias
Concealed 2 Way Bath/Shower Mixer
Mitigeur Baignoire/Douche Encastré 2 Voies
Monomando Baño/Ducha Empotrar 2 Vias

CR	215,00 €	AT	258,27 €	OR	360,38 €	ORM	360,38 €
PR	215,00 €	ST	284,09 €	CB	360,38 €	CBM	360,38 €
BR	215,00 €			GM	360,38 €	GMM	360,38 €

BOX | **INT106**
220,00 €

PLAN080B2

Monocomando Embutir Click Duche 2 Vias
Concealed Click 2 Way Shower Mixer
Mitigeur Douche Encastré Click 2 Voies
Monomando Ducha Empotrar Click 2 Vias

CR	284,00 €	AT	340,81 €	OR	476,05 €	ORM	476,05 €
PR	284,00 €	ST	374,88 €	CB	476,05 €	CBM	476,05 €
BR	284,00 €			GM	476,05 €	GMM	476,05 €

BOX | **INT107**
280,00 €

PLAN090B3

Monocomando Embutir Click Duche 3 Vias
Concealed Click 3 Way Shower Mixer
Mitigeur Douche Encastré Click 3 Voies
Monomando Ducha Empotrar Click 3 Vias

CR	390,51 €	AT	468,60 €	OR	654,56 €	ORM	654,56 €
PR	390,51 €	ST	515,47 €	CB	654,56 €	CBM	654,56 €
BR	390,51 €			GM	654,56 €	GMM	654,56 €

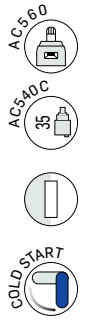

BOX | **INT123**
130,00 €

PLAN090A

Monocomando Embutir Banho/Duche 3 Vias
Concealed 3 Way Bath/Shower Mixer
Mitigeur Baignoire/Douche Encastré 3 Voies
Monomando Baño/Ducha Empotrar 3 Vias

CR	320,17 €	AT	384,73 €	OR	536,67 €	ORM	536,67 €
PR	320,17 €	ST	423,20 €	CB	536,67 €	CBM	536,67 €
BR	320,17 €			GM	536,67 €	GMM	536,67 €

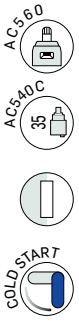

BOX | **INT124**
130,00 €

PLAN090A1

Monocomando Embutir Banho/Duche 3 Vias
Concealed 3 Way Bath/Shower Mixer
Mitigeur Baignoire/Douche Encastré 3 Voies
Monomando Baño/Ducha Empotrar 3 Vias

CR	320,17 €	AT	384,73 €	OR	536,67 €	ORM	536,67 €
PR	320,17 €	ST	423,20 €	CB	536,67 €	CBM	536,67 €
BR	320,17 €			GM	536,67 €	GMM	536,67 €

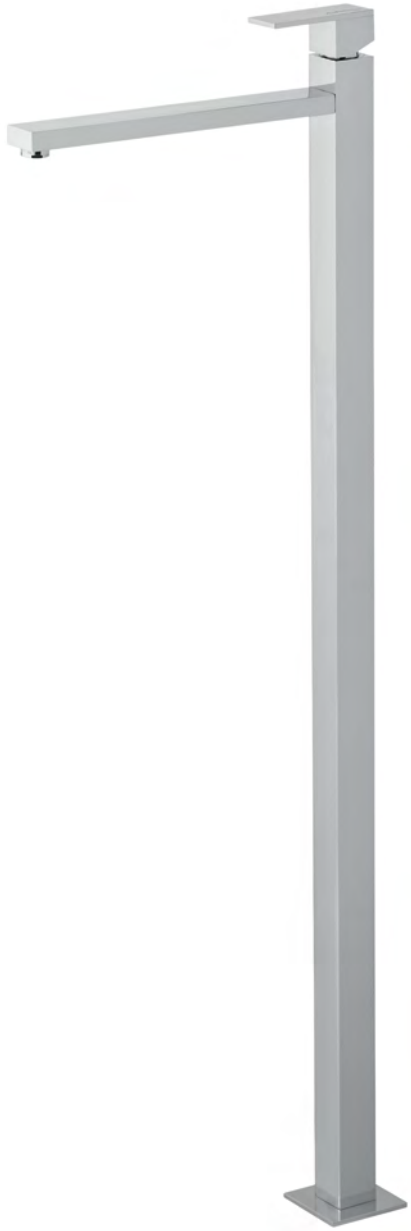

AC1480 30

5 l/m

BOX | **INT104**
65,00 €

PLAN150

Monocomando Lavatório Chão
Washbasin Mixer Floor Mounted
Mitigeur Lavabo Au Sol
Monomando Lavabo Al Suelo

CR	1 001,82 €	AT	1 202,13 €	OR	1 679,18 €	ORM	1 679,18 €
PR	1 001,82 €	ST	1 322,36 €	CB	1 679,18 €	CBM	1 679,18 €
BR	1 001,82 €			GM	1 679,18 €	GMM	1 679,18 €

AC560

AC540C 35

COLD START

BOX | **INT108**
145,00 €

PLAN090C

Monocomando Embutir 2/3 Vias Com Chuveiro Mão
Concealed 2/3 Way Mixer With Set Hand Shower
Mitigeur Encastré 2/3 Voies Avec Kit Douchette À Main
Monomando Empotrar 2/3 Vias Con Set De Ducha De Mano

CR	355,46 €	AT	447,31 €	OR	624,81 €	ORM	624,81 €
PR	372,41 €	ST	492,03 €	CB	624,81 €	CBM	624,81 €
BR	372,41 €			GM	624,81 €	GMM	624,81 €

CLICK

AC2140 CLIC

AC540C 35

COLD START

BOX | **INT111**
295,00 €

PLAN090CB3

Monocomando Embutir Click 3 Vias Com Chuveiro Mão
Concealed Click 3 Ways Mixer With Set Hand Shower
Mitigeur Encastré Click 3 Voies Avec Kit Douchette À Main
Monomando Empotrar Click 3 Vias Con Set De Ducha De Mano

CR	426,54 €	AT	536,77 €	OR	749,76 €	ORM	749,76 €
PR	446,90 €	ST	590,45 €	CB	749,76 €	CBM	749,76 €
BR	446,90 €			GM	749,76 €	GMM	749,76 €

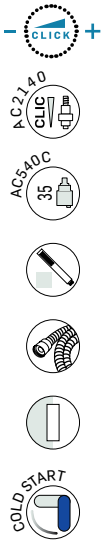

BOX | **INT110**
290,00 €

PLAN090CB2

Monocomando Embutir Click 2 Vias Com Chuveiro Mão
Concealed Click 2 Ways Mixer With Set Hand Shower
Mitigeur Encastré Click 2 Voies Avec Kit Douchette À Main
Monomando Empotrar Click 2 Vias Con Set De Ducha De Mano

CR	408,78 €	AT	514,40 €	OR	718,53 €	ORM	718,53 €
PR	428,27 €	ST	565,83 €	CB	718,53 €	CBM	718,53 €
BR	428,27 €			GM	718,53 €	GMM	718,53 €

PLAN130

Tomada Água Completa
Complete Water Intake
Support Mural Avec Prise D'eau
Soporte Ducha Mural Con Toma De Agua

CR	101,51 €	AT	122,48 €	OR	199,72 €	ORM	199,72 €
PR	122,48 €	ST	134,72 €	CB	199,72 €	CBM	199,72 €
BR	122,48 €			GM	199,72 €	GMM	199,72 €

PLAN140 — 200 ABS
PLAN140200I — 200 INOX
PLAN140250I — 250 INOX

Monocomando Duche Com Coluna Telescópica Latão
Shower Mixer With Brass Telescopic Column
Mitigeur Douche Avec Colonne De Douche Laiton Telescopique
Monomando Ducha Con Coluna De Ducha Latón Telescópica

CR	790,78 €	CR	824,72 €	CR	833,04 €
PR	915,04 €			PR	952,64 €
BR	915,04 €			BR	952,64 €
AT	1 114,93 €			AT	1 152,53 €
ST	1 226,42 €			ST	1 267,78 €
OR	1 560,00 €			OR	1 612,61 €
ORM	1 560,00 €			ORM	1 612,61 €
CB	1 560,00 €			CB	1 612,61 €
CBM	1 560,00 €			CBM	1 612,61 €
GM	1 560,00 €			GM	1 612,61 €
GMM	1 560,00 €			GMM	1 612,61 €

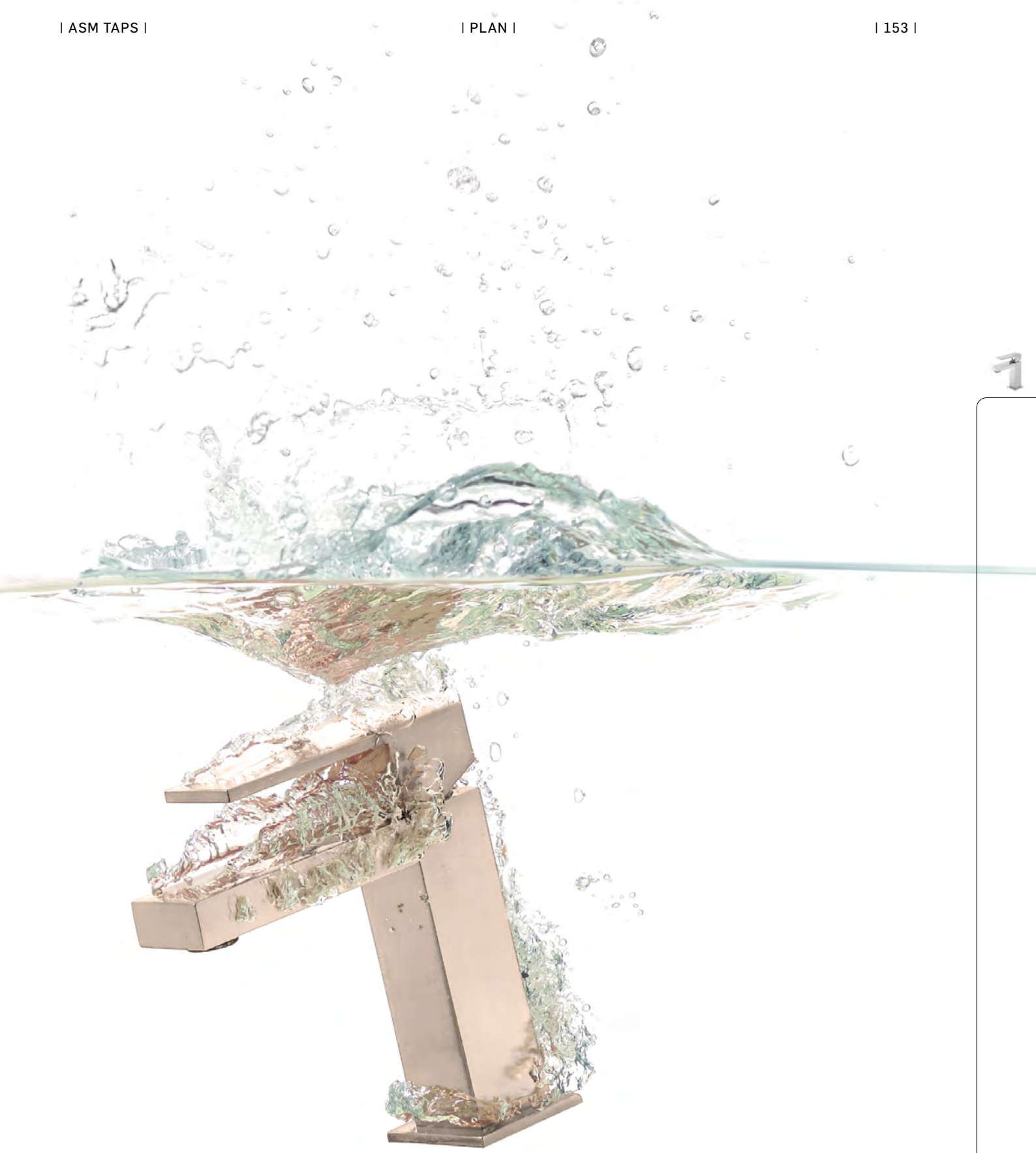

PLAN140A	PLAN140A200I	PLAN140A250I
200 ABS	200 INOX	250 INOX

Monocomando Duche Com Coluna Fixa Latão
Shower Mixer With Brass Fixed Column
Mitigeur Douche Avec Colonne De Douche Laiton Fixe
Monomando Ducha Con Coluna De Ducha Latón Fija

CR 766,81 €	CR 800,75 €	CR 809,08 €
PR 888,68 €		PR 926,28 €
BR 888,68 €		BR 926,28 €
AT 1 082,71€		AT 1 120,31 €

PLAN140ECO	PLAN140ECO200I	PLAN140ECO250I
200 ABS	200 INOX	250 INOX

Monocomando Duche Com Coluna Telescópica Eco
Shower Mixer With Telescopic Column Eco
Mitigeur Douche Avec Colonne Telescopique Eco
Monomando Ducha Con Columna De Ducha Telescópica Eco

CR 532,17 €	CR 566,13 €	CR 574,44 €

CR **CROMADO** | CHROME | CHROME | CROMO
PR **PRETO MATE** | BLACK MATT | NOIR MAT | NEGRO MATE
BR **BRANCO MATE** | WHITE MATT | BLANC MAT | BLANCO MATE
ST (PVD) **SATINOX** | SATINOX | SATINOX | SATINOX
AT **ANTRACITE** | ANTHRACITE | ANTHRACITE | ANTRACITA

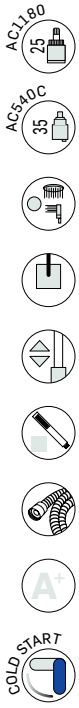

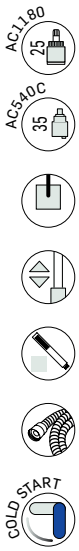

PLAN140ECOPR	PLAN140ECO200IPR	PLAN140ECO250IPR
200 ABS	200 INOX	250 INOX
PR 652,32 €	PR 679,83 €	PR 717,62 €

Monocomando Duche Com Coluna Telescópica Eco
Shower Mixer With Telescopic Column Eco
Mitigeur Douche Avec Colonne Telescopique Eco
Monomando Ducha Con Columna De Ducha Telescópica Eco

PLAN145

200 ABS

Monocomando Banheira Coluna Telescópica Latão
Bath Mixer With Brass Telescopic Column
Mitigeur Baignoire Avec Colonne Laiton Telescopique
Monomando Baño Con Columna De Ducha Latón Telescópica

CR	971,49 €	AT	1 353,63 €	OR	1 894,00 €	ORM	1 894,00 €
PR	1 223,16 €	ST	1 489,00 €	CB	1 894,00 €	CBM	1 894,00 €
BR	1 223,16 €			GM	1 894,00 €	GMM	1 894,00 €

OR (PVD) **DOURADO** | GOLD | DORÉ | DORADO
ORM (PVD) **DOURADO MATE** | GOLD MATT | DORÉ MAT | DORADO MATE
CB (PVD) **COBRE** | COPPER | CUIVRE | COBRE
CBM (PVD) **COBRE MATE** | COPPER MATT | CUIVRE MAT | COBRE MATE
GM (PVD) **GUNMETAL** GUNMETAL
GMM (PVD) **GUNMETAL MATE** GUNMETAL MAT

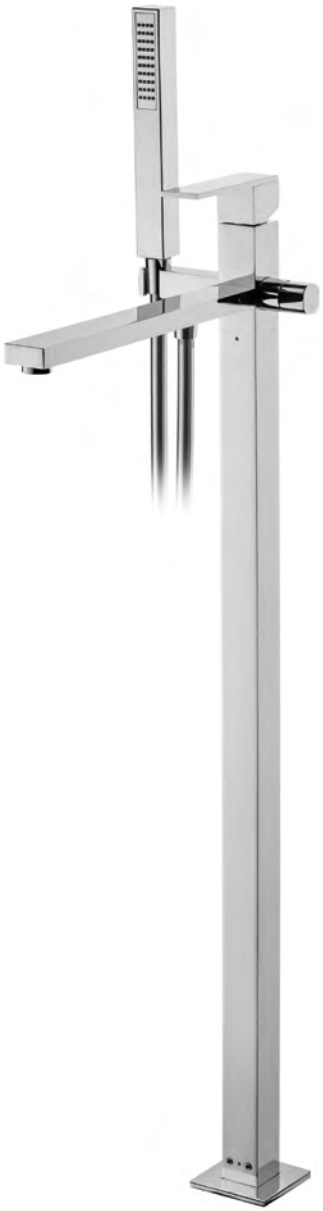

AC1840 25
AC1480 30

BOX | **INT125**
65,00 €

PLAN155

Monocomando Banheira Montagem Ao Chão
Floor-Mounted Bath Mixer
Mitigeur Baignoire Montage Au Sol
Monomando Baño Al Suelo

CR	1 118,93 €	AT	1 363,22 €	OR	1 904,55 €	ORM	1 904,55 €
PR	1 363,22 €	ST	1 499,55 €	CB	1 904,55 €	CBM	1 904,55 €
BR	1 363,22 €			GM	1 904,55 €	GMM	1 904,55 €

AC1840 25
AC1480 35

PLAN110 | **PLAN111**

Monocomando Banheira 3 Furos
3 Hole Bath Mixer
Mitigeur Baignoire 3 Trous
Monomando Baño 3 Agujeros

CR	419,35 €	ORM	731,91 €	CR	603,73 €	ORM	1 040,98 €
PR	523,18 €	CB	731,91 €	PR	745,51 €	CB	1 040,98 €
BR	523,18 €	CBM	731,91 €	BR	745,51 €	CBM	1 040,98 €
AT	523,18 €	GM	731,91 €	AT	745,51 €	GM	1 040,98 €
ST	575,51 €	GMM	731,91 €	ST	820,06 €	GMM	1 040,98 €
OR	731,91 €			OR	1 040,98 €		

AC540C 35
STOP
COLD START

BOX | **INT100**
80,00 €

PLAN120

Monocomando Embutir Sanita/Bidé Com Chuveiro Shut-Off
Concealed Toilet/Bidet Mixer With Shut-Off Shower
Mitigeur Encastré Bidet/Toilette Avec Douchette Shut-Off
Monomando Empotrar Bidet/Inodoro Con Ducha Shut-Off

CR	237,83 €	AT	285,39 €	OR	399,32 €	ORM	399,32 €
PR	285,39 €	ST	313,93 €	CB	399,32 €	CBM	399,32 €
BR	285,39 €			GM	399,32 €	GMM	399,32 €

AC1360 CC STOP

PLAN120A

Torneira Sanita/Bidé Com Chuveiro Shut-Off
Toilet/Bidet Tap With Shut-Off Shower
Robinet Bidet/Toilette Avec Douchette Shut-Off
Torneira Bidet/Inodoro Con Ducha Shut-Off

CR	100,72 €	AT	120,85 €	OR	169,11 €	ORM	169,11 €
PR	120,85 €	ST	132,93 €	CB	169,11 €	CBM	169,11 €
BR	120,85 €			GM	169,11 €	GMM	169,11 €

14 l/m

PLAN100A

Bica Banheira Parede Com 190mm
Bath Wall Spout With 190mm
Bec De Baignoire Mural Avec 190mm
Caño Bañera Pared Con 190mm

CR	80,88 €	AT	97,18 €	OR	136,12 €	ORM	136,12 €
PR	80,88 €	ST	106,90 €	CB	136,12 €	CBM	136,12 €
BR	80,88 €			GM	136,12 €	GMM	136,12 €

AC540C 35

PLAN110A

Monocomando Misturador Bancada
Deck-Mounted Mixer
Mitigeur De Comptoir
Monomando Empotrar De Encimera

CR	93,86 €	AT	113,16 €	OR	157,32 €	ORM	157,32 €
PR	93,86 €	ST	124,47 €	CB	157,32 €	CBM	157,32 €
BR	93,86 €			GM	157,32 €	GMM	157,32 €

AC1200

Par Manípulos Para Misturadora Termostática
Pair Of Handle For Thermostatic Mixer
Paire De Poignée Pour Mélangeur Thermostatique
Par De Maneta Para Mezclador Termostático

CR	39,94 €	AT	47,92 €	OR	67,10 €	ORM	67,10 €
PR	47,92 €	ST	52,99 €	CB	67,10 €	CBM	67,10 €
BR	47,92 €			GM	67,10 €	GMM	67,10 €

AC690	AC1080	AC1250
	EMBUTIDO CONCEALED ENCASTRÉ EMPOTRAR	DISTRIBUIDOR DISTRIBUTOR DISTRIBUTEUR DISTRIBUIDOR

Manípulo
Handle
Poignée
Maneta

	AC690	AC1080	AC1250
CR	25,97 €	27,29 €	27,29 €
PR	25,97 €	27,29 €	27,29 €
BR	25,97 €	27,29 €	27,29 €
AT	30,62 €	33,27 €	33,27 €
ST	33,67 €	36,61 €	36,61 €
OR	43,52 €	45,75 €	45,75 €
ORM	43,52 €	45,75 €	45,75 €
CB	43,52 €	45,75 €	45,75 €
CBM	43,52 €	45,75 €	45,75 €
GM	43,52 €	45,75 €	45,75 €
GMM	43,52 €	45,75 €	45,75 €

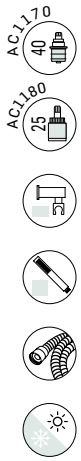

TERQ030

Misturadora Duche Termostática
Thermostatic Shower Mixer
Mélangeur Douche Thermostatique
Mezclador Ducha Termostático

CR	289,88 €	AT	347,46 €	OR	486,47 €	ORM	486,47 €
PR	347,46 €	ST	382,21 €	CB	486,47 €	CBM	486,47 €
BR	347,46 €			GM	486,47 €	GMM	486,47 €

TERQ031

Misturadora Duche Termostática Com Inversor Integrado
Thermostatic Shower Mixer With Integrated Diverter
Mélangeur Douche Thermostatique Avec Inverseur Intégré
Mezclador Ducha Termostático Con Inversor Integrado

CR	304,53 €	AT	366,10 €	OR	511,00 €	ORM	511,00 €
PR	366,10 €	ST	402,72 €	CB	511,00 €	CBM	511,00 €
BR	366,10 €			GM	511,00 €	GMM	511,00 €

AC1170 40
AC1180 25

TERQ040

Misturadora Banheira Termostática Com Inversor Integrado
Thermostatic Bath Mixer With Integrated Diverter
Mélangeur Baignoire Thermostatique Avec Inverseur Intégré
Mezclador Baño Termostático Con Inversor Integrado

CR	346,47 €	AT	415,36 €	OR	581,30 €	ORM	581,30 €
PR	415,36 €	ST	456,90 €	CB	581,30 €	CBM	581,30 €
BR	415,36 €			GM	581,30 €	GMM	581,30 €

CLICK
AC2140 CLIC
AC1940 TEK

BOX | **INT115** 285,00 €

TERQ080B2

Misturadora Embutir Termostatica Click 2 Vias Quadra
Concealed Click 2 Way Thermostatic Mixer Quadra
Mélangeur Encastré Click 2 Voies Thermostatique Quadra
Mezclador Empotrar Click 2 Vias Termostático Quadra

CR	483,06 €	AT	579,67 €	OR	809,70 €	ORM	809,70 €
PR	579,67 €	ST	637,64 €	CB	809,70 €	CBM	809,70 €
BR	579,67 €			GM	809,70 €	GMM	809,70 €

AC1360 CC
AC1940 TEK
AC1180 25

BOX | **INT117** 255,00 €

TERQ090A

Misturadora Embutir Termostática 3 Vias Quadra
Concealed 3 Way Thermostatic Mixer
Mélangeur Encastré 3 Voies Thermostatique
Mezclador Empotrar 3 Vias Termostático

CR	638,35 €	AT	765,48 €	OR	1 069,99 €	ORM	1 069,99 €
PR	765,48 €	ST	842,03 €	CB	1 069,99 €	CBM	1 069,99 €
BR	765,48 €			GM	1 069,99 €	GMM	1 069,99 €

CLICK
AC2140 CLIC
AC1940 TEK

BOX | **INT116** 325,00 €

TERQ090B3

Misturadora Embutir Termostatica Click 3 Vias Quadra
Concealed Click 3 Way Thermostatic Mixer Quadra
Mélangeur Encastré Click 3 Voies Thermostatique Quadra
Mezclador Empotrar Click 3 Vias Termostático Quadra

CR	669,44 €	AT	803,32 €	OR	1 122,10 €	ORM	1 122,10 €
PR	803,32 €	ST	883,66 €	CB	1 122,10 €	CBM	1 122,10 €
BR	803,32 €			GM	1 122,10 €	GMM	1 122,10 €

AC.1940 TEK
AC.1180 25

BOX | **INT113** 205,00 €

BOX | **INT114** 205,00 €

TERQ090	1 VIA | 1 WAY | 1 VOIE | 1 VIA	**TERQ080**	2 VIAS | 2 WAY | 2 VOIES | 2 VIAS

Misturadora Embutir Termostática
Concealed Thermostatic Mixer
Mélangeur Encastré Thermostatique
Mezclador Empotrar Termostático

CR	454,97 €	ORM	763,16 €	CR	454,97 €	ORM	763,16 €
PR	545,82 €	CB	763,16 €	PR	545,82 €	CB	763,16 €
BR	545,82 €	CBM	763,16 €	BR	545,82 €	CBM	763,16 €
AT	545,82 €	GM	763,16 €	AT	545,82 €	GM	763,16 €
ST	600,40 €	GMM	763,16 €	ST	600,40 €	GMM	763,16 €
OR	763,16 €			OR	763,16 €		

AC.1940 TEK
AC.1180 25

BOX | **INT118** 210,00 €

TERQ090C

Misturadora Embutir Termostática 2 Vias Com Chuveiro Mão
Concealed 2 Way Thermostatic Mixer With Set Hand Shower
Mélangeur Encastré 2 Voies Thermostatique Avec Kit Douchette À Main
Mezclador Empotrar 2 Vias Termostático Con Set De Ducha De Mano

CR	625,71 €	AT	750,83 €	OR	1 048,79 €	ORM	1 048,79 €
PR	750,83 €	ST	825,92 €	CB	1 048,79 €	CBM	1 048,79 €
BR	750,83 €			GM	1 048,79 €	GMM	1 048,79 €

- CLICK +
AC.1940 TEK
AC.2140 CLIC

BOX | **INT119** 305,00 €

TERQ090CB2

Misturadora Embutir Termostática Click 2 Vias Com Chuveiro De Mão
Concealed Click 2 Way Thermostatic Mixer With Set Hand Shower
Mélangeur Encastré Click 2 Voies Thermostatic Avec Kit Douchette À Main
Mezclador Empotrar Click 2 Vias Termostatico Con Set De Ducha De Mano

CR	685,29 €	AT	863,46 €	OR	1 206,10 €	ORM	1 206,10 €
PR	863,46 €	ST	949,81 €	CB	1 206,10 €	CBM	1 206,10 €
BR	863,46 €			GM	1 206,10 €	GMM	1 206,10 €

- CLICK +
AC.1940 TEK
AC.2140 CLIC

BOX | **INT120** 410,00 €

TERQ090CB3

Misturadora Embutir Termostática Click 3 Vias Com Chuveiro De Mão
Concealed Click 3 Way Thermostatic Mixer Whith Set Hand Shower
Mélangeur Encastré Click 3 Voies Thermostatic Avec Kit Douchette À Main
Mezclador Empotrar Click 3 Vias Termostatico Con Set De Ducha De Mano

CR	715,08 €	AT	901,01 €	OR	1 258,55 €	ORM	1 258,55 €
PR	901,01 €	ST	991,11 €	CB	1 258,55 €	CBM	1 258,55 €
BR	901,01 €			GM	1 258,55 €	GMM	1 258,55 €

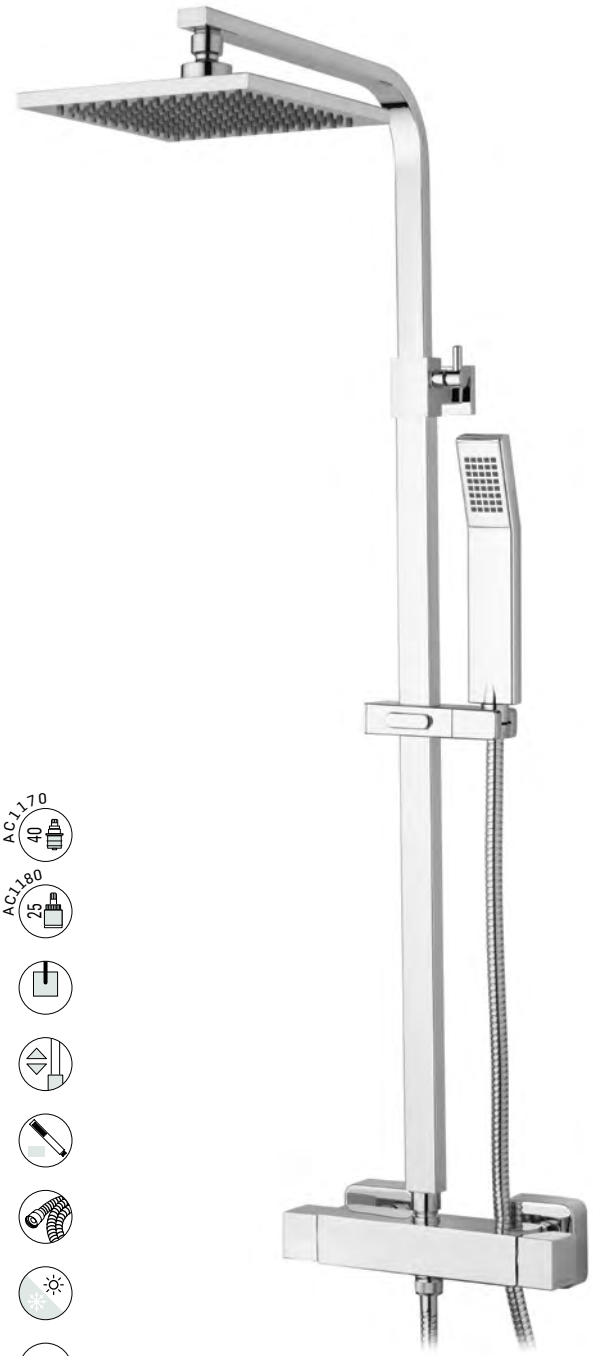

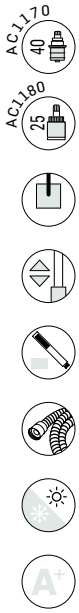

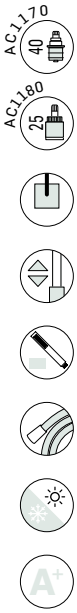

TERQ140ECO	TERQ140ECO200I	TERQ140ECO250I
200 ABS	200 INOX	250 INOX

Misturadora Duche Termostática Com Coluna Telescópica Eco
Thermostatic Shower Mixer With Telescopic Column Eco | Mélangeur Douche Thermostatique Avec Colonne Telescopique Eco | Mezclador Ducha Termostático Con Columna De Ducha Telescópica Eco

CR 616,38 €	CR 650,33 €	CR 658,64 €

TERQ140ECOPR	TERQ140ECO 200IPR	TERQ140ECO 250IPR
200 ABS	200 INOX	250 INOX

Misturadora Duche Termostática Com Coluna Telescópica Eco
Thermostatic Shower Mixer With Telescopic Column Eco | Mélangeur Douche Thermostatique Avec Colonne Telescopique Eco | Mezclador Ducha Termostático Con Columna De Ducha Telescópica Eco

PR 700,92 €	PR 728,44 €	PR 766,22 €

OR (PVD) **DOURADO** | GOLD | DORÉ | DORADO
ORM (PVD) **DOURADO MATE** | GOLD MATT | DORÉ MAT | DORADO MATE
CB (PVD) **COBRE** | COPPER | CUIVRE | COBRE
CBM (PVD) **COBRE MATE** | COPPER MATT | CUIVRE MAT | COBRE MATE
GM (PVD) **GUNMETAL** GUNMETAL
GMM (PVD) **GUNMETAL MATE** GUNMETAL MAT

TERQ140D	TERQ140D200I	TERQ140D250I
200 ABS	200 INOX	250 INOX

Misturadora Duche Termostática Com Coluna Telescópica Latão
Thermostatic Shower Mixer With Brass Telescopic Column | Mélangeur Douche Thermostatique Avec Colonne De Douche Laiton Telescopique | Mezclador Ducha Termostático Con Coluna De Ducha Latón Telescópica

CR	918,25 €	CR	952,18 €	CR	960,51 €
PR	1 159,26 €			PR	1 196,86 €
BR	1 159,26 €			BR	1 196,86 €
AT	1 159,26 €			AT	1 196,86 €
ST	1 275,18 €			ST	1 316,54 €
OR	1 622,03 €			OR	1 674,64 €
ORM	1 622,03 €			ORM	1 674,64 €
CB	1 622,03 €			CB	1 674,64 €
CBM	1 622,03 €			CBM	1 674,64 €
GM	1 622,03 €			GM	1 674,64 €
GMM	1 622,03 €			GMM	1 674,64 €

TERQ140A	TERQ140A200I	TERQ140A250I
200 ABS	200 INOX	250 INOX

Misturadora Duche Termostática Com Coluna Fixa Latão
Thermostatic Shower Mixer With Brass Fixed Column
Mélangeur Douche Thermostatique Avec Colonne De Douche Laiton Fixe
Mezclador Ducha Termostático Con Coluna De Ducha Latón Fija

CR	894,61 €	CR	928,56 €	CR	936,87 €
PR	1 115,32 €			PR	1 152,92 €
BR	1 115,32 €			BR	1 152,92 €
AT	1 115,32 €			AT	1 152,92 €

CR **CROMADO** | CHROME | CHROME | CROMO
PR **PRETO MATE** | BLACK MATT | NOIR MAT | NEGRO MATE
BR **BRANCO MATE** | WHITE MATT | BLANC MAT | BLANCO MATE
ST (PVD) **SATINOX** | SATINOX | SATINOX | SATINOX
AT **ANTRACITE** | ANTHRACITE | ANTHRACITE | ANTRACITA

AC1170 40

AC1180 25

TERQ145	TERQ145200I	TERQ145250I
200 ABS	200 INOX	250 INOX

Misturadora Banheira Termostática Com Coluna Telescópica
Thermostatic Bath Mixer With Telescopic Column
Mélangeur Baignoire Thermostatique Avec Colonne De Douche Telescopique
Mezclador Baño Termostático Con Coluna De Ducha Telescópica

	TERQ145	TERQ145200I	TERQ145250I
CR	925,24 €	959,18 €	967,50 €
PR	1 250,42 €		
BR	1 250,42 €		
AT	1 250,42 €		
ST	1 375,46 €		
OR	1 749,58 €		
ORM	1 749,58 €		
CB	1 749,58 €		
CBM	1 749,58 €		
GM	1 749,58 €		
GMM	1 749,58 €		

OR (PVD) **DOURADO** | GOLD | DORÉ | DORADO
ORM (PVD) **DOURADO MATE** | GOLD MATT | DORÉ MAT | DORADO MATE
CB (PVD) **COBRE** | COPPER | CUIVRE | COBRE
CBM (PVD) **COBRE MATE** | COPPER MATT | CUIVRE MAT | COBRE MATE
GM (PVD) **GUNMETAL** GUNMETAL
GMM (PVD) **GUNMETAL MATE** GUNMETAL MAT

DANIEL

Um clássico será sempre um clássico...

A classic will always be a classic...

Un classique sera toujours un classique...

Un clásico siempre será un clásico...

AC1360 CC

CZ010 | **CZ011**

Misturadora Lavatório
Washbasin Mixer
Mélangeur Lavabo
Mezclador Lavabo

CR	153,76 €	ORM	257,73 €	CR	167,41 €	ORM	281,17 €
PR	185,05 €	CB	257,73 €	PR	201,02 €	CB	281,17 €
BR	185,05 €	CBM	257,73 €	BR	201,02 €	CBM	281,17 €
AT	185,05 €	GM	257,73 €	AT	201,02 €	GM	281,17 €
ST	203,55 €	GMM	257,73 €	ST	221,13 €	GMM	281,17 €
OR	257,73 €			OR	281,17 €		

AC1360 CC

CZ050 | **CZ051**

Misturadora Lavatório Alto
Washbasin High Mixer
Mélangeur Lavabo Haut
Mezclador Lavabo Alto

CR	166,41 €	ORM	278,93 €	CR	180,05 €	ORM	302,37 €
PR	199,70 €	CB	278,93 €	PR	215,67 €	CB	302,37 €
BR	199,70 €	CBM	278,93 €	BR	215,67 €	CBM	302,37 €
AT	199,70 €	GM	278,93 €	AT	215,67 €	GM	302,37 €
ST	219,66 €	GMM	278,93 €	ST	237,24 €	GMM	302,37 €
OR	278,93 €			OR	302,37 €		

AC1360 CC

CZ020 | **CZ021**

Misturadora Bidé
Bidet Mixer
Mélangeur Bidet
Mezclador Bidé

CR	153,76 €	ORM	257,73 €	CR	167,41 €	ORM	281,17 €
PR	185,05 €	CB	257,73 €	PR	201,02 €	CB	281,17 €
BR	185,05 €	CBM	257,73 €	BR	201,02 €	CBM	281,17 €
AT	185,05 €	GM	257,73 €	AT	201,02 €	GM	281,17 €
ST	203,55 €	GMM	257,73 €	ST	221,13 €	GMM	281,17 €
OR	257,73 €			OR	281,17 €		

AC1360 CC

CZ030

Misturadora Duche
Shower Mixer
Mélangeur Douche
Mezclador Ducha

CR	183,72 €	AT	286,23 €	OR	400,55 €	ORM	400,55 €
PR	286,23 €	ST	314,84 €	CB	400,55 €	CBM	400,55 €
BR	286,23 €			GM	400,55 €	GMM	400,55 €

CR **CROMADO** | CHROME | CHROME | CROMO
PR **PRETO MATE** | BLACK MATT | NOIR MAT | NEGRO MATE
BR **BRANCO MATE** | WHITE MATT | BLANC MAT | BLANCO MATE
ST (PVD) **SATINOX** | SATINOX | SATINOX | SATINOX
AT **ANTRACITE** | ANTHRACITE | ANTHRACITE | ANTRACITA

AC1360 CC

CZ040

Misturadora Banheira
Bath Mixer
Mélangeur Baignoire
Mezclador Baño

CR	249,61 €	AT	366,10 €	OR	511,00 €	ORM	511,00 €
PR	366,10 €	ST	402,71 €	CB	511,00 €	CBM	511,00 €
BR	366,10 €			GM	511,00 €	GMM	511,00 €

AC1360 CC

5 l/m

BOX | **INT103** 100,00 €

CZ070

Misturadora Embutir Lavatório
Concealed Washbasin Mixer
Mélangeur Lavabo Encastré
Mezclador Lavabo Empotrar

CR	211,67 €	AT	254,28 €	OR	354,80 €	ORM	354,80 €
PR	254,28 €	ST	279,71 €	CB	354,80 €	CBM	354,80 €
BR	254,28 €			GM	354,80 €	GMM	354,80 €

AC1360 CC

5 l/m

CZ070B

Misturadora Lavatório 3 Furos Bancada
3 Hole Deck-Mounted Concealed Washbasin Mixer
Mélangeur Lavabo Encastré 3 Trous De Plan
Mezclador Lavabo Empotrar 3 Agujeros De Encimera

CR	202,01 €	AT	242,30 €	OR	339,18 €	ORM	339,18 €
PR	242,30 €	ST	266,52 €	CB	339,18 €	CBM	339,18 €
BR	242,30 €			GM	339,18 €	GMM	339,18 €

AC1340 35P

5 l/m

BOX | **INT101** 75,00 €

CZ070C

Monocomando Embutir Lavatório
Concealed Washbasin Mixer
Mitigeur Lavabo Encastré
Monomando Lavabo Empotrar

CR	208,68 €	AT	250,28 €	OR	350,34 €	ORM	350,34 €
PR	250,28 €	ST	275,31 €	CB	350,34 €	CBM	350,34 €
BR	250,28 €			GM	350,34 €	GMM	350,34 €

AC1340 35P

5 l/m

BOX | **INT100**
80,00 €

CZ070A

Monocomando Embutir Lavatório
Concealed Washbasin Mixer
Mitigeur Lavabo Encastré
Monomando Lavabo Empotrar

CR	219,33 €	AT	263,60 €	OR	368,19 €	ORM	368,19 €
PR	263,60 €	ST	289,94 €	CB	368,19 €	CBM	368,19 €
BR	263,60 €			GM	368,19 €	GMM	368,19 €

AC1340 35P

BOX | **INT102**
65,00 €

CZ090

Monocomando Embutir Duche 1 Via
Concealed 1 Way Out Shower Mixer
Mitigeur Douche Encastré 1 Voie
Monomando Ducha Empotrar 1 Via

CR	157,10 €	AT	189,05 €	OR	263,32 €	ORM	263,32 €
PR	189,05 €	ST	207,94 €	CB	263,32 €	CBM	263,32 €
BR	189,05 €			GM	263,32 €	GMM	263,32 €

AC1840 25

AC1340 35P

BOX | **INT105**
95,00 €

CZ080

Monocomando Embutir Banho/Duche 2 Vias
Concealed 2 Way Bath/Shower Mixer
Mitigeur Baignoire/Douche Encastré 2 Voies
Monomando Baño/Ducha Empotrar 2 Vias

CR	207,24 €	AT	248,69 €	OR	347,96 €	ORM	347,96 €
PR	248,69 €	ST	273,55 €	CB	347,96 €	CBM	347,96 €
BR	248,69 €			GM	347,96 €	GMM	347,96 €

AC560

AC1340 35P

BOX | **INT123**
130,00 €

CZ090A

Monocomando Embutir Banho/Duche 3 Vias
Concealed 3 Way Bath/Shower Mixer
Mitigeur Baignoire/Douche Encastré 3 Voies
Monomando Baño/Ducha Empotrar 3 Vias

CR	312,19 €	AT	374,08 €	OR	523,29 €	ORM	523,29 €
PR	374,08 €	ST	411,49 €	CB	523,29 €	CBM	523,29 €
BR	374,08 €			GM	523,29 €	GMM	523,29 €

OR (PVD) **DOURADO** | GOLD | DORÉ | DORADO
ORM (PVD) **DOURADO MATE** | GOLD MATT | DORÉ MAT | DORADO MATE
CB (PVD) **COBRE** | COPPER | CUIVRE | COBRE
CBM (PVD) **COBRE MATE** | COPPER MATT | CUIVRE MAT | COBRE MATE
GM (PVD) **GUNMETAL** GUNMETAL
GMM (PVD) **GUNMETAL MATE** GUNMETAL MAT

CZ140

200 ABS

Misturadora Duche Com Coluna Telescópica E Chuveiro Teto
Shower Mixer With Telescopic Column And Shower Head |
Mélangeur Douche Avec Colonne Douche Telesc. Douche De Tête |
Mezclador Ducha Con Coluna De Ducha Telescópica Y Ducha De Teto

CR	399,04 €	AT	775,88 €	OR	1 085,61€	ORM	1 085,61€
PR	775,88 €	ST	853,46 €	CB	1 085,61€	CBM	1 085,61€
BR	775,88 €			GM	1 085,61€	GMM	1 085,61€

BOX | **INT108**
145,00 €

CZ090C

Monocomando Embutir 2/3 Vias Com Chuveiro Mão
Concealed 2/3 Way Mixer With Set Hand Shower
Mitigeur Encastré 2/3 Voies Avec Kit Douchette À Main
Monomando Empotrar 2/3 Vias Con Set De Ducha De Mano

CR	365,44 €	AT	465,95 €	OR	651,59 €	ORM	651,59 €
PR	465,95 €	ST	512,54 €	CB	651,59 €	CBM	651,59 €
BR	465,95 €			GM	651,59 €	GMM	651,59 €

BOX | **INT121**
165,00 €

CZ090D

Misturadora Embutir 2/3 Vias Com Chuveiro Mão
Concealed 2/3 Way Mixer With Set Hand Shower
Mélangeur Encastré 2/3 Voies Avec Kit Douchette À Main
Mezclador Empotrar 2/3 Vias Con Set De Ducha De Mano

CR	433,00 €	AT	547,15 €	OR	765,39 €	ORM	765,39 €
PR	547,15 €	ST	601,88 €	CB	765,39 €	CBM	765,39 €
BR	547,15 €			GM	765,39 €	GMM	765,39 €

AC1.360

CZ145

200 ABS

Misturadora Banheira Com Coluna Telescópica E Chuveiro De Teto
Bath Mixer With Telescopic Column And Shower Head | Mélangeur Baignoire Avec Colonne Douche Telesc. Douche De Tête | Mezclador Baño Con Coluna De Ducha Telescópica Y Ducha De Teto

CR	529,17 €	AT	866,40 €	OR	1 212,27 €	ORM	1 212,27 €
PR	866,40 €	ST	953,04 €	CB	1 212,27 €	CBM	1 212,27 €
BR	866,40 €			GM	1 212,27 €	GMM	1 212,27 €

AC1.360

CZ155

Misturadora Banheira Montagem Ao Chão 2 Pés
Bath Mixer 2 Feet Floor-Mounted
Mélangeur Baignoire Montage Au Sol 2 Pieds
Mezclador Baño Al Suelo 2 Pies

CR	663,97 €	AT	825,39 €	OR	1 152,55 €	ORM	1 152,55 €
PR	825,39 €	ST	907,93 €	CB	1 152,55 €	CBM	1 152,55 €
BR	825,39 €			GM	1 152,55 €	GMM	1 152,55 €

PERFUME For HER
APAR for HIS
meriadi
HAND SOAP

AC560
AC1340 35P
14 l/m

CZ110 | **CZ111**

Monocomando Banheira 4 Furos
4 Hole Bath Mixer
Mitigeur Baignoire/Douche 4 Trous
Monomando Baño-Ducha 4 Agujeros

CR	454,62 €	ORM	801,09 €	CR	630,35 €	ORM	1 095,64 €
PR	573,78 €	CB	801,09 €	PR	784,11 €	CB	1 095,64 €
BR	573,78 €	CBM	801,09 €	BR	784,11 €	CBM	1 095,64 €
AT	573,78 €	GM	801,09 €	AT	784,11 €	GM	1 095,64 €
ST	631,16 €	GMM	801,09 €	ST	862,53 €	GMM	1 095,64 €
OR	801,09 €			OR	1 095,64 €		

AC1340 35P
STOP
5 l/m

BOX | **INT100**
80,00 €

CZ120

Monocomando Embutir Sanita/Bidé Com Chuveiro Shut-Off
Concealed Toilet/Bidet Mixer With Shut-Off Shower
Mitigeur Encastré Bidet/Toilette Avec Douchette Shut-Off
Monomando Empotrar Bidet/Inodoro Con Ducha Shut-Off

CR	233,64 €	AT	280,90 €	OR	391,63 €	ORM	391,63 €
PR	280,90 €	ST	308,99 €	CB	391,63 €	CBM	391,63 €
BR	280,90 €			GM	391,63 €	GMM	391,63 €

CZ130

Tomada Água Completa
Complete Water Intake
Support Mural Avec Prise D'eau
Soporte Ducha Mural Con Toma De Agua

CR	83,53 €	AT	127,80 €	OR	179,63 €	ORM	179,63 €
PR	127,80 €	ST	140,58 €	CB	179,63 €	CBM	179,63 €
BR	127,80 €			GM	179,63 €	GMM	179,63 €

AC1300

Manipulo Cruzeta
Handle
Poignée
Maneta

CR	19,31 €	AT	22,63 €	OR	32,36 €	ORM	32,36 €
PR	22,63 €	ST	24,90 €	CB	32,36 €	CBM	32,36 €
BR	22,63 €			GM	32,36 €	GMM	32,36 €

OR (PVD) **DOURADO** | GOLD | DORÉ | DORADO
ORM (PVD) **DOURADO MATE** | GOLD MATT | DORÉ MAT | DORADO MATE
CB (PVD) **COBRE** | COPPER | CUIVRE | COBRE
CBM (PVD) **COBRE MATE** | COPPER MATT | CUIVRE MAT | COBRE MATE
GM (PVD) **GUNMETAL** GUNMETAL
GMM (PVD) **GUNMETAL MATE** GUNMETAL MAT

AC1940 TEK
AC1180 25

BOX | **INT113** 205,00 €

BOX | **INT114** 205,00 €

TERCZ090 1 VIA | 1 WAY | 1 VOIE | 1 VIAS

TERCZ080 2 VIAS | 2 WAY | 2 VOIES | 2 VIAS

Misturadora Embutir Termostática
Concealed Thermostatic Mixer
Mélangeur Encastré Thermostatique
Mezclador Empotrar Termostático

CR	500,56 €	ORM	839,02 €	CR	500,56 €	ORM	839,02 €
PR	600,41 €	CB	839,02 €	PR	600,41 €	CB	839,02 €
BR	600,41 €	CBM	839,02 €	BR	600,41 €	CBM	839,02 €
AT	600,41 €	GM	839,02 €	AT	600,41 €	GM	839,02 €
ST	660,44 €	GMM	839,02 €	ST	660,44 €	GMM	839,02 €
OR	839,02 €			OR	839,02 €		

AC1940 TEK
AC1180 25

BOX | **INT118** 210,00 €

TERCZ090C

Misturadora Embutir Termostática 2 Vias Com Chuveiro Mão
Concealed 2 Way Thermostatic Mixer With Set Ø Hand Shower
Mélangeur Encastré 2 Voies Thermostatique Avec Kit Douchette à Main
Mezcladoro Empotrar 2 Vias Termostático Con Set De Ducha de Mano

CR	688,26 €	AT	825,39 €	OR	1 153,67 €	ORM	1 153,67 €
PR	825,39 €	ST	907,93 €	CB	1 153,67 €	CBM	1 153,67 €
BR	825,39 €			GM	1 153,67 €	GMM	1 153,67 €

AC1940 TEK
AC1360 CC
AC1180 25

BOX | **INT117** 255,00 €

TERCZ090A

Misturadora Embutir Termostática 3 Vias
Concealed 3 Way Thermostatic Mixer
Mélangeur Encastré 3 Voies Thermostatique
Mezclador Empotrar 3 Vias Termostático

CR	702,25 €	AT	842,69 €	OR	1 177,10 €	ORM	1 177,10 €
PR	842,69 €	ST	926,97 €	CB	1 177,10 €	CBM	1 177,10 €
BR	842,69 €			GM	1 177,10 €	GMM	1 177,10 €

OR (PVD) **DOURADO** | GOLD | DORÉ | DORADO
ORM (PVD) **DOURADO MATE** | GOLD MATT | DORÉ MAT | DORADO MATE
CB (PVD) **COBRE** | COPPER | CUIVRE | COBRE
CBM (PVD) **COBRE MATE** | COPPER MATT | CUIVRE MAT | COBRE MATE
GM (PVD) **GUNMETAL** GUNMETAL
GMM (PVD) **GUNMETAL MATE** GUNMETAL MAT

PURPUREOS
ADORAVI
VERITIT AMOR

BRACARA

A pensar nas nossas origens.
De Bracara a Braga

Thinking about our origins.
From Bracara to Braga

Penser à nos origines.
De Bracara à Braga

Pensando en nuestros orígenes.
De Bracara a Braga

AC570 25L

5 l/m

BRAC010			BRAC011		
CR	149,10 €	AT 178,40 €	CR	162,75 €	AT 195,70 €
PR	178,40 €	ST 196,23 €	PR	195,70 €	ST 215,26 €
BR	178,40 €		BR	195,70 €	

Monocomando Lavatório
Washbasin Mixer
Mitigeur Lavabo
Monomando Lavabo

AC570 25L

5 l/m

BRAC050	BRAC051	BRAC050A	BRAC051A
120MM	120MM	175MM	175MM
CR 206,01 €	CR 219,66 €	CR 218,33 €	CR 231,97 €
PR 247,62 €	PR 263,60 €	PR 262,26 €	PR 278,23 €
BR 247,62 €	BR 263,60 €	BR 262,26 €	BR 278,23 €
AT 247,62 €	AT 263,60 €	AT 262,26 €	AT 278,23 €
ST 272,38 €	ST 289,94 €	ST 288,48 €	ST 306,05 €

Monocomando Lavatório Alto
Washbasin High Mixer
Mitigeur Lavabo Haut
Monomando Lavabo Alto

AC570 25L

5 l/m

BRAC020			BRAC021		
CR	158,09 €	AT 190,37 €	CR	171,73 €	AT 206,35 €
PR	190,37 €	ST 209,40 €	PR	206,35 €	ST 226,99 €
BR	190,37 €		BR	206,35 €	

Monocomando Bidé
Bidet Mixer
Mitigeur Bidet
Monomando Bidé

AC540C 35

BRAC030

Monocomando Duche
Shower Mixer
Mitigeur Douche
Monomando Ducha

CR 246,95 € PR 362,11 € BR 362,11 € AT 362,11 €
ST 398,32 €

CR **CROMADO** | CHROME | CHROME | CROMO
PR **PRETO MATE** | BLACK MATT | NOIR MAT | NEGRO MATE
BR **BRANCO MATE** | WHITE MATT | BLANC MAT | BLANCO MATE
ST (PVD) **SATINOX** | SATINOX | SATINOX | SATINOX
AT **ANTRACITE** | ANTHRACITE | ANTHRACITE | ANTRACITA

BRAC040

Monocomando Banheira
Bath Mixer
Mitigeur Baignoire
Monomando Baño

CR	287,55 €	PR	411,36 €	BR	411,36 €	AT	411,36 €
ST	452,50 €						

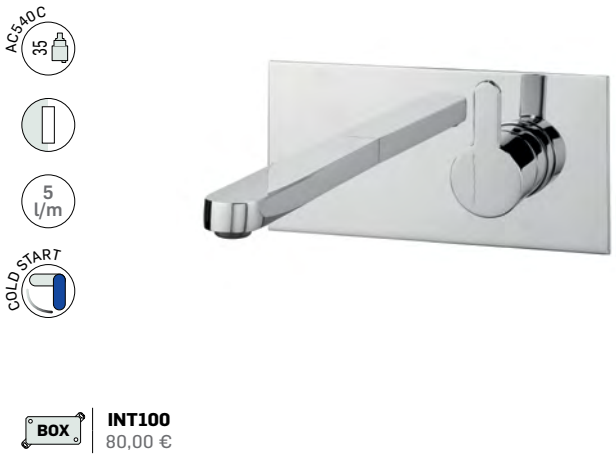

BOX | **INT100**
80,00 €

BRAC070

Monocomando Embutir Lavatório
Concealed Washbasin Mixer
Mitigeur Lavabo Encastré
Monomando Lavabo Empotrar

CR	233,97 €	PR	280,90 €	BR	280,90 €	AT	280,90 €
ST	308,99 €						

BOX | **INT101**
75,00 €

BRAC070C

Monocomando Embutir Lavatório
Concealed Washbasin Mixer
Mitigeur Lavabo Encastré
Monomando Lavabo Empotrar

CR	222,65 €	PR	267,58 €	BR	267,58 €	AT	267,58 €
ST	294,34 €						

BOX | **INT102**
65,00 €

BRAC070A

Monocomando Embutir Lavatório
Concealed Washbasin Mixer
Mitigeur Lavabo Encastré
Monomando Lavabo Empotrar

CR	216,66 €	PR	259,60 €	BR	259,60 €	AT	259,60 €
ST	285,56 €						

CHANEL
CHANEL THE VOCABULARY OF STYLE

BRAC100

Monocomando Lavatório Parede/Bancada
Wall/Deck-Mounted Concealed Washbasin Mixer
Mitigeur Lavabo Encastré De Mur/Plan
Monomando Lavabo Empotrar De Pared/ Encimera

CR 169,74 € PR 203,68 € BR 203,68 € AT 203,68 €
ST 224,05 €

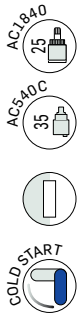

BOX | **INT105**
95,00 €

BRAC080

Monocomando Embutir Banho/Duche 2 Vias
Concealed 2 Way Bath/Shower Mixer
Mitigeur Baignoire/Douche Encastré Avec 2 Voies
Monomando Baño/Ducha Empotrar 2 Vias

CR 213,67 € PR 256,93 € BR 256,93 € AT 256,93 €
ST 282,63 €

BOX | **INT102**
65,00 €

BRAC090

Monocomando Embutir Duche 1 Via
Concealed 1 Way Out Shower Mixer
Mitigeur Douche Encastré 1 Voie
Monomando Ducha Empotrar 1 Via

CR 143,11 € PR 171,73 € BR 171,73 € AT 171,73 €
ST 188,90 €

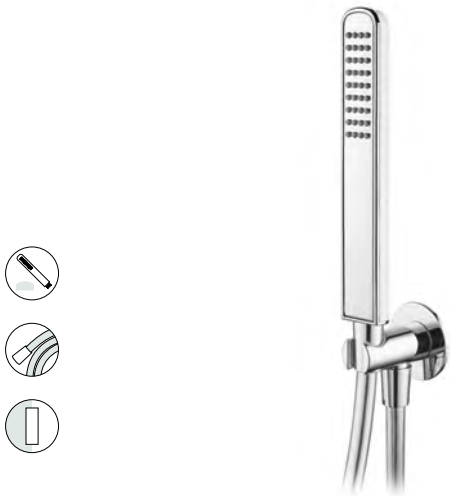

BRAC130

Tomada Água Completa
Complete Water Intake
Support Mural Avec Prise D'eau
Soporte Ducha Mural Con Toma De Agua

CR 95,19 € PR 149,10 € BR 149,10 € AT 149,10 €
ST 164,01 €

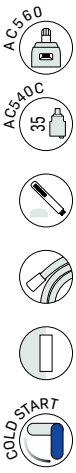

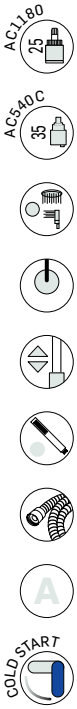

BOX | **INT108**
145,00 €

BRAC090C

Monocomando Embutir 2/3 Vias Com Chuveiro Mão
Concealed 2/3 Way Mixer With Set Hand Shower
Mitigeur Encastré 2/3 Voies Avec Kit Douchette À Main
Monomando Empotrar 2/3 Vias Con Set De Ducha De Mano

CR 368,09 €	PR 469,93 €	BR 469,93 €	AT 469,93 €
ST 516,93 €			

BRAC140ECO	BRAC140ECO200I	BRAC140ECO250I
200 ABS	200 INOX	250 INOX
CR 434,66 €	CR 466,94 €	CR 476,26 €
PR 559,13 €	PR 583,22 €	PR 616,19 €

Monocomando Duche Com Coluna Telescópica Eco
Shower Mixer WithTelescopic Column Eco
Mitigeur Douche Avec Colonne Telescopique Eco
Monomando Ducha Con Columna De Ducha Telescópica Eco

BRAC140AECO200I	BRAC140AECO250I
200 INOX	250 INOX

Monocomando Duche Com Coluna Fixa Eco
Shower Mixer With Fixed Column Eco
Mitigeur Douche Avec Colonne Fixe Eco
Monomando Ducha Con Columna Fija Eco

CR 394,39 €	CR 403,70 €

BRAC140	BRAC140200I	BRAC140250I
200 ABS	200 INOX	250 INOX

Monocomando Duche Com Coluna Telescópica Latão
Shower Mixer With Brass Telescopic Column
Mitigeur Douche Avec Colonne De Douche Laiton Telescopique
Monomando Ducha Con Coluna De Ducha Latón Telescópica

CR 629,02 €	CR 660,97 €	CR 670,30 €
PR 835,78 €		PR 873,38 €
BR 835,78 €		BR 873,38 €
AT 835,78 €		AT 873,38 €
ST 919,36 €		ST 960,72 €

CR **CROMADO** | CHROME | CHROME | CROMO
PR **PRETO MATE** | BLACK MATT | NOIR MAT | NEGRO MATE
BR **BRANCO MATE** | WHITE MATT | BLANC MAT | BLANCO MATE
ST (PVD) **SATINOX** | SATINOX | SATINOX | SATINOX
AT **ANTRACITE** | ANTHRACITE | ANTHRACITE | ANTRACITA

AC1180 25
AC540C 35
COLD START

BRAC140A	BRAC140A200I	BRAC140A250I
200 ABS	200 INOX	250 INOX

Monocomando Duche Com Coluna Fixa Latão
Shower Mixer With Brass Fixed Column
Mitigeur Douche Avec Colonne De Douche Laiton Fixe
Monomando Ducha Con Coluna De Ducha Latón Fija

CR 579,43 €	CR 610,05 €	CR 619,38 €
PR 777,20 €		PR 814,80 €
BR 777,20 €		BR 814,80 €
AT 777,20 €		ST 814,80 €
ST 854,93 €		AT 896,29 €

AC540C 35
STOP
COLD START

BOX | **INT100** 80,00 €

BRAC120

Monocomando Embutir Sanita/Bidé Com Chuveiro Shut-Off
Concealed Toilet/Bidet Mixer With Shut-Off Shower
Mitigeur Encastré Bidet/Toilette Avec Douchette Shut-Off
Monomando Empotrar Bidet/Inodoro Con Ducha Shut-Off

CR 215,12 € PR 258,15 € BR 258,15 € AT 258,15 €
ST 283,96 €

11 l/m

BRAC100A

Bica Parede Com 190mm
Bath Wall Spout With 190mm
Bec De Baignoire Mural Avec 190mm
Caño Bañera Pared Con 190mm

CR 76,88 € PR 91,85 € BR 91,85 € AT 91,85 €
ST 101,04 €

BRAC110A

Monocomando Misturador Bancada
Deck-Mounted Mixer
Mitigeur De Comptoir
Monomando Empotrar De Encimera

CR	87,53 €	PR	105,17 €	BR	105,17 €	AT	105,17 €
ST	115,69 €						

AC661

Manípulo
Handle
Poignée
Maneta

CR	20,96 €	AT	25,30 €
PR	25,30 €	ST	27,82 €
BR	25,30 €		

AC1210
DISTRIBUIDOR | DISTRIBUTOR
DISTRIBUTEUR | DISTRIBUIDOR

CR	20,64 €	AT	24,77 €
PR	20,64 €	ST	27,24 €
BR	20,64 €		

Espaços modernos minimalistas

Minimalist modern spaces
Espaces modernes minimalistes
Espacios modernos minimalistas

LIVELY

AC 1480 30

5 l/m

LIVE010	LIVE011

Monocomando Lavatório
Washbasin Mixer
Mitigeur Lavabo
Monomando Lavabo

CR	131,80 €	AT	158,42 €	CR	145,44 €	AT	174,40 €
PR	158,42 €	ST	174,27 €	PR	174,40 €	ST	191,84 €
BR	158,42 €			BR	174,40 €		

AC 1480 30

5 l/m

LIVE050	LIVE051	LIVE050A	LIVE051A
120MM	120MM	180MM	180MM

Monocomando Lavatório Alto
Washbasin High Mixer
Mitigeur Lavabo Haut
Monomando Lavabo Alto

CR	194,70 €	CR	208,34 €	CR	215,67 €	CR	229,32 €
PR	234,30 €	PR	250,28 €	PR	258,27 €	PR	275,58 €
BR	234,30 €	BR	250,28 €	BR	258,27 €	BR	275,58 €
AT	234,30 €	AT	250,28 €	AT	258,27 €	AT	275,58 €
ST	257,73 €	ST	275,31 €	ST	284,09 €	ST	303,13 €

AC 1480 30

5 l/m

LIVE020	LIVE021

Monocomando Bidé
Bidet Mixer
Mitigeur Bidet
Monomando Bidé

CR	131,80 €	AT	158,42 €	CR	145,44 €	AT	174,40 €
PR	158,42 €	ST	174,27 €	PR	174,40 €	ST	191,84 €
BR	158,42 €			BR	174,40 €		

AC 1480 30

LIVE030

Monocomando Duche
Shower Mixer
Mitigeur Douche
Monomando Ducha

CR	246,62 €	PR	344,80 €	BR	344,80 €	AT	344,80 €
ST	379,28 €						

CR **CROMADO** | CHROME | CHROME | CROMO

PR **PRETO MATE** | BLACK MATT | NOIR MAT | NEGRO MATE

BR **BRANCO MATE** | WHITE MATT | BLANC MAT | BLANCO MATE

ST (PVD) **SATINOX** | SATINOX | SATINOX | SATINOX

AT **ANTRACITE** | ANTHRACITE | ANTHRACITE | ANTRACITA

LIVE040

Monocomando Banheira
Bath Mixer
Mitigeur Baignoire
Monomando Baño

CR 265,25 € PR 366,10 € BR 366,10 € AT 366,10 €
ST 402,71 €

BOX | **INT100**
80,00 €

LIVE070

Monocomando Embutir Lavatório
Concealed Washbasin Mixer
Mitigeur Lavabo Encastré
Monomando Lavabo Empotrar

CR 242,30 € PR 290,22 € BR 290,22 € AT 290,22 €
ST 319,24 €

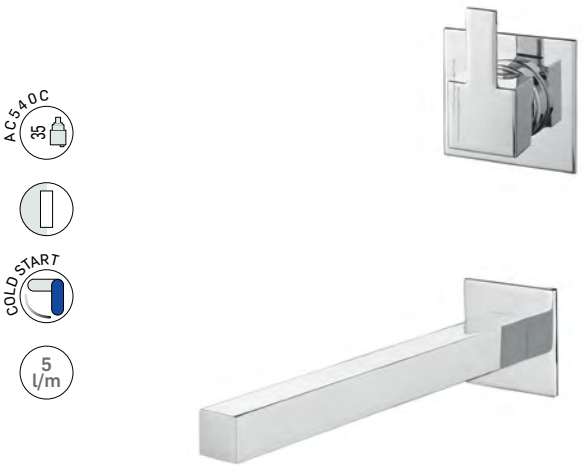

BOX | **INT102**
65,00 €

LIVE070A

Monocomando Embutir Lavatório
Concealed Washbasin Mixer
Mitigeur Lavabo Encastré
Monomando Lavabo Empotrar

CR 231,31 € PR 278,23 € BR 278,23 € AT 278,23 €
ST 306,05 €

BOX | **INT101**
75,00 €

LIVE070C

Monocomando Embutir Lavatório
Concealed Washbasin Mixer
Mitigeur Lavabo Encastré
Monomando Lavabo Empotrar

CR 237,64 € PR 284,90 € BR 284,90 € AT 284,90 €
ST 313,38 €

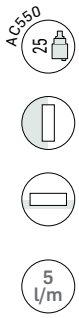

LIVE100

Monocomando Lavatório Parede/Bancada
Wall/Deck-Mounted ConcealedWashbasin Mixer
Mitigeur Lavabo Encastré De Mur/Plan
Monomando Lavabo Empotrar De Pared/ Encimera

CR 156,42 € PR 187,71 € BR 187,71 € AT 187,71 €
ST 206,48 €

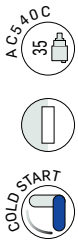

BOX | **INT102**
65,00 €

LIVE090

Monocomando Embutir Duche 1 Via
Concealed 1 Way Out Shower Mixer
Mitigeur Douche Encastré 1 Voie
Monomando Ducha Empotrar 1 Via

CR 153,10 € PR 183,72 € BR 183,72 € AT 183,72 €
ST 202,09 €

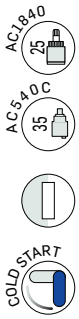

BOX | **INT105**
95,00 €

LIVE080

Monocomando Embutir Banho/Duche 2 Vias
Concealed 2 Way Bath/Shower Mixer
Mitigeur Baignoire/Douche Encastré 2 Voies
Monomando Baño/Ducha Empotrar 2 Vias

CR 215,00 € PR 258,27 € BR 258,27 € AT 258,27 €
ST 284,09 €

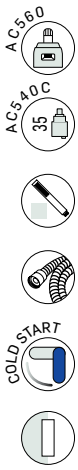

BOX | **INT108**
145,00 €

LIVE090C

Monocomando Embutir 2/3 Vias Com Chuveiro Mão
Concealed 2/3 Way Mixer With Set Hand Shower
Mitigeur Encastré 2/3 Voies Avec Kit Douchette À Main
Monomando Empotrar 2/3 Vias Con Set De Ducha De Mano

CR 355,45 € PR 447,31 € BR 447,31 € AT 447,31 €
ST 492,03 €

LIVE120A

Torneira Sanita/Bidé Com Chuveiro Shut-Off
Toilet/Bidet Tap With Shut-Off Shower
Robinet Bidet/Toilette Avec Douchette Shut-Off
Torneira Bidet/Inodoro Con Ducha Shut-Off

CR	100,72 €	PR	120,85 €	BR	120,85 €	AT	120,85 €
ST	132,93 €						

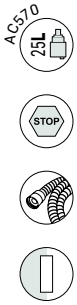

INT112
30,00 €

LIVE120

Monocomando Embutir Sanita/Bidé Com Chuveiro Shut-Off
Concealed Toilet/Bidet Mixer With Shut-Off Shower
Mitigeur Encastré Bidet/Toilette Avec Douchette Shut-Off
Monomando Empotrar Bidet/Inodoro Con Ducha Shut-Off

CR	233,64 €	PR	280,90 €	BR	280,90 €	AT	280,90 €
ST	308,99 €						

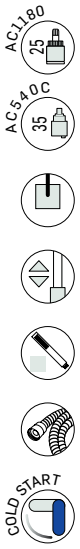

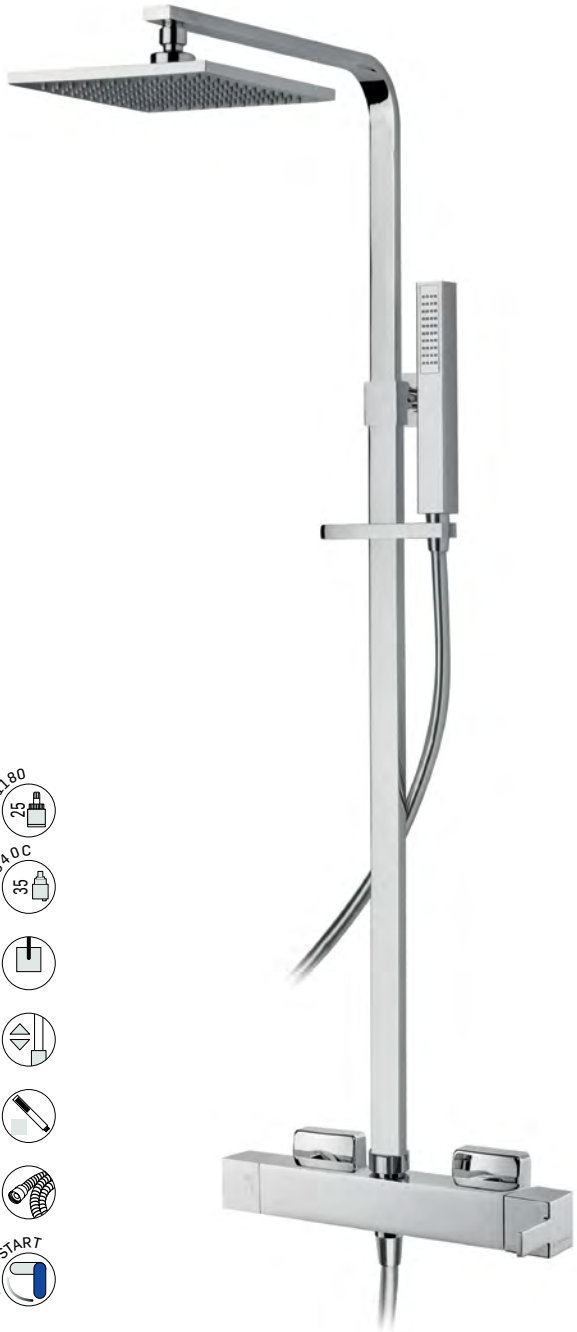

LIVE140	LIVE140200I	LIVE140250I
200 ABS	200 INOX	250 INOX

Monocomando Duche Com Coluna Telescópica Latão
Shower Mixer With Brass Telescopic Column
Mitigeur Douche Avec Colonne De Douche Laiton Telescopique
Monomando Ducha Con Coluna De Ducha Latón Telescópica

CR	790,78 €	CR	824,72 €	CR	833,04 €
PR	1 006,16 €			PR	1 043,76 €
BR	1 006,16 €			BR	1 043,76 €
AT	1 006,16 €			AT	1 043,76 €
ST	1 106,77 €			ST	1 148,13 €

AC1180 25

AC540C 35

COLD START

LIVE140A	LIVE140A200I	LIVE140A250I
200 ABS	200 INOX	250 INOX

Monocomando Duche Com Coluna Fixa Latão
Shower Mixer With Brass Fixed Column
Mitigeur Douche Avec Colonne De Douche Laiton Fixe
Monomando Ducha Con Coluna De Ducha Latón Fija

CR 766,81 €	CR 800,75 €	CR 809,07 €
PR 976,88 €		PR 1 014,48 €
BR 976,88 €		BR 1 014,48 €
AT 976,88 €		AT 1 014,48 €

LIVE130

Tomada Água Completa
Complete Water Intake
Support Mural Avec Prise D'eau
Soporte Ducha Mural Con Toma De Agua

CR 101,51 € PR 122,48 € BR 122,48 € AT 122,48 €
ST 134,72 €

AC550 25

LIVE110A

Monocomando Misturador Bancada
Deck-Mounted Mixer
Mitigeur De Comptoir
Monomando Empotrar De Encimera

CR 93,86 € PR 113,15 € BR 113,15 € AT 113,15 €
ST 124,47 €

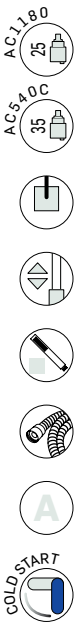

LIVE140ECO	LIVE140ECO200I	LIVE140ECO250I
200 ABS	200 INOX	250 INOX

Monocomando Duche Com Coluna Telescópica Eco
Shower Mixer With Telescopic Column Eco
Mitigeur Douche Avec Avec Colonne Telescopique Eco
Monomando Ducha Con Columna De Ducha Telescópica Eco

CR 532,17 €	CR 564,46 €	CR 573,78 €

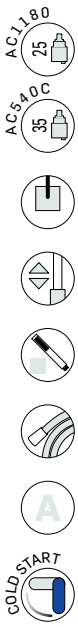

LIVE140ECOPR	LIVE140ECO200IPR	LIVE140ECO250IPR
200 ABS	200 INOX	250 INOX

Monocomando Duche Com Coluna Telescópica Eco
Shower Mixer With Telescopic Column Eco
Mitigeur Douche Avec Avec Colonne Telescopique Eco
Monomando Ducha Con Columna De Ducha Telescópica Eco

PR 652,33 €	PR 679,83 €	PR 717,62 €

14 l/m

LIVE100A

Bica Banheira Parede Com 190mm
Bath Wall Spout With 190mm
Bec De Baignoire Mural Avec 190mm
Caño Bañera Pared Con 190mm

CR	67,23 €	PR	81,20 €	BR	81,20 €	AT	81,20 €
ST	89,33 €						

AC662

Manípulo
Handle
Poignée
Maneta

CR	24,29 €	AT	29,29 €
PR	29,29 €	ST	32,22 €
BR	29,29 €		

AC1220
DISTRIBUIDOR | DISTRIBUTOR | DISTRIBUTEUR | DISTRIBUIDOR

CR	25,30 €	AT	30,62 €
PR	30,62 €	ST	33,68 €
BR	30,62 €		

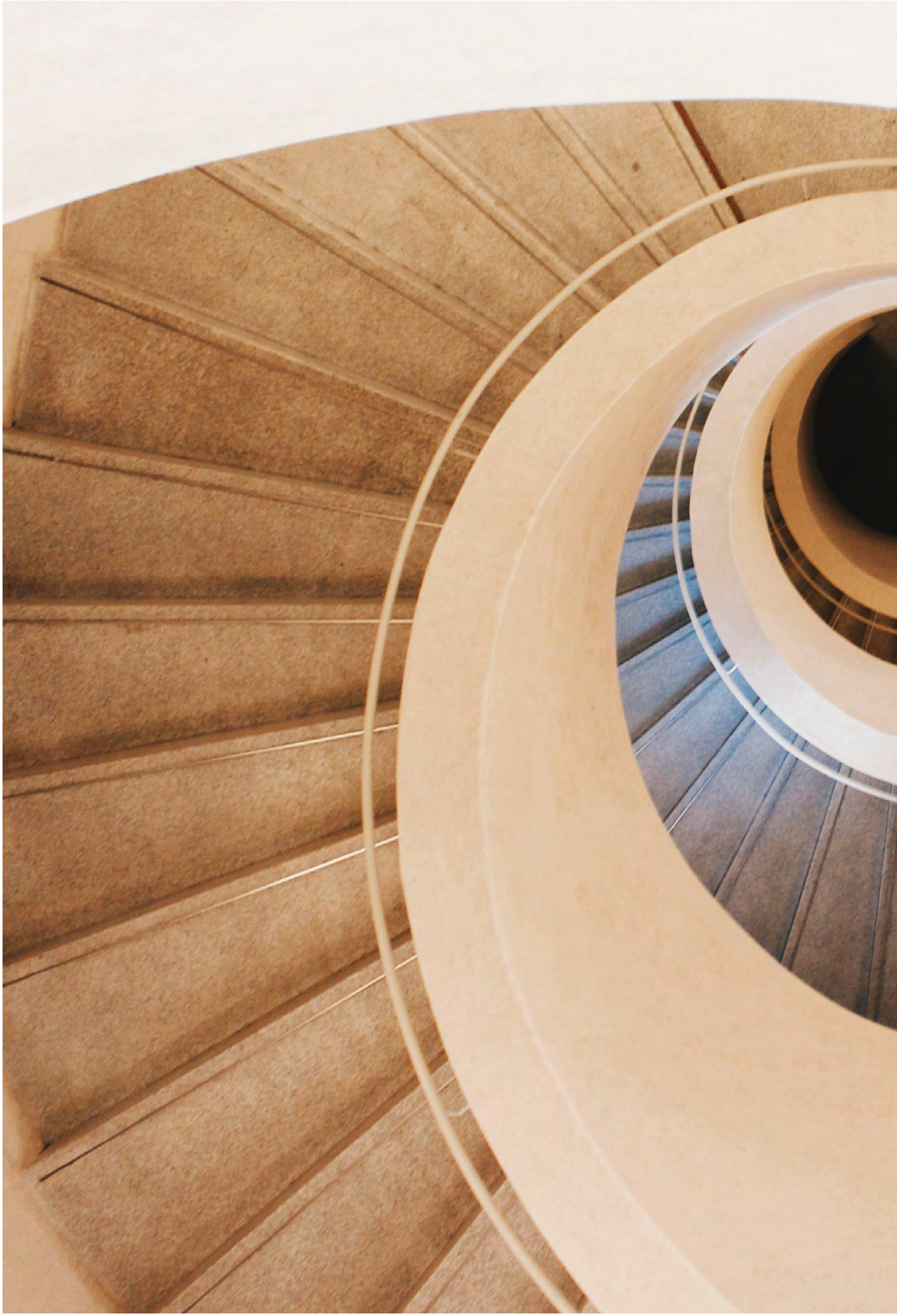

SPIRAL

Um design que gira em torno da elegância, trazendo uma nova dimensão de estilo aos ambientes

A design that revolves around elegance, bringing a new dimension of style to spaces

Un design qui tourne autour de l'élégance, apportant une nouvelle dimension de style aux espaces

Un diseño que gira en torno a la elegancia, aportando una nueva dimensión de estilo a los espacios

AC540C 35

5 l/m

COLD START

SPIRAL010				SPIRAL011			
CR	125,94 €	ORM	211,47 €	CR	140,95 €	ORM	236,67 €
PR	151,13 €	CB	211,47 €	PR	169,14 €	CB	236,67 €
BR	151,13 €	CBM	211,47 €	BR	169,14 €	CBM	236,67 €
AT	151,13 €	GM	211,47 €	AT	169,14 €	GM	236,67 €
ST	166,25 €	GMM	211,47 €	ST	186,06 €	GMM	236,67 €
OR	211,47 €			OR	236,67 €		

Monocomando Lavatório
Washbasin Mixer
Mitigeur Lavabo
Monomando Lavabo

AC540C 35

5 l/m

COLD START

SPIRAL050				SPIRAL051			
CR	197,70 €	ORM	331,94 €	CR	212,71 €	ORM	357,14 €
PR	237,24 €	CB	331,94 €	PR	255,25 €	CB	357,14 €
BR	237,24 €	CBM	331,94 €	BR	255,25 €	CBM	357,14 €
AT	237,24 €	GM	331,94 €	AT	255,25 €	GM	357,14 €
ST	260,96 €	GMM	331,94 €	ST	280,77 €	GMM	357,14 €
OR	331,94 €			OR	357,14 €		

Monocomando Lavatório Alto
Washbasin High Mixer
Mitigeur Lavabo Haut
Monomando Lavabo Alto

AC540C 35

5 l/m

COLD START

SPIRAL020				SPIRAL021			
CR	125,94 €	ORM	211,47 €	CR	140,95 €	ORM	236,67 €
PR	151,13 €	CB	211,47 €	PR	169,14 €	CB	236,67 €
BR	151,13 €	CBM	211,47 €	BR	169,14 €	CBM	236,67 €
AT	151,13 €	GM	211,47 €	AT	169,14 €	GM	236,67 €
ST	166,25 €	GMM	211,47 €	ST	186,06 €	GMM	236,67 €
OR	211,47 €			OR	236,67 €		

Monocomando Bidé
Bidet Mixer
Mitigeur Bidet
Monomando Bidé

SPIRAL050A				SPIRAL051A			
CR	241,62 €	ORM	405,69 €	CR	256,63 €	ORM	430,89 €
PR	289,95 €	CB	405,69 €	PR	307,96 €	CB	430,89 €
BR	289,95 €	CBM	405,69 €	BR	307,96 €	CBM	430,89 €
AT	289,95 €	GM	405,69 €	AT	307,96 €	GM	430,89 €
ST	318,94 €	GMM	405,69 €	ST	338,75 €	GMM	430,89 €
OR	405,69 €			OR	430,89 €		

SPIRAL016

Monocomando Lavatório 2 Furos Bancada
2 Hole Deck-Mounted Concealed Washbasin Mixer
Mitigeur Lavabo Encastré 2 Trous De Plan
Monomando Lavabo Empotrar 2 Agujeros De Encimera

CR	220,03 €	AT	264,03 €	ORM	369,43 €	GM	369,43 €
PR	264,03 €	ST	290,44 €	CB	369,43 €	GMM	369,43 €
BR	264,03 €	OR	369,43 €	CBM	369,43 €		

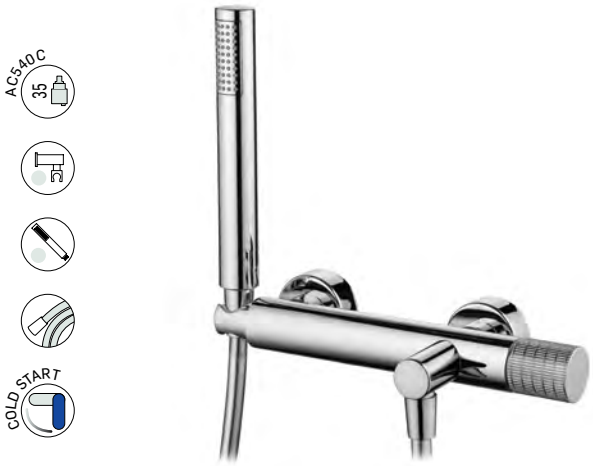

SPIRAL030

Monocomando Duche
Shower Mixer
Mitigeur Douche
Monomando Ducha

CR	199,53 €	AT	311,96 €	ORM	436,49 €	GM	436,49 €
PR	311,96 €	ST	343,16 €	CB	436,49 €	GMM	436,49 €
BR	311,96 €	OR	436,49 €	CBM	436,49 €		

SPIRAL040

Monocomando Banheira
Bath Mixer
Mitigeur Baignoire
Monomando Baño

CR	220,40 €	AT	336,82 €	ORM	471,28 €	GM	471,28 €
PR	336,82 €	ST	370,50 €	CB	471,28 €	GMM	471,28 €
BR	336,82 €	OR	471,28 €	CBM	471,28 €		

BOX | **INT100**
80,00 €

SPIRAL070

Monocomando Embutir Lavatório
Concealed Washbasin Mixer
Mitigeur Lavabo Encastré
Monomando Lavabo Empotrar

CR	240,89 €	AT	289,07 €	ORM	404,47 €	GM	404,47 €
PR	289,07 €	ST	317,98 €	CB	404,47 €	GMM	404,47 €
BR	289,07 €	OR	404,47 €	CBM	404,47 €		

AC540C 35

A

5 l/m

COLD START

BOX | **INT101**
75,00 €

SPIRAL070C

Monocomando Embutir Lavatório
Concealed Washbasin Mixer
Mitigeur Lavabo Encastré
Monomando Lavabo Empotrar

CR	232,47 €	AT	278,96 €	ORM	390,33 €	GM	390,33 €
PR	278,96 €	ST	306,86 €	CB	390,33 €	GMM	390,33 €
BR	278,96 €	OR	390,33 €	CBM	390,33 €		

AC540C 35

A

5 l/m

COLD START

BOX | **INT102**
65,00 €

SPIRAL070A

Monocomando Embutir Lavatório
Concealed Washbasin Mixer
Mitigeur Lavabo Encastré
Monomando Lavabo Empotrar

CR	228,82 €	AT	274,58 €	ORM	384,19 €	GM	384,19 €
PR	274,58 €	ST	302,04 €	CB	384,19 €	GMM	384,19 €
BR	274,58 €	OR	384,19 €	CBM	384,19 €		

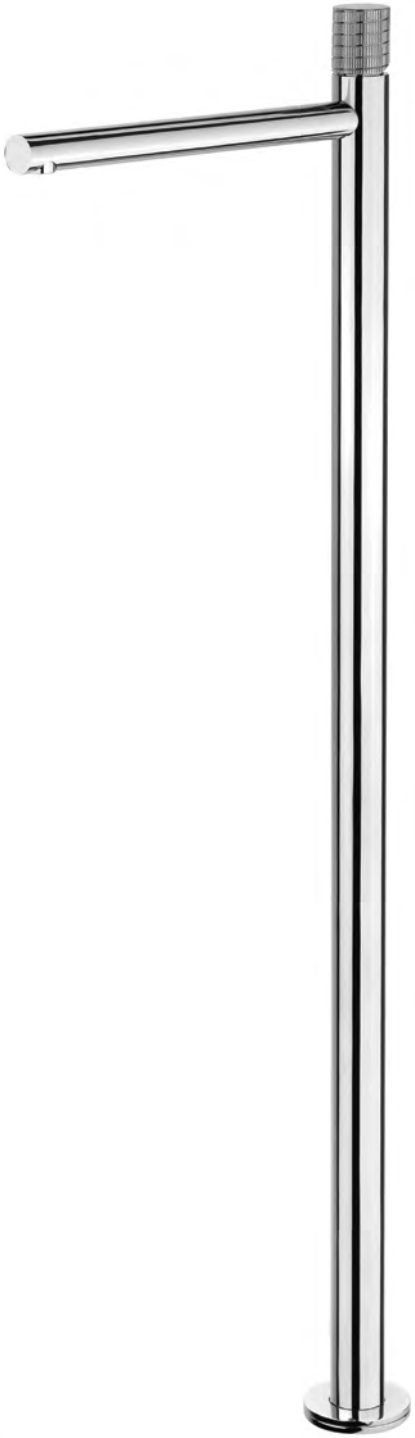

AC1480 30

5 l/m

BOX | **INT104**
65,00 €

SPIRAL150

Monocomando Lavatório Montagem Ao Chão
Washbasin Mixer Floor Mounted
Mitigeur Lavabo Au Sol
Monomando Lavabo Al Suelo

CR	991,76 €	AT	1 190,12 €	ORM	1 665,21 €	GM	1 665,21 €
PR	1 190,12 €	ST	1 309,13 €	CB	1 665,21 €	GMM	1 665,21 €
BR	1 190,12 €	OR	1 665,21 €	CBM	1 665,21 €		

AC550 25

5 l/m

COLD START

SPIRAL100

Monocomando Lavatório Parede/Bancada
Wall/Deck-Mounted Concealed Washbasin Mixer
Mitigeur Lavabo Encastré De Mur/Plan
Monomando Lavabo Empotrar De Pared/ Encimera

CR	156,69 €	AT	188,03 €	ORM	263,09 €	GM	263,09 €
PR	188,03 €	ST	206,84 €	CB	263,09 €	GMM	263,09 €
BR	188,03 €	OR	263,09 €	CBM	263,09 €		

AC540C 35

COLD START

BOX | **INT102** 65,00 €

SPIRAL090

Monocomando Embutir Duche 1 Via
Concealed 1 Way Out Shower Mixer
Mitigeur Douche Encastré 1 Voie
Monomando Ducha Empotrar 1 Via

CR	172,81 €	AT	207,37 €	ORM	290,15 €	GM	290,15 €
PR	207,37 €	ST	228,10 €	CB	290,15 €	GMM	290,15 €
BR	207,37 €	OR	290,15 €	CBM	290,15 €		

AC1480 25L

AC540C 35

COLD START

BOX | **INT105** 95,00 €

SPIRAL080

Monocomando Embutir Banho 2 Vias
Concealed 2 Way Bath Mixer
Mitigeur Baignoire Encastré 2 Voies
Monomando Baño Empotrar 2 Vias

CR	235,53 €	AT	282,63 €	ORM	395,46 €	GM	395,46 €
PR	282,63 €	ST	310,90 €	CB	395,46 €	GMM	395,46 €
BR	282,63 €	OR	395,46 €	CBM	395,46 €		

AC560

AC540C 35

COLD START

BOX | **INT123** 130,00 €

BOX | **INT124** 130,00 €

SPIRAL090A
3 SAÍDAS | 3 WAY | 3 VOIES | 3 VIAS

SPIRAL090B
4 SAÍDAS | 4 WAY | 4 VOIES | 4 VIAS

Monocomando Embutir Banho/Duche
Concealed Bath/Shower Mixer
Mitigeur Baignoire/Douche Encastré
Monomando Baño/Ducha Empotrar

CR	343,41 €	ORM	576,59 €	CR	360,61 €	ORM	605,47 €
PR	412,09 €	CB	576,59 €	PR	432,73 €	CB	605,47 €
BR	412,09 €	CBM	576,59 €	BR	432,73 €	CBM	605,47 €
AT	412,09 €	GM	576,59 €	AT	432,73 €	GM	605,47 €
ST	476,00 €	GMM	576,59 €	ST	476,00 €	GMM	605,47 €
OR	576,59 €			OR	605,47 €		

SPIRAL130

Tomada Água Completa
Complete Water Intake
Support Mural Avec Prise D'eau
Soporte Ducha Mural Con Toma De Agua

CR	89,46 €	AT	135,80 €	ORM	188,56 €	GM	188,56 €
PR	112,76 €	ST	149,37 €	CB	188,56 €	GMM	188,56 €
BR	112,76 €	OR	188,56 €	CBM	188,56 €		

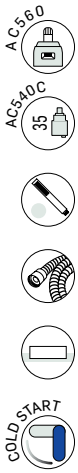

SPIRAL110 | **SPIRAL111**

Monocomando Banheira 4 Furos
4 Hole Bath Mixer
Mitigeur Baignoire 4 Trous
Monomando Baño 4 Agujeros

CR	415,52 €	ORM	741,74 €	CR	617,24 €	ORM	1 079,82 €
PR	530,12 €	CB	741,74 €	PR	771,74 €	CB	1 079,82 €
BR	530,12 €	CBM	741,74 €	BR	771,74 €	CBM	1 079,82 €
AT	530,12 €	GM	741,74 €	AT	771,74 €	GM	1 079,82 €
ST	583,13 €	GMM	741,74 €	ST	848,91 €	GMM	1 079,82 €
OR	741,74 €			OR	1 079,82 €		

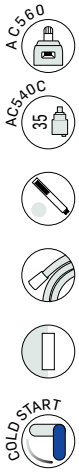

BOX | **INT108**
145,00 €

SPIRAL090C

Monocomando Embutir 2/3 Vias Com Chuveiro Mão
Concealed 2/3 Way Mixer With Set Hand Shower
Mitigeur Encastré 2/3 Voies Avec Kit Douchette À Main
Monomando Empotrar 2/3 Vias Con Set De Ducha De Mano

CR	391,00 €	AT	499,36 €	ORM	698,70 €	GM	698,70 €
PR	499,36 €	ST	549,30 €	CB	698,70 €	GMM	698,70 €
BR	499,36 €	OR	698,70 €	CBM	698,70 €		

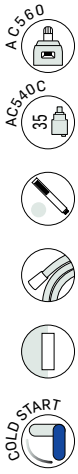

BOX | **INT109**
145,00 €

SPIRAL090C1

Monocomando Embutir 2/3 Vias Com Chuveiro Mão
Concealed 2/3 Way Mixer With Set Hand Shower
Mitigeur Encastré 2/3 Voies Avec Kit Douchette À Main
Monomando Empotrar 2/3 Vias Con Set De Ducha De Mano

CR	372,38 €	AT	476,36 €	ORM	666,52 €	GM	666,52 €
PR	476,36 €	ST	524,00 €	CB	666,52 €	GMM	666,52 €
BR	476,36 €	OR	666,52 €	CBM	666,52 €		

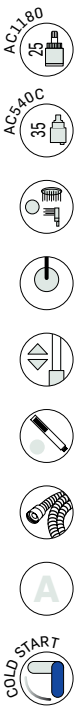

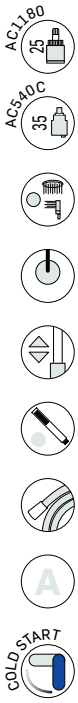

SPIRAL140ECO	SPIRAL140ECO200I	SPIRAL140ECO250I
200 ABS	200 INOX	250 INOX
CR 478,13 €	CR 513,63 €	CR 523,89 €

SPIRAL140ECO200IPR	SPIRAL140ECO250IPR
200 INOX	250 INOX
PR 615,05 €	PR 677,81 €

Monocomando Duche Com Coluna Telescópica Eco
Shower Mixer With Telescopic Column Eco
Mitigeur Douche Avec Colonne Telescopique Eco
Monomando Ducha Con Columna De Ducha Telescópica Eco

OR (PVD) **DOURADO** | GOLD | DORÉ | DORADO
ORM (PVD) **DOURADO MATE** | GOLD MATT | DORÉ MAT | DORADO MATE
CB (PVD) **COBRE** | COPPER | CUIVRE | COBRE
CBM (PVD) **COBRE MATE** | COPPER MATT | CUIVRE MAT | COBRE MATE
GM (PVD) **GUNMETAL** GUNMETAL
GMM (PVD) **GUNMETAL MATE** GUNMETAL MAT

CR **CROMADO** | CHROME | CHROME | CROMO

PR **PRETO MATE** | BLACK MATT | NOIR MAT | NEGRO MATE

BR **BRANCO MATE** | WHITE MATT | BLANC MAT | BLANCO MATE

ST (PVD) **SATINOX** | SATINOX | SATINOX | SATINOX

AT **ANTRACITE** | ANTHRACITE | ANTHRACITE | ANTRACITA

AC1180 25
AC540C 35
COLD START

SPIRAL140AECO200I	SPIRAL140AECO250I
200 INOX	250 INOX

Monocomando Duche Com Coluna Fixa Eco
Shower Mixer With Fixed Column Eco
Mitigeur Douche Avec Colonne Fixe Eco
Monomando Ducha Con Columna Fija Eco

CR	433,83 €	CR	444,07 €

AC1180 25
AC540C 35
COLD START

SPIRAL140	SPIRAL140200I	SPIRAL140250I
200 ABS	200 INOX	250 INOX

Monocomando Duche Com Coluna Telescópica Latão
Shower Mixer With Brass Telescopic Column
Mitigeur Douche Avec Colonne De Douche Laiton Telescopique
Monomando Ducha Con Coluna De Ducha Latón Telescópica

CR	691,93 €	CR	727,07 €	CR	737,32 €
PR	924,58 €			PR	962,18 €
BR	924,58 €			BR	962,18 €
AT	924,58 €			AT	962,18 €
ST	1 017,04 €			ST	1 058,40 €
OR	1 293,68 €			OR	1 346,29 €
ORM	1 293,68 €			ORM	1 346,29 €
CB	1 293,68 €			CB	1 346,29 €
CBM	1 293,68 €			CBM	1 346,29 €
GM	1 293,68 €			GM	1 346,29 €
GMM	1 293,68 €			GMM	1 346,29 €

OR (PVD) **DOURADO** | GOLD | DORÉ | DORADO
ORM (PVD) **DOURADO MATE** | GOLD MATT | DORÉ MAT | DORADO MATE
CB (PVD) **COBRE** | COPPER | CUIVRE | COBRE
CBM (PVD) **COBRE MATE** | COPPER MATT | CUIVRE MAT | COBRE MATE
GM (PVD) **GUNMETAL** GUNMETAL
GMM (PVD) **GUNMETAL MATE** GUNMETAL MAT

AC1180 25
AC540C 35
COLD START

SPIRAL140A	SPIRAL140A200I	SPIRAL140A250I
200 ABS	200 INOX	250 INOX

Monocomando Duche Com Coluna Fixa Latão
Shower Mixer With Brass Fixed Column
Mitigeur Douche Avec Colonne De Douche Laiton Fixe
Monomando Ducha Con Coluna De Ducha Latón Fija

CR	635,91 €	CR 671,43 €	CR 681,67 €
PR	827,21 €		PR 894,81 €
BR	827,21 €		BR 894,81 €
AT	827,21 €		AT 894,81 €
ST	942,93 €		ST 984,29 €
OR	1 199,40 €		OR 1 252,01 €
ORM	1 199,40 €		ORM 1 252,01 €
CB	1 199,40 €		CB 1 252,01 €
CBM	1 199,40 €		CBM 1 252,01 €
GM	1 199,40 €		GM 1 252,01 €
GBM	1 199,40 €		GBM 1 252,01 €

AC1840 25
AC1480 30

BOX | **INT125** 65.00 €

SPIRAL155

Monocomando Banheira Montagem Ao Chão
Floor-Mounted Bath Mixer
Mitigeur Baignoire/Douche Montage Au Sol
Monomando Baño-Ducha Al Suelo

CR	1 107,81 €	AT	1 360,43 €	ORM	1 903,51 €	GM	1 903,51 €
PR	1 360,43 €	ST	1 496,47 €	CB	1 903,51 €	GMM	1 903,51 €
BR	1 360,43 €	OR	1 903,51 €	CBM	1 903,51 €		

CR **CROMADO** | CHROME | CHROME | CROMO
PR **PRETO MATE** | BLACK MATT | NOIR MAT | NEGRO MATE
BR **BRANCO MATE** | WHITE MATT | BLANC MAT | BLANCO MATE
ST (PVD) **SATINOX** | SATINOX | SATINOX | SATINOX
AT **ANTRACITE** | ANTHRACITE | ANTHRACITE | ANTRACITA

AC540C 35

STOP

COLD START

BOX | **INT100**
80,00 €

SPIRAL120

Monocomando Sanita/Bidé Com Chuveiro Shut-Off
Concealed Toilet/Bidet Mixer With Shut-Off Shower
Mitigeur Encastré Bidet/Toilette Avec Douchette Shut-Off
Monomando Empotrar Bidet/Inodoro Con Ducha Shut-Off

CR	248,54 €	AT	298,25 €	ORM	417,32 €	GM	417,32 €
PR	298,25 €	ST	328,08 €	CB	417,32 €	GMM	417,32 €
BR	298,25 €	OR	417,32 €	CBM	417,32 €		

AC550 25

SPIRAL110A

Monocomando Misturador Bancada
Deck-Mounted Mixer
Mitigeur De Comptoir
Monomando Empotrar De Encimera

CR	96,28 €	AT	115,54 €	ORM	161,67 €	GM	161,67 €
PR	115,54 €	ST	127,10 €	CB	161,67 €	GMM	161,67 €
BR	115,54 €	OR	161,67 €	CBM	161,67 €		

11 l/m

SPIRAL100A

Bica Banheira Parede Com 190mm
Bath Wall Spout With 190mm
Bec De Baignoire Mural Avec 190mm
Caño Bañera Pared Con 190mm

CR	65,54 €	AT	78,64 €	ORM	110,04 €	GM	110,04 €
PR	78,64 €	ST	86,51 €	CB	110,04 €	GMM	110,04 €
BR	78,64 €	OR	110,04 €	CBM	110,04 €		

AC2200

Manípulo
Handle
Poignée
Maneta

CR	22,33 €	AT	26,79 €	ORM	37,49 €	GM	37,49 €
PR	26,79 €	ST	29,47 €	CB	37,49 €	GMM	37,49 €
BR	26,79 €	OR	37,49 €	CBM	37,49 €		

AC2210

DISTRIBUIDOR | DISTRIBUTOR |
DISTRIBUTEUR | DISTRIBUIDOR

Manípulo
Handle
Poignée
Maneta

CR	22.70 €	AT	27,24 €	ORM	38,11 €	GM	38,11 €
PR	27,24 €	ST	29,96 €	CB	38,11 €	GMM	38,11 €
BR	27,24 €	OR	38,11 €	CBM	38,11 €		

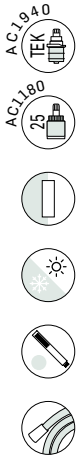

BOX | **INT118**
210,00 €

TERSPI090C

Misturadora Embutir Termostática 2 Vias Com Chuveiro Mão
Concealed 2 Way Thermostatic Mixer With Set Hand Shower
Mélangeur Encastré 2 Voies Thermostatique Avec Kit Douchette À Main
Mezclador Empotrar 2 Vias Termostático Con Set De Ducha De Mano

CR	661,91 €	AT	794,29 €	ORM	1 111,37 €	GM	1 111,37 €
PR	794,29 €	ST	873,72 €	CB	1 111,37 €	GMM	1 111,37 €
BR	794,29 €	OR	1 111,37 €	CBM	1 111,37 €		

BOX | **INT113**
205,00 €

BOX | **INT114**
205,00 €

TERSPI090
1 VIA | 1 WAY | 1 VOIE | 1 VIA

TERSPI080
2 VIAS | 2 WAY | 2 VOIES | 2 VIAS

Misturadora Embutir Termostática
Concealed Thermostatic Mixer
Mélangeur Encastré Thermostatique
Mezclador Empotrar Termostático

CR	484,35 €	ORM	813,24 €	CR	484,35 €	ORM	813,24 €
PR	581,22 €	CB	813,24 €	PR	581,22 €	CB	813,24 €
BR	581,22 €	CBM	813,24 €	BR	581,22 €	CBM	813,24 €
AT	581,22 €	GM	813,24 €	AT	581,22 €	GM	813,24 €
ST	639,34 €	GMM	813,24 €	ST	639,34 €	GMM	813,24 €
OR	813,24 €			OR	813,24 €		

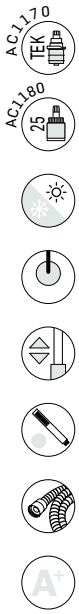

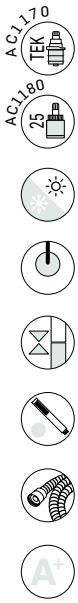

TERSPI140ECO	TERSPI140ECO200I	TERSPI140ECO250I
200 ABS	200 INOX	250 INOX
CR 550,98 €	CR 586,49 €	CR 596,74 €

Misturadora Duche Termostática Com Coluna Telescópica Eco
Thermostatic Shower Mixer With Telescopic Column Eco | Mélangeur Douche Thermostatique Avec Colonne Telescopique Eco | Mezclador Ducha Termostático Con Columna De Ducha Telescópica Eco

TERSPI140AECO200I	TERSPI140AECO250I
200 INOX	250 INOX
CR 550,24 €	CR 560,49 €

Misturadora Duche Termostática Com Coluna Fixa Eco
Thermostatic Shower Mixer With Fixed Column Eco
Mélangeur Douche Thermostatique Avec Colonne Fixe Eco
Mezclador Ducha Termostático Con Columna Fija Eco

OR (PVD) **DOURADO** | GOLD | DORÉ | DORADO
ORM (PVD) **DOURADO MATE** | GOLD MATT | DORÉ MAT | DORADO MATE
CB (PVD) **COBRE** | COPPER | CUIVRE | COBRE
CBM (PVD) **COBRE MATE** | COPPER MATT | CUIVRE MAT | COBRE MATE
GM (PVD) **GUNMETAL** GUNMETAL
GMM (PVD) **GUNMETAL MATE** GUNMETAL MAT

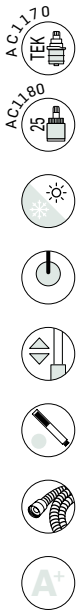

TERSPI140ECO200IPR	TERSPI140ECO250IPR
200 INOX	250 INOX

Misturadora Duche Termostática Com Coluna Telescópica Eco
Thermostatic Shower Mixer With Telescopic Column Eco
Mélangeur Douche Thermostatique Avec Colonne Douche Telescopique Eco
Mezclador Ducha Termostático Coluna De Ducha Telescópica Eco

PR	666,30 €	PR	677,81 €

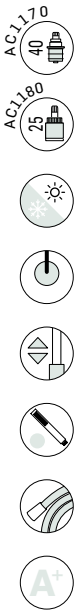

TERSPI140	TERSPI140200I	TERSPI140250I
200 ABS	200 INOX	250 INOX

Misturadora Duche Termostática Com Coluna Telescópica Latão
Thermostatic Shower Mixer With Brass Telescopic Column
Mélangeur Douche Thermostatique Avec Colonne De Douche Laiton Telescopique
Mezclador Ducha Termostático Con Coluna De Ducha Latón Telescópica

CR	825,19 €	CR	860,69 €	CR	870,95 €
PR	1 084,19 €			PR	1 221,79 €
BR	1 084,19 €			BR	1 221,79 €
AT	1 084,19 €			AT	1 221,79 €
ST	1 192,61 €			ST	1 233,97 €
OR	1 517,00 €			OR	1 569,61 €
ORM	1 517,00 €			ORM	1 569,61 €
CB	1 517,00 €			CB	1 569,61 €
CBM	1 517,00 €			CBM	1 569,61 €
GM	1 517,00 €			GM	1 569,61 €
GMM	1 517,00 €			GMM	1 569,61 €

CR **CROMADO** | CHROME | CHROME | CROMO
PR **PRETO MATE** | BLACK MATT | NOIR MAT | NEGRO MATE
BR **BRANCO MATE** | WHITE MATT | BLANC MAT | BLANCO MATE
ST (PVD) **SATINOX** | SATINOX | SATINOX | SATINOX
AT **ANTRACITE** | ANTHRACITE | ANTHRACITE | ANTRACITA

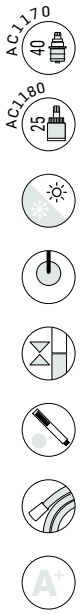

TERSPI140A	TERSPI140A200I	TERSPI140A250I
200 ABS	200 INOX	250 INOX

Misturadora Duche Termostática Com Coluna Fixa Latão
Thermostatic Shower Mixer With Brass Fixed Column
Mélangeur Douche Thermostatique Avec Colonne De Douche Laiton Fixe
Mezclador Ducha Termostático Con Coluna De Ducha Latón Fija

CR	760,38 €	CR	795,90 €	CR	806,15 €
PR	1 006,59 €			PR	1 044,19 €
BR	1 006,59 €			BR	1 044,19 €
AT	1 006,59 €			AT	1 044,19 €
ST	1 107,25 €			ST	1 148,61 €
OR	1 408,42 €			OR	1 461,03 €
ORM	1 408,42 €			ORM	1 461,03 €
CB	1 408,42 €			CB	1 461,03 €
CBM	1 408,42 €			CBM	1 461,03 €
GM	1 408,42 €			GM	1 461,03 €
GMM	1 408,42 €			GMM	1 461,03 €

OR (PVD) **DOURADO** | GOLD | DORÉ | DORADO
ORM (PVD) **DOURADO MATE** | GOLD MATT | DORÉ MAT | DORADO MATE
CB (PVD) **COBRE** | COPPER | CUIVRE | COBRE
CBM (PVD) **COBRE MATE** | COPPER MATT | CUIVRE MAT | COBRE MATE
GM (PVD) **GUNMETAL** GUNMETAL
GMM (PVD) **GUNMETAL MATE** GUNMETAL MAT

CILINDRICA

De volta ao modesto cilíndro que equilibra qualquer espaço

Back to the modest cylinder that balances any space

Retour au modeste cylindre qui équilibre n'importe quel espace

De vuelta al modesto cilindro que equilibra cualquier espacio

AC540C 35 | A++ | 5 l/m | COLD START

CIL010	CIL011	CIL010R	CIL011R

Monocomando Lavatório
Washbasin Mixer
Mitigeur Lavabo
Monomando Lavabo

CR 114,50 €	CR 128,14 €	CR 117,15 €	CR 130,80 €
PR 137,12 €	PR 154,43 €	PR 141,12 €	PR 157,10 €
BR 137,12 €	BR 154,43 €	BR 141,12 €	BR 157,10 €
AT 137,12 €	AT 154,43 €	AT 141,12 €	AT 157,10 €
ST 150,83 €	ST 169,87 €	ST 155,22 €	ST 172,79 €

AC540C 35 | A++ | 5 l/m | COLD START

CIL050	CIL051	CIL050R	CIL051R
120MM	120MM	120MM	120MM

Monocomando Lavatório Alto
Washbasin High Mixer
Mitigeur Lavabo Haut
Monomando Lavabo Alto

CR 179,72 €	CR 193,37 €	CR 182,38 €	CR 196,03 €
PR 215,67 €	PR 231,65 €	PR 218,33 €	PR 235,63 €
BR 215,67 €	BR 231,65 €	BR 218,33 €	BR 235,63 €
AT 215,67 €	AT 231,65 €	AT 218,33 €	AT 235,63 €
ST 237,24 €	ST 254,81 €	ST 240,16 €	ST 259,20 €

CIL050A	CIL051A	CIL050AR	CIL051AR
180MM	180MM	180MM	180MM

CR 219,66 €	CR 233,30 €	CR 222,32 €	CR 235,97 €
PR 263,60 €	PR 279,57 €	PR 266,25 €	PR 283,56 €
BR 263,60 €	BR 279,57 €	BR 266,25 €	BR 283,56 €
AT 263,60 €	AT 279,57 €	AT 266,25 €	AT 283,56 €
ST 289,94 €	ST 307,53 €	ST 292,88 €	ST 311,92 €

AC540C 35 | A++ | 5 l/m | COLD START

CIL020	CIL021	CIL020R	CIL021R

Monocomando Bidé
Bidet Mixer
Mitigeur Bidet
Monomando Bidé

CR 114,50 €	CR 128,14 €	CR 117,15 €	CR 130,80 €
PR 137,12 €	PR 154,43 €	PR 141,12 €	PR 157,10 €
BR 137,12 €	BR 154,43 €	BR 141,12 €	BR 157,10 €
AT 137,12 €	AT 154,43 €	AT 141,12 €	AT 157,10 €
ST 150,83 €	ST 169,87 €	ST 155,22 €	ST 172,79 €

AC540C 35

COLD START

CIL030 | **CIL030R**

Monocomando Duche
Shower Mixer
Mitigeur Douche
Monomando Ducha

CR	181,39 €	AT	283,56 €	CR	184,39 €	AT	287,55 €
PR	283,56 €	ST	311,92 €	PR	287,55 €	ST	316,30 €
BR	283,56 €			BR	287,55 €		

AC540C 35

COLD START

CIL040 | **CIL040R**

Monocomando Banheira
Bath Mixer
Mitigeur Baignoire
Monomando Baño

CR	200,36 €	AT	306,20 €	CR	203,02 €	AT	310,18 €
PR	306,20 €	ST	336,81 €	PR	310,18 €	ST	341,20 €
BR	306,20 €			BR	310,18 €		

AC540C 35

A

5 l/m

COLD START

BOX | **INT100**
80,00 €

CIL070

Monocomando Embutir Lavatório
Concealed Washbasin Mixer
Mitigeur Lavabo Encastré
Monomando Lavabo Empotrar

CR	218,99 €	PR	262,26 €	BR	262,26 €	AT	262,26 €
ST	288,48 €						

AC540C 35

A

5 l/m

COLD START

BOX | **INT101**
75,00 €

CIL070C

Monocomando Embutir Lavatório
Concealed Washbasin Mixer
Mitigeur Lavabo Encastré
Monomando Lavabo Empotrar

CR	211,34 €	PR	254,28 €	BR	254,28 €	AT	254,28 €
ST	279,71 €						

AC540C 35

A

5 l/m

COLD START

BOX | **INT102** 65,00 €

CIL70A

Monocomando Embutir Lavatório
Concealed Washbasin Mixer
Mitigeur Lavabo Encastré
Monomando Lavabo Empotrar

CR 208,02 € PR 250,28 € BR 250,28 € AT 250,28 €
ST 275,31 €

AC540C 35

5 l/m

COLD START

CIL100

Monocomando Lavatório Parede/Bancada
Wall/Deck-Mounted Concealed Washbasin Mixer
Mitigeur Lavabo Encastré De Mur/Plan
Monomando Lavabo Empotrar De Pared/ Encimera

CR 142,45 € PR 170,40 € BR 170,40 € AT 170,40 €
ST 187,44 €

AC1480 30

5 l/m

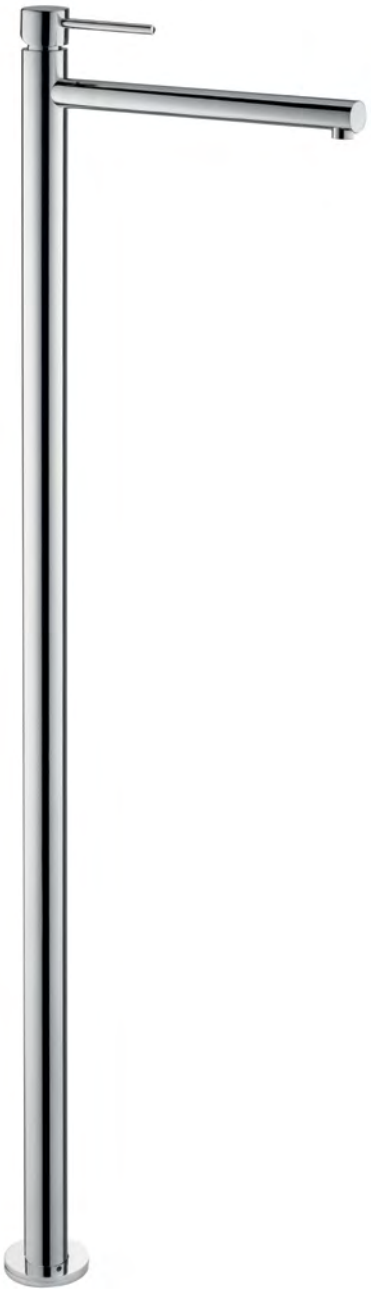

BOX | **INT104** 65,00 €

CIL150

Monocomando Lavatório Montagem Ao Chão
Washbasin Mixer Floor Mounted
Mitigeur Lavabo Au Sol
Monomando Lavabo Al Suelo

CR 901,60 € PR 1 082,32 € BR 1 082,32 € AT 1 082,32 €
ST 1 190,56 €

5 l/m

CIL150A

Bica Lavatório Montagem Ao Chão
Washbasin Spout Floor Mounted
Bec Lavabo Montage Au Sol
Caño Lavabo Al Suelo

CR 530,52 € PR 636,35 € BR 636,35 € AT 636,35 €
ST 699,98 €

5 l/m

CIL110

Bica Lavatório Tecto 1500mm
Washbasin Ceiling Spout 1500mm
Bec Lavabo De Plafond 1500mm
Caño Lavabo De Techo 1500mm

CR 428,00 € PR 513,88 € BR 513,88 € AT 513,88 €
ST 565,25 €

AC540C 35

COLD START

BOX | **INT102**
65,00 €

CIL090

Monocomando Embutir Duche 1 Via
Concealed 1 Way Out Shower Mixer
Mitigeur Douche Encastré 1 Voie
Monomando Ducha Empotrar 1 Via

CR	157,10 €	PR	189,05 €	BR	189,05 €	AT	189,05 €
ST	207,94 €						

AC560

AC540C 35

COLD START

BOX | **INT124**
130,00 €

CIL090A1
3 SAÍDAS | 3 WAY | 3 VOIES | 3 VIAS

Monocomando Embutir Banho/Duche
Concealed Bath/Shower Mixer
Mitigeur Baignoire/Douche Encastré
Monomando Baño/Ducha Empotrar

CR	312,19 €	PR	374,08 €	BR	374,08 €	AT	374,08 €
ST	411,49 €						

AC560

AC540C 35

COLD START

BOX | **INT123**
130,00 €

BOX | **INT124**
130,00 €

CIL090A
3 SAÍDAS | 3 WAY | 3 VOIES | 3 VIAS

CIL090B
4 SAÍDAS | 4 WAY | 4 VOIES | 4 VIAS

Monocomando Embutir Banho/Duche
Concealed Bath/Shower Mixer
Mitigeur Baignoire/Douche Encastré
Monomando Baño/Ducha Empotrar

CR	312,19 €	AT	374,08 €	CR	327,82 €	AT	394,06 €
PR	374,08 €	ST	411,49 €	PR	394,06 €	ST	433,46 €
BR	374,08 €			BR	394,06 €		

AC1840 25

AC540C 35

COLD START

BOX | **INT105**
95,00 €

CIL080

Monocomando Embutir Banho/Duche 2 Vias
Concealed 2 Way Bath/Shower Mixer
Mitigeur Baignoire/Douche Encastré 2 Voies
Monomando Baño/Ducha Empotrar 2 Vias

CR	218,51 €	PR	262,21 €	BR	262,21 €	AT	262,21 €
ST	288,43 €						

AC 560
AC540C 35
COLD START

BOX | **INT108**
145,00 €

CIL090C

Monocomando Embutir 2/3 Vias Com Chuveiro Mão
Concealed 2/3 Way Mixer With Set Hand Shower
Mitigeur Encastré 2/3 Voies Avec Kit Douchette À Main
Monomando Empotrar 2/3 Vias Con Set De Ducha De Mano

CR 355,45 € PR 453,96 € BR 453,96 € AT 453,96 €
ST 499,36 €

AC1360 CC
STOP

CIL120A

Torneira Sanita/Bidé Com Chuveiro Shut-Off
Toilet/Bidet Tap With Shut-Off Shower
Robinet Bidet/Toilette Avec Douchette Shut-Off
Torneira Bidet/Inodoro Con Ducha Shut-Off

CR 113,75 € PR 136,50 € BR 136,50 € AT 136,50 €
ST 150,15 €

CIL130

Tomada Água Completa
Complete Water Intake
Support Mural Avec Prise D'eau
Soporte Ducha Mural Con Toma De Agua

CR 83,53 € PR 127,80 € BR 127,80 € AT 127,80 €
ST 140,58 €

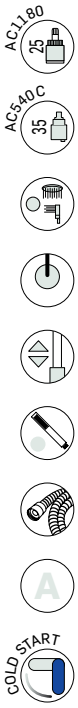

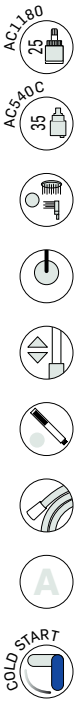

CIL140ECO	CIL140ECO200I	CIL140ECO250I
200 ABS	200 INOX	250 INOX

Monocomando Duche Com Coluna Telescópica Eco
Shower Mixer With Telescopic Column Eco
Mitigeur Douche Avec Colonne Telescopique Eco
Monomando Ducha Con Columna De Ducha Telescópica Eco

CR 434,66 €	CR 466,94 €	CR 476,26 €

CIL140ECO200IPR	CIL140ECO250IPR
200 INOX	250 INOX

Monocomando Duche Com Coluna Telescópica Eco
Shower Mixer With Telescopic Column Eco
Mitigeur Douche Avec Colonne Telescopique Eco
Monomando Ducha Con Columna De Ducha Telescópica Eco

PR 559,13 €	PR 616,19 €

CR **CROMADO** | CHROME | CHROME | CROMO
PR **PRETO MATE** | BLACK MATT | NOIR MAT | NEGRO MATE
BR **BRANCO MATE** | WHITE MATT | BLANC MAT | BLANCO MATE
ST (PVD) **SATINOX** | SATINOX | SATINOX | SATINOX
AT **ANTRACITE** | ANTHRACITE | ANTHRACITE | ANTRACITA

CIL140AECO200I	CIL140AECO250I
200 INOX	250 INOX

Monocomando Duche Com Coluna Fixa Eco
Shower Mixer With Fixed Column Eco
Mitigeur Douche Avec Colonne Fixe Eco
Monomando Ducha Con Columna Fija Eco

CR	394,39 €	CR	403,70 €

CIL140	CIL140200I	CIL140250I
200 ABS	200 INOX	250 INOX

Monocomando Duche Com Coluna Telescópica Latão
Shower Mixer With Brass Telescopic Column
Mitigeur Douche Avec Colonne De Douche Laiton Telescopique
Monomando Ducha Con Coluna De Ducha Latón Telescópica

CR	629,02 €	CR	661,31 €	CR	670,62 €
PR	835,78 €			PR	873,38 €
BR	835,78 €			BR	873,38 €
AT	835,78 €			AT	873,38 €
ST	919,36 €			ST	960,72 €

CIL140A	CIL140A200I	CIL140A250I
200 ABS	200 INOX	250 INOX

Monocomando Duche Com Coluna Fixa Latão
Shower Mixer With Brass Fixed Column
Mitigeur Douche Avec Colonne De Douche Laiton Fixe
Monomando Ducha Con Coluna De Ducha Latón Fija

CR	578,10 €	CR	610,39 €	CR	619,70 €
PR	774,54 €			PR	812,14 €
BR	774,54 €			BR	812,14 €
AT	774,54 €			AT	812,14 €
ST	851,99 €			ST	893,35 €

CIL115	CIL116

Monocomando Banheira 3 Furos
3 Hole Bath Mixer
Mitigeur Baignoire 3 Trous
Monomando Baño 3 Agujeros

CR	377,74 €	AT	481,93 €	CR	561,13 €	AT	701,58 €
PR	481,93 €	ST	530,12 €	PR	701,58 €	ST	771,74 €
BR	481,93 €			BR	701,58 €		

BOX | **INT100** 80,00 €

CIL070B

Monocomando Embutir Banheira
Concealed Bath Mixer
Mitigeur Baignoire Encastré
Monomando Baño Empotrar

CR	270,25 €	PR	352,78 €	BR	352,78 €	AT	352,78 €
ST	388,07 €						

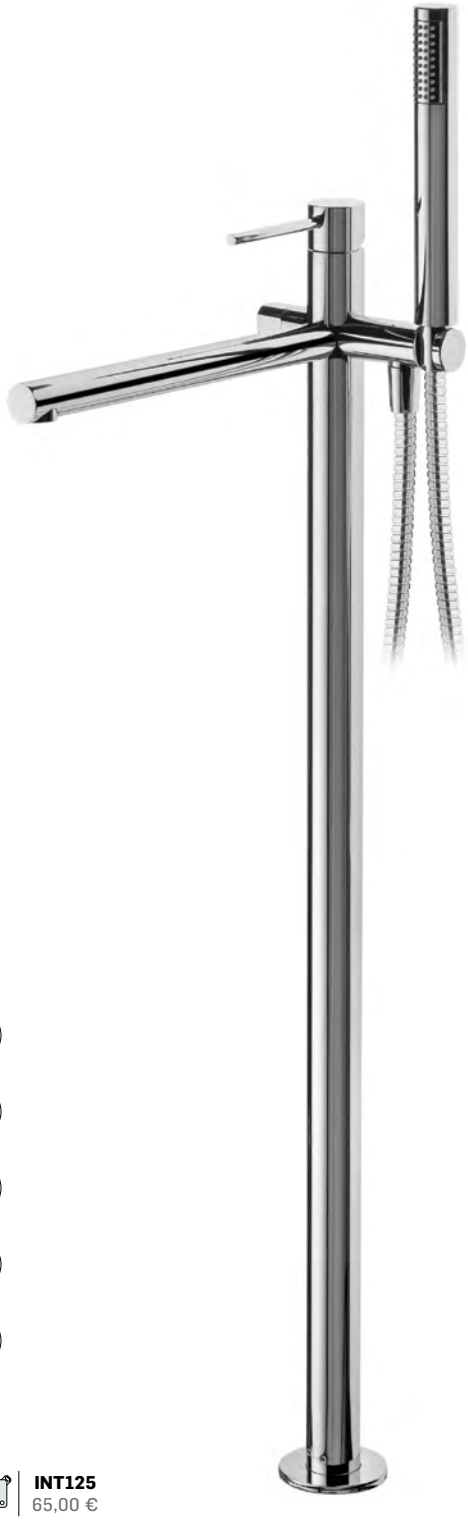

AC1840 25
AC1480 30

BOX | **INT125**
65,00 €

CIL155

Monocomando Banheira Montagem Ao Chão
Floor-Mounted Bath Mixer
Mitigeur Baignoire/Douche Montage Au Sol
Monomando Baño-Ducha Al Suelo

CR 1 007,10 € PR 1 236,75 € BR 1 236,75 € AT 1 236,75 €
ST 1 360,42 €

AC560
AC540C 35
COLD START

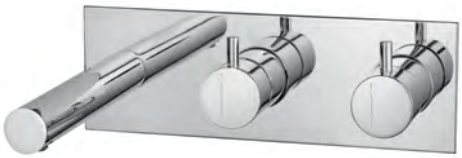

BOX | **INT108**
145,00 €

CIL090CB

Monocomando Embutir Banheira 2/3 Vias
Concealed 2/3 Way Bath Mixer
Mitigeur Baignoire Encastré 2/3 Voies
Monomando Baño Empotrar 2/3 Vias

CR 355,45 € PR 426,01 € BR 426,01 € ST 426,01 €
AT 468,61 €

AC540C 35
STOP
COLD START

BOX | **INT100**
80,00 €

CIL120

Monocomando Sanita/Bidé Com Chuveiro Shut-Off
Concealed Toilet/Bidet Mixer With Shut-Off Shower
Mitigeur Encastré Bidet/Toilette Avec Douchette Shut-Off
Monomando Empotrar Bidet/Inodoro Con Ducha Shut-Off

CR 225,95 € PR 271,14 € BR 271,14 € AT 271,14 €
ST 298,25 €

CIL160

Monocomando Cabeleireiro Completo Com Chuveiro Shut-Off
Hair Salon Mixer With Shut-Off Shower
Mitigeur Coiffeur Avec Douchette Shut-Off
Monomando Peluqueria Con Ducha Shut-Off

CR 167,12 € PR 200,54 € BR 200,54 € AT 200,54 €
ST 220,60 €

CIL110A

Monocomando Misturador Bancada
Deck-Mounted Mixer
Mitigeur De Comptoir
Monomando Empotrar De Encimera

CR 87,53 € PR 105,17 € BR 105,17 € AT 105,17 €
ST 115,69 €

CIL100B

Monocomando Misturador Distribuidor Bancada
Deck Mixer Diverter
Mitigeur De Comptoir Inverseur
Monomando Empotrar Distribuidor De Encimera

CR 138,46 € PR 166,16 € BR 166,16 € AT 166,16 €
ST 182,77 €

CIL100A

Bica Banheira Parede Com 190mm
Bath Wall Spout With 190mm
Bec De Baignoire Mural Avec 190mm
Caño Bañera Pared Con 190mm

CR 59,58 € PR 71,89 € BR 71,89 € AT 71,89 €
ST 79,08 €

AC650

AC660

Manípulo
Handle
Poignée
Maneta

CR	22,28 €	AT	26,74 €	CR	20,96 €	AT	25,30 €
PR	26,74 €	ST	29,41 €	PR	25,30 €	ST	27,83 €
BR	26,74 €			BR	25,30 €		

AC1110 EMBUTIDO | CONCEALED | ENCASTRÉ | EMPOTRAR

AC1210 DISTRIBUIDOR | DISTRIBUTOR | DISTRIBUTEUR | DISTRIBUIDOR

Manípulo
Handle
Poignée
Maneta

CR	22,28 €	AT	26,74 €	CR	20,64 €	AT	24,77 €
PR	22,98 €	ST	29,41 €	PR	20,64 €	ST	27,24 €
BR	22,98 €			BR	20,64 €		

Beaut
Begon
Rules

Beleza sem normas

Beauty without rules

Beauté sans règles

Belleza sin normas

AC1510

35

5 l/m

NORM010 | **NORM011**

Monocomando Lavatório
Washbasin Mixer
Mitigeur Lavabo
Monomando Lavabo

CR 86,32 € | CR 100,49 €

AC1510

35

5 l/m

NORM020 | **NORM021**

Monocomando Bidé
Bidet Mixer
Mitigeur Bidet
Monomando Bidé

CR 95,10 € | CR 98,75 €

AC1500

35

NORM030

Monocomando Duche
Shower Mixer
Mitigeur Douche
Monomando Ducha

CR 119,48 €

AC1500

35

NORM040

Monocomando Banheira
Bath Mixer
Mitigeur Baignoire
Monomando Baño

CR 132,12 €

AC540C 35

5 l/m

COLD START

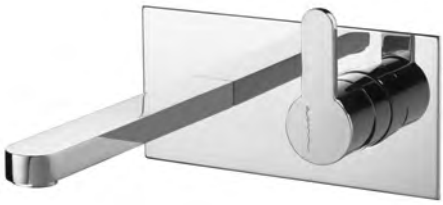

BOX | **INT100**
80,00 €

NORM070

Monocomando Embutir Lavatório
Concealed Washbasin Mixer
Mitigeur Lavabo Encastré
Monomando Lavabo Empotrar

CR 233,97 €

AC540C 35

5 l/m

COLD START

BOX | **INT102**
65,00 €

NORM070A

Monocomando Embutir Lavatório
Concealed Washbasin Mixer
Mitigeur Lavabo Encastré
Monomando Lavabo Empotrar

CR 216,66 €

AC540C 35

5 l/m

COLD START

BOX | **INT101**
75,00 €

NORM070C

Monocomando Embutir Lavatório
Concealed Washbasin Mixer
Mitigeur Lavabo Encastré
Monomando Lavabo Empotrar

CR 222,65 €

AC550 25

5 l/m

NORM100

Monocomando Lavatório Parede/ Bancada
Wall/Deck-Mounted Concealed Washbasin Mixer
Mitigeur Lavabo Encastré De Mur/Plan
Monomando Lavabo Empotrar De Pared/ Encimera

CR 169,74 €

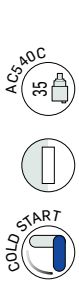

BOX | **INT102**
65,00 €

NORM090

Monocomando Embutir Duche 1 Via
Concealed 1 Way Out Shower Mixer
Mitigeur Douche Encastré 1 Voie
Monomando Ducha Empotrar 1 Via

CR 143,11 €

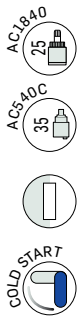

BOX | **INT105**
95,00 €

NORM080

Monocomando Embutir Banho/Duche 2 Vias
Concealed 2 Way Bath/Shower Mixer
Mitigeur Baignoire/Douche Encastré 2 Voies
Monomando Baño/Ducha Empotrar 2 Vias

CR 213,67 €

BOX | **INT109**
145,00 €

NORM090C1

Monocomando Embutir 2/3 Vias Com Chuveiro Mão
Concealed 2/3 Way Mixer With Set Hand Shower
Mitigeur Encastré 2/3 Voies Avec Kit Douchette À Main
Monomando Empotrar 2/3 Vias Con Set De Ducha De Mano

CR 343,14 €

NORM130

Tomada Água Completa
Complete Water Intake
Support Mural Avec Prise D'eau
Soporte Ducha Mural Con Toma De Agua

CR 95,85 €

AC1500

40R

A

NORM140ECO

200 ABS

Monocomando Duche Com Coluna Telescópica Eco
Shower Mixer With Telescopic Column Eco
Mitigeur Douche Avec Colonne Telescopique Eco
Monomando Ducha Con Columna De Ducha Telescópica Eco

CR 347,80 €

AC1500

40R

A

NORM140AECO

200 INOX

Monocomando Duche Com Coluna Fixa Eco
Shower Mixer With Fixed Column Eco
Mitigeur Douche Avec Colonne Fixe Eco
Monomando Ducha Con Columna De Ducha Fija Eco

CR 278,57 €

AC540C 35 STOP COLD START

BOX **INT102** 65,00 €

NORM120

Monocomando Embutir Sanita/Bidé Com Chuveiro Shut-Off
Concealed Toilet/Bidet Mixer With Shut-Off Shower
Mitigeur Encastré Bidet/Toilette Avec Douchette Shut-Off
Monomando Empotrar Bidet/Inodoro Con Ducha Shut-Off

CR 207,68 €

AC550 35

NORM110A

Monocomando Misturador Bancada
Deck-Mounted Mixer
Mitigeur De Comptoir
Monomando Empotrar De Encimera

CR 93,86 €

11 l/m

NORM100A

Bica Banheira Parede Com 190mm
Bath Wall Spout With 190mm
Bec De Baignoire Mural Avec 190mm
Caño Bañera Pared Con 190mm

CR 76,88 €

AC1740

AC1290
EMBUTIDO
CONCEALED
ENCASTRÉ
EMPOTRAR

AC1210
DISTRIBUIDOR
DISTRIBUTOR
DISTRIBUTEUR
DISTRIBUIDOR

Manípulo
Handle
Poignée
Maneta

CR 20,30 € | CR 20,96 € | CR 20,64 €

MOON

Simples e funcional, adaptada a qualquer espaço

Simple and functional, suitable for any space
Simple et fonctionnel, adapté à tout espace
Simple y funcional, adaptado a cualquier espacio

AC1510

MOON010 | **MOON011**

Monocomando Lavatório
Washbasin Mixer
Mitigeur Lavabo
Monomando Lavabo

CR	101,08 €	AT	121,30 €	CR	115,25 €	AT	138,30 €
BR	121,30 €	ST	133,43 €	PR	138,30 €	ST	152,13 €
PR	121,30 €			BR	138,30 €		

AC1510

MOON020 | **MOON021**

Monocomando Bidé
Bidet Mixer
Mitigeur Bidet
Monomando Bidé

CR	88,87 €	AT	106,65 €	CR	103,04 €	AT	123,64 €
BR	106,65 €	ST	117,31 €	PR	123,64 €	ST	136,01 €
PR	106,65 €			BR	123,64 €		

AC5410C

MOON030

Monocomando Duche
Shower Mixer
Mitigeur Douche
Monomando Ducha

CR	121,81 €	PR	221,00 €	BR	221,00 €	AT	221,00 €
ST	243,09 €						

AC1870

MOON040

Monocomando Banheira
Bath Mixer
Mitigeur Baignoire
Monomando Baño

CR	152,43 €	PR	248,95 €	BR	248,95 €	AT	248,95 €
ST	273,84 €						

CR **CROMADO** | CHROME | CHROME | CROMO
PR **PRETO MATE** | BLACK MATT | NOIR MAT | NEGRO MATE
BR **BRANCO MATE** | WHITE MATT | BLANC MAT | BLANCO MATE
ST (PVD) **SATINOX** | SATINOX | SATINOX | SATINOX
AT **ANTRACITE** | ANTHRACITE | ANTHRACITE | ANTRACITA

AC540C 35

5 l/m

COLD START

BOX | **INT100**
80,00 €

MOON070

Monocomando Embutir Lavatório
Concealed Washbasin Mixer
Mitigeur Lavabo Encastré
Monomando Lavabo Empotrar

CR 233,97 € PR 280,90 € BR 280,90 € AT 280,90 €
ST 308,99 €

AC540C 35

5 l/m

COLD START

BOX | **INT102**
65,00 €

MOON070A

Monocomando Embutir Lavatório
Concealed Washbasin Mixer
Mitigeur Lavabo Encastré
Monomando Lavabo Empotrar

CR 216,66 € PR 259,60 € BR 259,60 € AT 259,60 €
ST 285,56 €

AC540C 35

5 l/m

COLD START

BOX | **INT101**
75,00 €

MOON070C

Monocomando Embutir Lavatório
Concealed Washbasin Mixer
Mitigeur Lavabo Encastré
Monomando Lavabo Empotrar

CR 222,65 € PR 267,58 € BR 267,58 € AT 267,58 €
ST 294,34 €

AC540C 35

5 l/m

COLD START

MOON100

Monocomando Lavatório Parede/Bancada
Wall/Deck-Mounted Concealed Washbasin Mixer
Mitigeur Lavabo Encastré De Mur/Plan
Monomando Lavabo Empotrar De Pared/Encimera

CR 169,74 € PR 203,68 € BR 203,68 € AT 203,68 €
ST 224,05 €

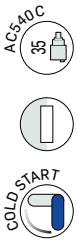

BOX | **INT102**
65,00 €

MOON090

Monocomando Embutir Duche 1 Via
Concealed 1 Way Out Shower Mixer
Mitigeur Douche Encastré 1 Voie
Monomando Ducha Empotrar 1 Via

CR 143,11 € PR 171,73 € BR 171,73 € AT 171,73 €
ST 188,90 €

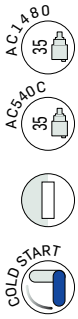

BOX | **INT105**
95,00 €

MOON080

Monocomando Embutir Banho/Duche 2 Vias
Concealed 2 Way Bath/Shower Mixer
Mitigeur Baignoire/Douche Encastré 2 Voies
Monomando Baño/Ducha Empotrar 2 Vias

CR 213,67 € PR 256,93 € BR 256,93 € AT 256,93 €
ST 282,63 €

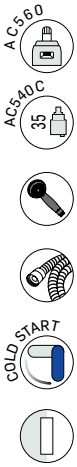

BOX | **INT108**
145,00 €

MOON090C

Monocomando Embutir 2/3 Vias Com Chuveiro Mão
Concealed 2/3 Way Mixer With Set Hand Shower
Mitigeur Encastré 2/3 Voies Avec Kit Douchette À Main
Monomando Empotrar 2/3 Vias Con Set De Ducha De Mano

CR 355,45 € PR 453,96 € BR 453,96 € AT 453,96 €
ST 499,36 €

MOON130

Tomada Água Completa
Complete Water Intake
Support Mural Avec Prise D'eau
Soporte Ducha Mural Con Toma De Agua

CR 96,52 € PR 134,46 € BR 134,46 € AT 134,46 €
ST 147,91 €

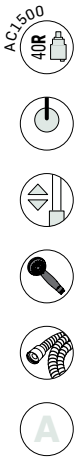

MOON140ECO

200 ABS

Monocomando Duche Com Coluna Telescópica Eco
Shower Mixer With Telescopic Column Eco
Mitigeur Douche Avec Avec Colonne Telescopique Eco
Monomando Ducha Con Columna De Ducha Telescópica Eco

CR 347,80 €

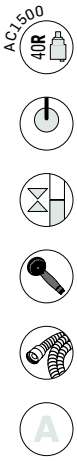

MOON140AECO

200 INOX

Monocomando Duche Com Coluna Fixa Eco
Shower Mixer With Fixed Column Eco
Mitigeur Douche Avec Avec Colonne Fixe Eco
Monomando Ducha Con Columna De Ducha Fija Eco

CR 278,57 €

CR **CROMADO** | CHROME | CHROME | CROMO
PR **PRETO MATE** | BLACK MATT | NOIR MAT | NEGRO MATE
BR **BRANCO MATE** | WHITE MATT | BLANC MAT | BLANCO MATE
ST (PVD) **SATINOX** | SATINOX | SATINOX | SATINOX
AT **ANTRACITE** | ANTHRACITE | ANTHRACITE | ANTRACITA

AC540C 35

STOP

5 l/m

COLD START

BOX | INT100
80,00 €

MOON120

Monocomando Embutir Sanita/Bidé Com Chuveiro Shut-Off
Concealed Toilet/Bidet Mixer With Shut-Off Shower
Mitigeur Encastré Bidet/Toilette Avec Douchette Shut-Off
Monomando Empotrar Bidet/Inodoro Con Ducha Shut-Off

CR	221,96 €	PR	266,35 €	BR	266,35 €	AT	266,35 €
ST	292,99 €						

AC540C 35

5 l/m

MOON110A

Monocomando Misturador Bancada
Deck-Mounted Mixer
Mitigeur De Comptoir
Monomando Empotrar De Encimera

CR	93,86 €	PR	105,17 €	BR	105,17 €	AT	105,17 €
ST	115,69 €						

11 l/m

MOON100A

Bica Banheira Parede Com 190mm
Bath Wall Spout With 190mm
Bec De Baignoire Mural Avec 190mm
Caño Bañera Pared Con 190mm

CR	76,88 €	PR	91,85 €	BR	91,85 €	AT	91,85 €
ST	101,04 €						

AC1094

Manípulo
Handle
Poignée
Maneta

CR	20,30 €	AT	23,97 €
BR	23,97 €	ST	26,36 €
PR	23,97 €		

AC1280
DISTRIBUIDOR | DISTRIBUTOR
DISTRIBUTEUR | DISTRIBUIDOR

CR	25,30 €	AT	30,62 €
PR	30,62 €	ST	33,68 €
BR	30,62 €		

QUADRA

Geometria intemporal para espaços minimalistas

Timeless geometry for minimalist spaces

Géométrie intemporelle pour espaces minimalistes

Geometría atemporal para espacios minimalistas

AC1480 30

5 l/m

QUAD010	QUAD011	QUAD010R	QUAD011R

Monocomando Lavatório
Washbasin Mixer
Mitigeur Lavabo
Monomando Lavabo

CR 131,80 €	CR 145,44 €	CR 134,46 €	CR 148,10 €
PR 158,42 €	PR 174,40 €	PR 161,08 €	PR 178,40 €
BR 158,42 €	BR 174,40 €	BR 161,08 €	BR 178,40 €
AT 158,42 €	AT 174,40 €	AT 161,08 €	AT 178,40 €
ST 174,27 €	ST 191,84 €	ST 177,19 €	ST 196,23 €

AC1480 30

5 l/m

QUAD050	QUAD051	QUAD050R	QUAD051R
120MM	120MM	120MM	120MM

Monocomando Lavatório Alto
Washbasin High Mixer
Mitigeur Lavabo Haut
Monomando Lavabo Alto

CR 194,70 €	CR 208,34 €	CR 197,69 €	CR 211,34 €
PR 234,30 €	PR 250,28 €	PR 236,97 €	PR 254,28 €
BR 234,30 €	BR 250,28 €	BR 236,97 €	BR 254,28 €
AT 234,30 €	AT 250,28 €	AT 236,97 €	AT 254,28 €
ST 257,73 €	ST 275,31 €	ST 260,66 €	ST 279,71 €

QUAD050B	QUAD051B	QUAD050BR	QUAD051BR
180MM	180MM	180MM	180MM

CR 215,67 €	CR 229,32 €	CR 218,33 €	CR 231,97 €
PR 258,27 €	PR 275,58 €	PR 262,26 €	PR 278,23 €
BR 258,27 €	BR 275,58 €	BR 262,26 €	BR 278,23 €
AT 258,27 €	AT 275,58 €	AT 262,26 €	AT 278,23 €
ST 284,09 €	ST 303,13 €	ST 288,48 €	ST 306,05 €

AC1480 30

5 l/m

QUAD020	QUAD021	QUAD020R	QUAD021R

Monocomando Bidé
Bidet Mixer
Mitigeur Bidet
Monomando Bidé

CR 131,80 €	CR 145,44 €	CR 134,46 €	CR 148,10 €
PR 158,42 €	PR 174,40 €	PR 161,08 €	PR 178,40 €
BR 158,42 €	BR 174,40 €	BR 161,08 €	BR 178,40 €
AT 158,42 €	AT 174,40 €	AT 161,08 €	AT 178,40 €
ST 174,27 €	ST 191,84 €	ST 177,19 €	ST 196,23 €

QUAD030 | **QUAD030R**

Monocomando Duche
Shower Mixer
Mitigeur Douche
Monomando Ducha

CR	246,62 €	AT	344,80 €	CR	249,61 €	AT	347,46 €
PR	344,80 €	ST	379,28 €	PR	347,46 €	ST	382,21 €
BR	344,80 €			BR	347,46 €		

QUAD040 | **QUAD040R**

Monocomando Banheira
Bath Mixer
Mitigeur Baignoire
Monomando Baño

CR	265,25 €	AT	366,10 €	CR	268,25 €	AT	370,10 €
PR	366,10 €	ST	402,71 €	PR	370,10 €	ST	407,10 €
BR	366,10 €			BR	370,10 €		

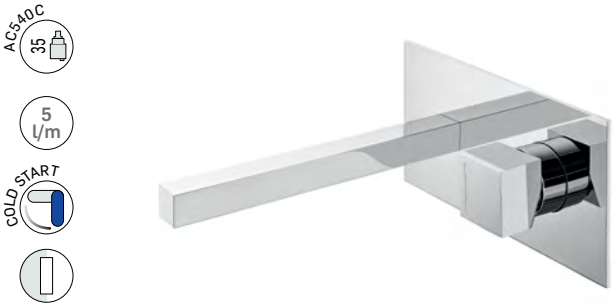

BOX | **INT100**
80,00 €

QUAD070

Monocomando Embutir Lavatório
Concealed Washbasin Mixer
Mitigeur Lavabo Encastré
Monomando Lavabo Empotrar

CR	242,30 €	PR	290,22 €	BR	290,22 €	AT	290,22 €
ST	319,24 €						

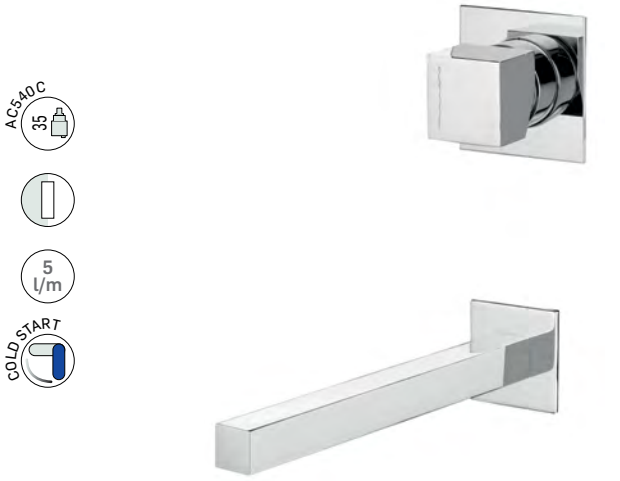

BOX | **INT102**
65,00 €

QUAD070A

Monocomando Embutir Lavatório
Concealed Washbasin Mixer
Mitigeur Lavabo Encastré
Monomando Lavabo Empotrar

CR	231,31 €	PR	278,23 €	BR	278,23 €	AT	278,23 €
ST	306,05 €						

AC540C 35

5 l/m

COLD START

BOX | **INT101**
75,00 €

QUAD070C

Monocomando Embutir Lavatório
Concealed Washbasin Mixer
Mitigeur Lavabo Encastré
Monomando Lavabo Empotrar

CR 237,64 € PR 284,90 € BR 284,90 € AT 284,90 €
ST 313,38 €

AC540C 35

5 l/m

COLD START

QUAD100

Monocomando Lavatório Parede/Bancada
Wall/Deck-Mounted Concealed Washbasin Mixer
Mitigeur Lavabo Encastré De Mur/Plan
Monomando Lavabo Empotrar De Pared/ Encimera

CR 156,42 € PR 187,71 € BR 187,71 € AT 187,71 €
ST 206,48 €

AC1360 CC

5 l/m

QUAD070B1

Misturadora Lavatório 3 Furos Bancada
3 Hole Deck-Mounted Concealed Washbasin Mixer
Mélangeur Lavabo Encastrée 3 Trous De Plan
Mezclador Lavabo Empotrar 3 Agujeros De Encimera

CR 230,97 € PR 276,90 € BR 276,90 € AT 276,90 €
ST 304,59 €

AC1360 CC

5 l/m

BOX | **INT103**
100,00 €

QUAD070C1

Misturadora Embutir Lavatório
Concealed Washbasin Mixer
Mélangeur Lavabo Encastrée
Mezclador Lavabo Empotrar

CR 246,28 € PR 295,55 € BR 295,55 € AT 295,55 €
ST 325,10 €

AC540C 35

COLD START

BOX | **INT102**
65,00 €

QUAD090

Monocomando Embutir Duche 1 Via
Concealed 1 Way Out Shower Mixer
Mitigeur Douche Encastré 1 Voie
Monomando Ducha Empotrar 1 Via

CR 153,10 € PR 183,72 € BR 183,72 € AT 183,72 €
ST 202,09 €

AC1840 25

AC540C 35

5 l/m

COLD START

BOX | **INT105**
95,00 €

QUAD080

Monocomando Embutir Banho/Duche 2 Vias
Concealed 2 Way Bath/Shower Mixer
Mitigeur Baignoire/Douche Encastré 2 Voies
Monomando Baño/Ducha Empotrar 2 Vias

CR 215,00 € PR 258,27 € BR 258,27 € AT 258,27 €
ST 284,09 €

5 l/m

QUAD110

Bica Lavatório Ao Tecto 1500mm
Washbasin Ceiling Spout 1500mm
Bec Lavabo De Plafond 1500mm
Caño Lavabo De Techo 1500mm

CR 549,15 € PR 658,98 € BR 658,98 € AT 658,98 €
ST 724,87€

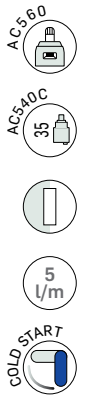

BOX | **INT123** 130,00 €

BOX | **INT124** 130,00 €

QUAD090A
3 SAÍDAS | 3 WAY | 3 VOIES | 3 VIAS

QUAD090B
4 SAÍDAS | 4 WAY | 4 VOIES | 4 VIAS

Monocomando Embutir Banho/Duche
Concealed Bath/Shower Mixer
Mitigeur Baignoire/Douche Encastré
Monomando Baño/Ducha Empotrar

CR	320,17 €	AT	384,73 €	CR	336,18 €	AT	403,97 €
PR	384,73 €	ST	423,20 €	PR	403,97 €	ST	444,36 €
BR	384,73 €			BR	403,97 €		

QUAD130

Tomada Água Completa
Complete Water Intake
Support Mural Avec Prise D'eau
Soporte Ducha Mural Con Toma De Agua

CR	101,51 €	PR	122,48 €	BR	122,48 €	AT	122,48 €
ST	134,72 €						

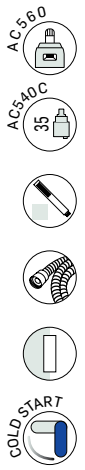

BOX | **INT108** 145,00 €

QUAD090C

Monocomando Embutir 2/3 Vias Com Chuveiro Mão
Concealed 2/3 Way Mixer With Set Hand Shower
Mitigeur Encastré 2/3 Voies Avec Kit Douchette À Main
Monomando Empotrar 2/3 Vias Con Set De Ducha De Mano

CR	355,45 €	PR	447,31 €	BR	447,31 €	AT	447,31 €
ST	492,03 €						

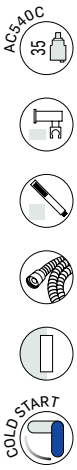

BOX | **INT100** 80,00 €

QUAD070B

Monocomando Embutir Banheira
Concealed Bath Mixer
Mitigeur Baignoire Encastré
Monomando Baño Empotrar

CR	293,54 €	PR	372,76 €	BR	372,76 €	AT	372,76 €
ST	410,03 €						

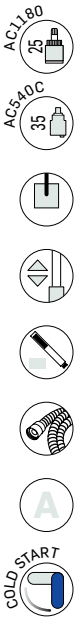

ESQ140ECO	ESQ140ECO200I	ESQ140ECO250I
200 ABS	200 INOX	250 INOX

Monocomando Duche Com Coluna Telescópica Eco
Shower Mixer With Telescopic Column Eco
Mitigeur Douche Avec Colonne Telescopique Eco
Monomando Ducha Con Columna De Ducha Telescópica Eco

CR 532,17 €	CR 564,46 €	CR 573,78 €

ESQ140ECOPR	ESQ140ECO200IPR	ESQ140ECO250IPR
200 ABS	200 INOX	250 INOX

Monocomando Duche Com Coluna Telescópica Eco
Shower Mixer With Telescopic Column Eco
Mitigeur Douche Avec Colonne Telescopique Eco
Monomando Ducha Con Columna De Ducha Telescópica Eco

PR 652,33 €	PR 679,83 €	PR 717,62 €

CR **CROMADO** | CHROME | CHROME | CROMO
PR **PRETO MATE** | BLACK MATT | NOIR MAT | NEGRO MATE
BR **BRANCO MATE** | WHITE MATT | BLANC MAT | BLANCO MATE
ST (PVD) **SATINOX** | SATINOX | SATINOX | SATINOX
AT **ANTRACITE** | ANTHRACITE | ANTHRACITE | ANTRACITA

AC1180 25
AC540C 35
COLD START

QUAD140
200 ABS

QUAD140200I
200 INOX

QUAD140250I
250 INOX

Monocomando Duche Com Coluna Telescópica Latão
Shower Mixer With Brass Telescopic Column
Mitigeur Douche Avec Colonne De Douche Laiton Telescopique
Monomando Ducha Con Coluna De Ducha Latón Telescópica

CR 754,83 €	CR 787,11 €	CR 796,43 €	
PR 962,23 €		PR 999,83 €	
BR 962,23 €		BR 999,83 €	
AT 962,23 €		AT 999,83 €	
ST 1 058,45 €		ST 1 099,81 €	

AC560
AC540C 35
COLD START

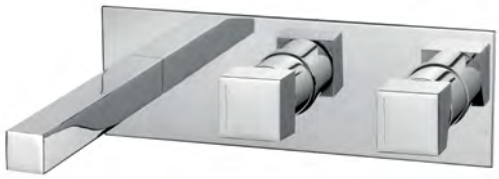

BOX **INT108**
145,00 €

QUAD090CB

Monocomando Embutir Banheira 2/3 Vias
Concealed 2/3 Way Bath Mixer
Mitigeur Baignoire Encastré 2/3 Voies
Monomando Baño Empotrar 2/3 Vias

CR 355,78 € PR 427,33 € BR 427,33 € ST 427,33 €
AT 470,07 €

AC540C 35
STOP
COLD START

BOX **INT100**
80,00 €

QUAD120

Monocomando Embutir Sanita/Bidé Com Chuveiro Shut-Off
Concealed Toilet/Bidet Mixer With Shut-Off Shower
Mitigeur Encastré Bidet/Toilette Avec Douchette Shut-Off
Monomando Empotrar Bidet/Inodoro Con Ducha Shut-Off

CR 233,64 € PR 280,90 € BR 280,90 € AT 280,90 €
ST 308,99 €

QUAD120A

Torneira Sanita/Bidé Com Chuveiro Shut-Off
Toilet/Bidet Tap With Shut-Off Shower
Robinet Bidet/Toilette Avec Douchette Shut-Off
Torneira Bidet/Inodoro Con Ducha Shut-Off

CR 100,72 € PR 120,85 € BR 120,85 € AT 120,85 €
ST 132,93 €

QUAD160

Monocomando Cabeleireiro Completo Com Chuveiro Shut-Off
Hair Salon Mixer With Shut-Off Shower
Mitigeur Coiffeur Avec Douchette Shut-Off
Monomando Peluqueria Con Ducha Shut-Off

CR 179,72 € PR 215,67 € BR 215,67 € AT 215,67 €
ST 237,24 €

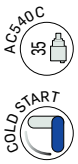

QUAD110A

Monocomando Misturador Bancada
Deck-Mounted Mixer
Mitigeur De Comptoir
Monomando Empotrar De Encimera

CR 93,86 € PR 113,15 € BR 113,15 € AT 113,15 €
ST 124,47 €

QUAD100B

Monocomando Misturador Distribuidor Bancada
Deck Mixer Diverter
Mitigeur De Comptoir Inverseur
Monomando Empotrar Distribuidor De Encimera

CR 140,44 € PR 169,07 € BR 169,07 € AT 169,07 €
ST 185,98 €

CR **CROMADO** | CHROME | CHROME | CROMO
PR **PRETO MATE** | BLACK MATT | NOIR MAT | NEGRO MATE
BR **BRANCO MATE** | WHITE MATT | BLANC MAT | BLANCO MATE
ST (PVD) **SATINOX** | SATINOX | SATINOX | SATINOX
AT **ANTRACITE** | ANTHRACITE | ANTHRACITE | ANTRACITA

11 l/m

QUAD100A

Bica Parede Com 190mm
Bath Wall Spout With 190mm
Bec De Baignoire Mural Avec 190mm
Caño Bañera Pared Con 190mm

CR	67,23 €	PR	81,20 €	BR	81,20 €	AT	81,20 €
ST	89,33 €						

Manípulo
Handle
Poignée
Maneta

	AC640	AC630	AC1220
			DISTRIBUIDOR DISTRIBUTOR DISTRIBUTEUR DISTRIBUIDOR
CR	22,63 €	24,29 €	25,30 €
PR	26,63 €	29,29 €	30,62 €
BR	26,63 €	29,29 €	30,62 €
AT	26,63 €	29,29 €	30,62 €
ST	29,29 €	32,22 €	33,68 €

Mude a perspectiva do seu espaço, abraçe a diferença

Change the perspective of your space, embrace the difference
Changez la perspective de votre espace, acceptez la différence
Cambia la perspectiva de tu espacio, abraza la diferencia

OVAL

AC570 25L

5 l/m

OVAL010	OVAL011	OVAL010R	OVAL011R

Monocomando Lavatório
Washbasin Mixer
Mitigeur Lavabo
Monomando Lavabo

CR 163,08 €	CR 176,73 €	CR 167,07 €	CR 180,71 €
PR 195,70 €	PR 211,67 €	PR 201,02 €	PR 217,00 €
BR 195,70 €	BR 211,67 €	BR 201,02 €	BR 217,00 €
AT 195,70 €	AT 211,67 €	AT 201,02 €	AT 217,00 €
ST 215,26 €	ST 232,84 €	ST 221,13 €	ST 238,70 €

AC570 25L

5 l/m

OVAL050	OVAL051	OVAL050R	OVAL051R
120MM	120MM	120MM	120MM

Monocomando Lavatório Alto
Washbasin High Mixer
Mitigeur Lavabo Haut
Monomando Lavabo Alto

CR 252,27 €	CR 265,92 €	CR 256,61 €	CR 270,25 €
PR 302,20 €	PR 319,50 €	PR 307,53 €	PR 324,83 €
BR 302,20 €	BR 319,50 €	BR 307,53 €	BR 324,83 €
AT 302,20 €	AT 319,50 €	AT 307,53 €	AT 324,83 €
ST 332,41 €	ST 351,45 €	ST 338,28 €	ST 357,31 €

AC570 25L

5 l/m

OVAL020	OVAL021	OVAL020R	OVAL021R

Monocomando Bidé
Bidet Mixer
Mitigeur Bidet
Monomando Bidé

CR 163,08 €	CR 176,73 €	CR 167,07 €	CR 180,71 €
PR 195,70 €	PR 211,67 €	PR 201,02 €	PR 217,00 €
BR 195,70 €	BR 211,67 €	BR 201,02 €	BR 217,00 €
AT 195,70 €	AT 211,67 €	AT 201,02 €	AT 217,00 €
ST 215,26 €	ST 232,84 €	ST 221,13 €	ST 238,70 €

OVAL050B	OVAL051B	OVAL050BR	OVAL051BR
180MM	180MM	180MM	180MM

CR 274,25 €	CR 287,89 €	CR 278,57 €	CR 292,22 €
PR 328,83 €	PR 346,13 €	PR 334,15 €	PR 350,13 €
BR 328,83 €	BR 346,13 €	BR 334,15 €	BR 350,13 €
AT 328,83 €	AT 346,13 €	AT 334,15 €	AT 350,13 €
ST 361,71 €	ST 380,75 €	ST 367,56 €	ST 385,13 €

AC1480 30

OVAL030 | **OVAL030R**

Monocomando Duche
Shower Mixer
Mitigeur Douche
Monomando Ducha

CR	223,99 €	AT	334,15 €	CR	227,98 €	AT	339,48 €
PR	334,15 €	ST	367,56 €	PR	339,48 €	ST	373,42 €
BR	334,15 €			BR	339,48 €		

AC1480 30

OVAL040 | **OVAL040R**

Monocomando Banheira
Bath Mixer
Mitigeur Baignoire
Monomando Baño

CR	245,78 €	AT	360,71 €	CR	251,00 €	AT	367,49 €
PR	360,71 €	ST	396,78 €	PR	367,49 €	ST	404,24 €
BR	360,71 €			BR	367,49 €		

AC540C 35

5 l/m

COLD START

BOX | **INT102**
65,00 €

OVAL070A

Monocomando Embutir Lavatório
Concealed Washbasin Mixer
Mitigeur Lavabo Encastré
Monomando Lavabo Empotrar

CR	224,98 €	PR	270,25 €	BR	270,25 €	AT	270,25 €
ST	297,27 €						

AC540C 35

5 l/m

COLD START

BOX | **INT100**
80,00 €

OVAL070

Monocomando Embutir Lavatório
Concealed Washbasin Mixer
Mitigeur Lavabo Encastré
Monomando Lavabo Empotrar

CR	256,27 €	PR	307,53 €	BR	307,53 €	AT	307,53 €
ST	338,28 €						

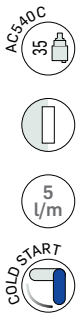

BOX | **INT101**
75,00 €

OVAL070C

Monocomando Embutir Lavatório
Concealed Washbasin Mixer
Mitigeur Lavabo Encastré
Monomando Lavabo Empotrar

CR 244,29 € PR 292,88 € BR 292,88 € AT 292,88 €
ST 322,17 €

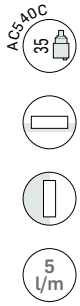

OVAL100

Monocomando Lavatório Parede/Bancada
Wall/Deck-Mounted Concealed Washbasin Mixer
Mitigeur Lavabo Encastré De Mur/Plan
Monomando Lavabo Empotrar De Pared/ Encimera

CR 186,38 € PR 223,65 € BR 223,65 € AT 223,65 €
ST 246,02 €

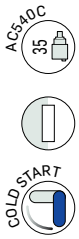

BOX | **INT102**
65,00 €

OVAL090

Monocomando Embutir Duche 1 Via
Concealed 1 Way Out Shower Mixer
Mitigeur Douche Encastré 1 Voie
Monomando Ducha Empotrar 1 Via

CR 144,12 € PR 173,07 € BR 173,07 € AT 173,07 €
ST 190,37 €

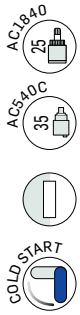

BOX | **INT105**
95,00 €

OVAL080

Monocomando Embutir Banho/Duche 2 Vias
Concealed 2 Way Bath/Shower Mixer
Mitigeur Baignoire/Douche Encastré 2 Voies
Monomando Baño/Ducha Empotrar 2 Vias

CR 232,98 € PR 279,57 € BR 279,57 € AT 279,57 €
ST 307,53 €

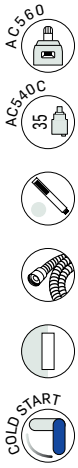

BOX | **INT108**
145,00 €

OVAL090C

Monocomando Embutir 2/3 Vias Com Chuveiro Mão
Concealed 2/3 Way Mixer With Set Hand Shower
Mitigeur Encastré 2/3 Voies Avec Kit Douchette À Main
Monomando Empotrar 2/3 Vias Con Set De Ducha De Mano

CR	355,45 €	PR	453,96 €	BR	453,96 €	AT	453,96 €
ST	499,36 €						

BOX | **INT123**
130,00 €

BOX | **INT124**
130,00 €

OVAL090A
3 SAÍDAS| 3 WAY| 3 VOIES | 3 VIAS

OVAL090B
4 SAÍDAS| 4 WAY| 4 VOIES | 4 VIAS

Monocomando Embutir Banho/Duche
Concealed Way Bath/Shower Mixer
Mitigeur Baignoire/Douche Encastré
Monomando Baño/Ducha Empotrar

CR	327,82 €	AT	394,06 €	CR	344,14 €	AT	412,70 €
PR	394,06 €	ST	433,46 €	PR	412,70 €	ST	453,96 €
BR	394,06 €			BR	412,70 €		

OVAL140

Monocomando Duche Com Coluna Telescópica Latão e Chuveiro Teto Oval
Shower Mixer With Brass Telescopic Column And Oval Shower Head
Mitigeur Douche Avec Colonne De Douche Laiton Telescopique Et Douche De Tête Oval | Monomando Ducha Con Coluna De Ducha Latón Telescópica Y Ducha De Techo

CR	737,18 €	PR	905,26 €	BR	905,26 €	AT	905,26 €
ST	995,79 €						

OVAL130

Tomada Água Completa
Complete Water Intake
Support Mural Avec Prise D'eau
Soporte Ducha Mural Con Toma De Agua

CR 83,53 € PR 127,80 € BR 127,80 € AT 127,80 €
ST 140,58 €

BOX | **INT100**
80,00 €

OVAL120

Monocomando Embutir Sanita/Bidé Com Chuveiro Shut-Off
Concealed Toilet/Bidet Mixer With Shut-Off Shower
Mitigeur Encastré Bidet/Toilette Avec Douchette Shut-Off
Monomando Empotrar Bidet/Inodoro Con Ducha Shut-Off

CR 233,64 € PR 280,90 € BR 280,90 € AT 280,90 €
ST 308,99 €

14 l/m

OVAL100A

Bica Banheira à Parede Com 190mm
Bath Wall Spout With 190mm
Bec De Baignoire Mural Avec 190mm
Caño Bañera Pared Con 190mm

CR 69,23 € PR 82,54 € BR 82,54 € AT 82,54 €
ST 90,79 €

OVAL110A

Monocomando Misturador Bancada
Deck-Mounted Mixer
Mitigeur De Comptoir
Monomando Empotrar De Encimera

CR 114,82 € PR 138,45 € BR 138,45 € AT 138,45 €
ST 152,30 €

AC670	AC680	AC1270
		DISTRIBUIDOR DISTRIBUTOR DISTRIBUTEUR DISTRIBUIDOR

Manípulo
Handle
Poignée
Maneta

CR	26,63 €	CR	28,29 €	CR	26,63 €
PR	31,95 €	PR	34,62 €	PR	31,95 €
BR	31,95 €	BR	34,62 €	BR	31,95 €
AT	31,95 €	AT	34,62 €	AT	31,95 €
ST	35,15 €	ST	38,07 €	ST	35,15 €

ESQUADRO

Elementos robustos cheios de personalidade

Robust elements full of personality

Des éléments robustes pleins de personnalité

Elementos robustos y llenos de personalidad

AC570 25L

5 l/m

ESQ010 | **ESQ011**

Monocomando Lavatório
Washbasin Mixer
Mitigeur Lavabo
Monomando Lavabo

CR	227,98 €	AT	274,25 €	CR	241,62 €	AT	290,22 €
PR	274,25 €	ST	301,67 €	PR	290,22 €	ST	319,24 €
BR	274,25 €			BR	290,22 €		

AC570 25L

5 l/m

ESQ050 (175MM) | **ESQ051** (175MM) | **ESQ050A** (120MM) | **ESQ051A** (120MM)

Monocomando Lavatório Alto
Washbasin High Mixer
Mitigeur Lavabo Haut
Monomando Lavabo Alto

CR	354,12 €	CR	367,77 €	CR	297,20 €	CR	310,85 €
PR	424,68 €	PR	441,98 €	PR	356,78 €	PR	372,76 €
BR	424,68 €	BR	441,98 €	BR	356,78 €	BR	372,76 €
AT	424,68 €	AT	441,98 €	AT	356,78 €	AT	372,76 €
ST	467,15 €	ST	486,18 €	ST	392,46 €	ST	410,03 €

AC570 25L

5 l/m

ESQ020 | **ESQ021**

Monocomando Bidé
Bidet Mixer
Mitigeur Bidet
Monomando Bidé

CR	227,98 €	AT	274,25 €	CR	241,62 €	AT	290,22 €
PR	274,25 €	ST	301,67 €	PR	290,22 €	ST	319,24 €
BR	274,25 €			BR	290,22 €		

AC1480 30

ESQ030

Monocomando Duche
Shower Mixer
Mitigeur Douche
Monomando Ducha

CR	322,17 €	PR	435,33 €	BR	435,33 €	AT	435,33 €
ST	478,86 €						

CR **CROMADO** | CHROME | CHROME | CROMO
PR **PRETO MATE** | BLACK MATT | NOIR MAT | NEGRO MATE
BR **BRANCO MATE** | WHITE MATT | BLANC MAT | BLANCO MATE
ST (PVD) **SATINOX** | SATINOX | SATINOX | SATINOX
AT **ANTRACITE** | ANTHRACITE | ANTHRACITE | ANTRACITA

ESQ040

Monocomando Banheira
Bath Mixer
Mitigeur Baignoire
Monomando Baño

CR 342,13 € PR 459,28 € BR 459,28 € AT 459,28 €
ST 505,22 €

BOX | **INT100**
80,00 €

ESQ070

Monocomando Embutir Lavatório
Concealed Washbasin Mixer
Mitigeur Lavabo Encastré
Monomando Lavabo Empotrar

CR 274,91 € PR 330,15 € BR 330,15 € AT 330,15 €
ST 363,17 €

BOX | **INT101**
75,00 €

ESQ070C

Monocomando Embutir Lavatório
Concealed Washbasin Mixer
Mitigeur Lavabo Encastré
Monomando Lavabo Empotrar

CR 261,93 € PR 314,18 € BR 314,18 € AT 314,18 €
ST 345,60 €

BOX | **INT102**
65,00 €

ESQ070A

Monocomando Embutir Lavatório
Concealed Washbasin Mixer
Mitigeur Lavabo Encastré
Monomando Lavabo Empotrar

CR 245,62 € PR 294,21 € BR 294,21 € AT 294,21 €
ST 323,63 €

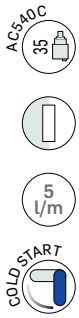

ESQ100

Monocomando Lavatório Parede/Bancada
Wall/Deck-Mounted Concealed Washbasin Mixer
Mitigeur Lavabo Encastré De Mur/Plan
Monomando Lavabo Empotrar De Pared/ Encimera

CR 169,74 € PR 203,68 € BR 203,68 € AT 203,68 €
ST 224,05 €

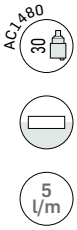

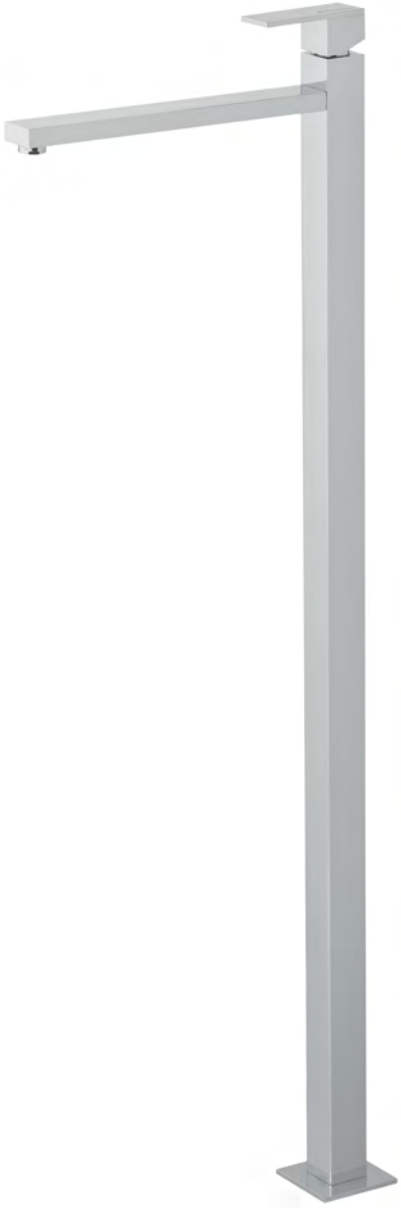

BOX | **INT104**
65,00 €

ESQ150

Monocomando Lavatório Montagem Ao Chão
Washbasin Mixer Floor Mounted
Mitigeur Lavabo Au Sol
Monomando Lavabo Al Suelo

CR 1 001,78 € PR 1 202,14 € BR 1 202,14 € AT 1 202,14 €
ST 1 322,35 €

CR **CROMADO** | CHROME | CHROME | CROMO
PR **PRETO MATE** | BLACK MATT | NOIR MAT | NEGRO MATE
BR **BRANCO MATE** | WHITE MATT | BLANC MAT | BLANCO MATE
ST (PVD) **SATINOX** | SATINOX | SATINOX | SATINOX
AT **ANTRACITE** | ANTHRACITE | ANTHRACITE | ANTRACITA

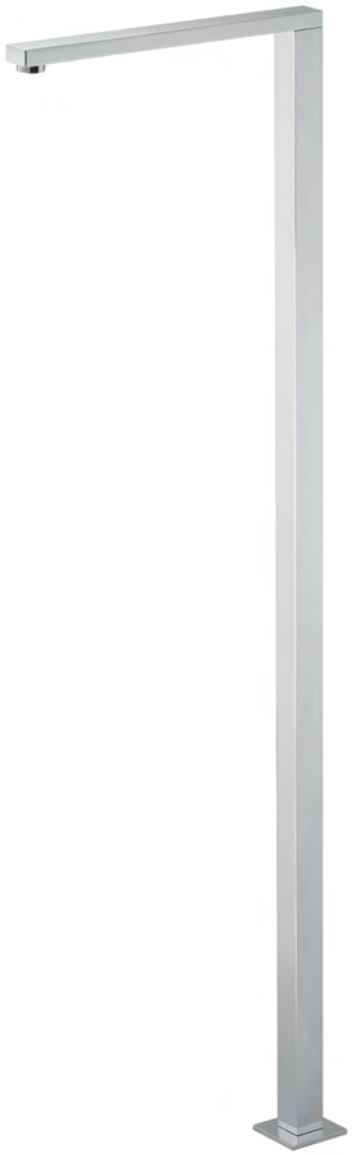

5 l/m

ESQ150A

Bica Lavatório Montagem Ao Chão
Washbasin Spout Floor Mounted
Bec Lavabo Montage Au Sol
Caño Lavabo Al Suelo

CR 589,42 € PR 706,91 € BR 706,91 € AT 706,91 €
ST 777,59 €

AC540C 35

COLD START

BOX **INT102**
65,00 €

ESQ090

Monocomando Embutir Duche 1 Via
Concealed 1 Way Out Shower Mixer
Mitigeur Douche Encastré 1 Voie
Monomando Ducha Empotrar 1 Via

CR 153,10 € PR 183,72 € BR 183,72 € AT 183,72 €
ST 202,09 €

AC560

AC540C 35

COLD START

BOX **INT108**
145,00 €

ESQ090C

Monocomando Embutir 2/3 Vias Com Chuveiro Mão
Concealed 2/3 Way Mixer With Set Hand Shower
Mitigeur Encastré 2/3 Voies Avec Kit Douchette À Main
Monomando Empotrar 2/3 Vias Con Set De Ducha De Mano

CR 365,44 € PR 459,28 € BR 459,28 € AT 459,28 €
ST 505,22 €

BOX | **INT105**
95,00 €

ESQ080

Monocomando Embutir Banho/Duche 2 Vias
Concealed 2 Way Bath/Shower Mixer
Mitigeur Baignoire/Douche Encastré 2 Voies
Monomando Baño/Ducha Empotrar 2 Vias

CR 215,00 € PR 258,27 € BR 258,27 € AT 258,27 €
ST 284,09 €

ESQ130

Tomada Água Completa
Complete Water Intake
Support Mural Avec Prise D'eau
Soporte Ducha Mural Con Toma De Agua

CR 104,51 € PR 146,45 € BR 146,45 € AT 146,45 €
ST 161,08 €

ESQ120A

Torneira Sanita/Bidé Com Chuveiro Shut-Off
Toilet/Bidet Tap With Shut-Off Shower
Robinet Bidet/Toilette Avec Douchette Shut-Off
Torneira Bidet/Inodoro Con Ducha Shut-Off

CR 100,72 € PR 120,85 € BR 120,85 € AT 120,85 €
ST 132,93 €

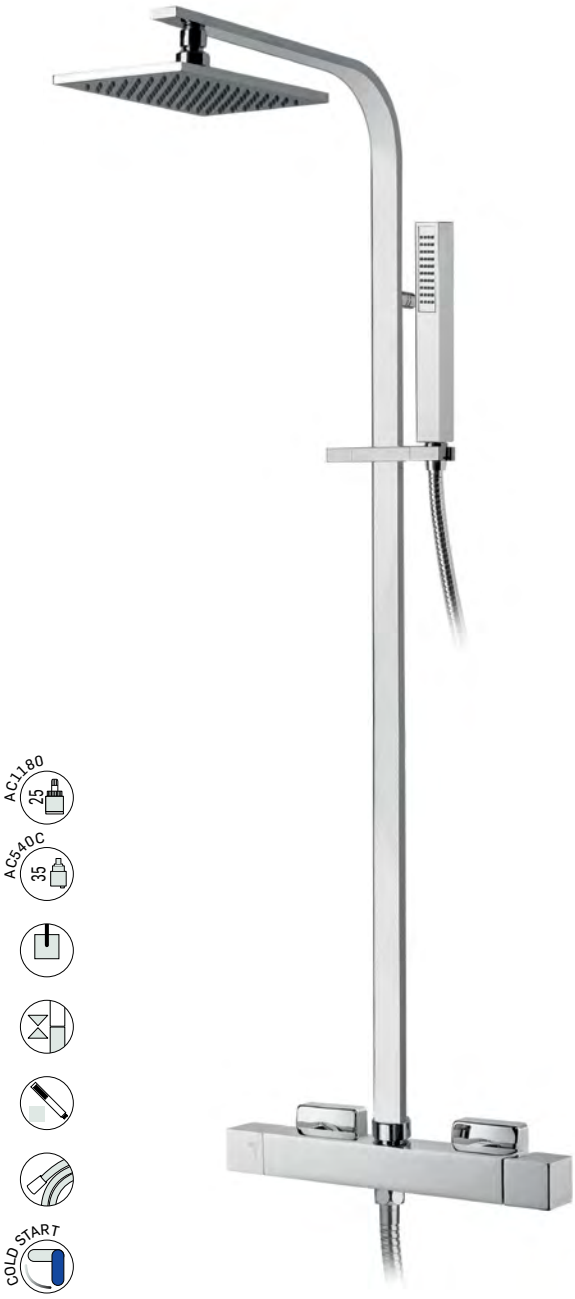

ESQ140	ESQ140200I	ESQ140250I
200 ABS	200 INOX	250 INOX

Monocomando Duche Com Coluna Telescópica Latão
Shower Mixer With Brass Telescopic Column
Mitigeur Douche Avec Colonne De Douche Laiton Telescopique
Monomando Ducha Con Coluna De Ducha Latón Telescópica

CR	790,78 €	CR	824,72 €	CR	833,04 €
PR	1 006,16 €			PR	1 043,76 €
BR	1 006,16 €			BR	1 043,76 €
AT	1 006,16 €			AT	1 043,76 €
ST	1 106,77 €			ST	1 148,13 €

ESQ140A	ESQ140A200I	ESQ140A250I
200 ABS	200 INOX	250 INOX

Monocomando Duche Com Coluna Fixa Latão
Shower Mixer With Brass Fixed Column
Mitigeur Douche Avec Colonne De Douche Laiton Fixe
Monomando Ducha Con Coluna De Ducha Latón Fija

CR	766,81 €	CR	800,75 €	CR	809,07 €
PR	976,88 €			PR	1 014,48 €
BR	976,88 €			BR	1 014,48 €
AT	976,88 €			AT	1 014,48 €

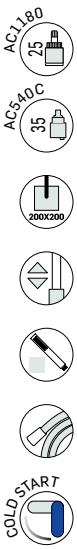

ESQ110

ESQ111

Monocomando Banheira 3 Furos
3 Hole Bath Mixer
Mitigeur Baignoire/Douche 3 Trous
Monomando Baño-Ducha 3 Agujeros

CR	419,35 €	AT	523,19 €	CR	603,73 €	AT	745,51 €
PR	523,19 €	ST	575,51 €	PR	745,51 €	ST	820,06 €
BR	523,19 €			BR	745,51 €		

ESQ145

200 ABS

Monocomando Banheira Com Coluna Telescópica Latão Esquadro E Chuveiro Teto ABS
Bath Mixer With Brass Telescopic Column And ABS Shower Head | Mitigeur Baignoire Avec Colonne De Douche Laiton Telescopique Et Douche De Tête ABS | Monomando Baño Con Coluna De Ducha Latón Telescópica Y Ducha De Techo ABS

CR	971,49 €	PR	1 223,16 €	BR	1 223,16 €	AT	1 223,16 €
ST	1 345,48 €						

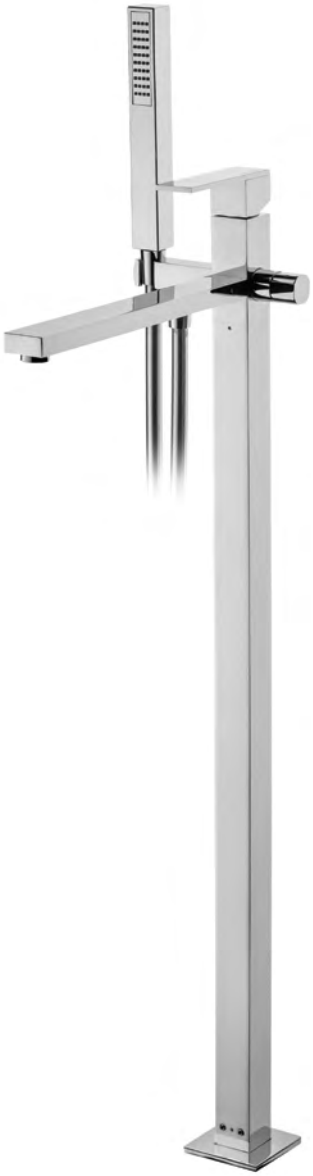

AC540C 35

STOP

COLD START

BOX | **INT100**
80,00 €

ESQ120

Monocomando Embutir Sanita/Bidé Com Chuveiro Shut-Off
Concealed Toilet/Bidet Mixer With Shut-Off Shower
Mitigeur Encastré Bidet/Toilette Avec Douchette Shut-Off
Monomando Empotrar Bidet/Inodoro Con Ducha Shut-Off

CR 233,97 € PR 280,90 € BR 280,90 € AT 280,90 €
ST 308,99 €

AC1840 25

AC1480 30

BOX | **INT125**
65,00 €

ESQ155

Monocomando Banheira Montagem Ao Chão
Floor-Mounted Bath Mixer
Mitigeur Baignoire/Douche Montage Au Sol
Monomando Baño-Ducha Al Suelo

CR 1 118,93 € PR 1 363,22 € BR 1 363,22 € AT 1 363,22 €
ST 1 499,55 €

11 l/m

ESQ100A

Bica Parede Com 190 mm
Bath Wall Spout With 190mm
Bec De Baignoire Mural Avec 190mm
Caño Bañera Pared Con 190mm

CR 80,88 € PR 97,18 € BR 97,18 € AT 97,18 €
ST 106,90 €

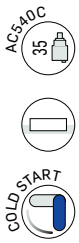

ESQ110A

Monocomando Misturador Bancada
Deck-Mounted Mixer
Mitigeur De Comptoir
Monomando Empotrar De Encimera

CR	93,86 €	PR	113,15 €	BR	113,15 €	AT	113,15 €
ST	124,47 €						

AC620

Manípulo Esquadro/Nascente
Esquadro/Nascente Handle
Poignée Esquadro/Nascente
Maneta Esquadro/Nascente

CR	25,30 €	AT	30,62 €
PR	30,62 €	ST	33,68 €
BR	30,62 €		

AC1220
DISTRIBUIDOR | DISTRIBUTOR | DISTRIBUTEUR | DISTRIBUIDOR

CR	25,30 €	AT	30,62 €
PR	30,62 €	ST	33,68 €
BR	30,62 €		

Ergonomia desportiva nas suas mãos

Sports ergonomics in your hands
L'ergonomie sportive entre vos mains
La ergonomía deportiva en tus manos

AC.1730 25L

5 l/m

STAR010 | **STAR011**

Monocomando Lavatório
Washbasin Mixer
Mitigeur Lavabo
Monomando Lavabo

CR	264,26 €	AT	316,85 €	CR	277,91 €	AT	334,15 €
PR	316,85 €	ST	348,52 €	PR	334,15 €	ST	367,56 €
BR	316,85 €			BR	334,15 €		

AC.1730 25L

STAR020 | **STAR021**

Monocomando Bidé
Bidet Mixer
Mitigeur Bidet
Monomando Bidé

CR	264,26 €	AT	316,85 €	CR	277,91 €	AT	334,15 €
PR	316,85 €	ST	348,52 €	PR	334,15 €	ST	367,56 €
BR	316,85 €			BR	334,15 €		

AC.540C 35

COLD START

STAR030

Monocomando Duche
Shower Mixer
Mitigeur Douche
Monomando Ducha

CR	332,49 €	PR	447,31 €	BR	447,31 €	AT	447,31 €
ST	492,03 €						

AC.540C 35

COLD START

14 l/m

STAR040

Monocomando Banheira
Bath Mixer
Mitigeur Baignoire
Monomando Baño

CR	353,45 €	PR	472,60 €	BR	472,60 €	AT	472,60 €
ST	519,86 €						

CR **CROMADO** | CHROME | CHROME | CROMO

PR **PRETO MATE** | BLACK MATT | NOIR MAT | NEGRO MATE

BR **BRANCO MATE** | WHITE MATT | BLANC MAT | BLANCO MATE

ST (PVD) **SATINOX** | SATINOX | SATINOX | SATINOX

AT **ANTRACITE** | ANTHRACITE | ANTHRACITE | ANTRACITA

AC540C 35

5 l/m

COLD START

BOX | **INT101**
75,00 €

STAR070C

Monocomando Embutir Lavatório
Concealed Washbasin Mixer
Mitigeur Lavabo Encastré
Monomando Lavabo Empotrar

CR	326,16 €	PR	391,40 €	BR	391,40 €	AT	391,40 €
ST	430,53 €						

AC540C 35

5 l/m

COLD START

BOX | **INT102**
65,00 €

STAR070A

Monocomando Embutir Lavatório
Concealed Washbasin Mixer
Mitigeur Lavabo Encastré
Monomando Lavabo Empotrar

CR	303,19 €	PR	363,43 €	BR	363,43 €	AT	363,43 €
ST	399,78 €						

AC570A 25

STAR100

Monocomando Lavatório Parede/Bancada
Wall/Deck-Mounted Concealed Washbasin Mixer
Mitigeur Lavabo Encastré De Mur/Plan
Monomando Lavabo Empotrar De Pared/ Encimera

CR	246,28 €	PR	295,55 €	BR	295,55 €	AT	295,55 €
ST	325,10 €						

AC540C 35

COLD START

BOX | **INT102**
65,00 €

STAR090

Monocomando Embutir Duche 1 Via
Concealed 1 Way Out Shower Mixer
Mitigeur Douche Encastrée 1 Voie
Monomando Ducha Empotrar 1 Via

CR	159,75 €	PR	191,70 €	BR	191,70 €	AT	191,70 €
ST	210,88 €						

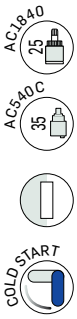

BOX | **INT105**
95,00 €

STAR080

Monocomando Embutir Banho/Duche 2 Vias
Concealed 2 Way Bath/Shower Mixer
Mitigeur Baignoire/Douche Encastré Avec 2 Voies
Monomando Baño/Ducha Empotrar 2 Vias

CR 229,64 € PR 275,58 € BR 275,58 € AT 275,58 €
ST 303,13 €

BOX | **INT108**
145,00 €

STAR090C

Monocomando Embutir 2/3 Vias Com Chuveiro Mão
Concealed 2/3 Way Mixer With Set Hand Shower
Mitigeur Encastré 2/3 Voies Avec Kit Douchette À Main
Monomando Empotrar 2/3 Vias Con Set De Ducha De Mano

CR 383,74 € PR 480,59 € BR 480,59 € AT 480,59 €
ST 528,64 €

STAR130

Tomada Água Completa
Complete Water Intake
Support Mural Avec Prise D'eau
Soporte Ducha Mural Con Toma De Agua

CR 104,51 € PR 146,45 € BR 146,45 € AT 146,45 €
ST 161,08 €

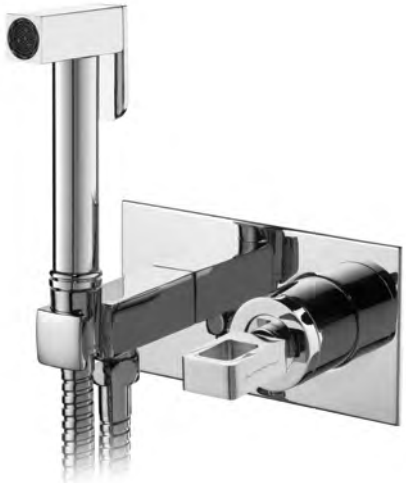

BOX | **INT100**
80,00 €

STAR120

Monocomando Embutir Sanita/Bidé Com Chuveiro Shut-Off
Concealed Toilet/Bidet Mixer With Shut-Off Shower
Mitigeur Encastré Bidet/Toilette Avec Douchette Shut-Off
Monomando Empotrar Bidet/Inodoro Con Ducha Shut-Off

CR 245,29 € PR 294,21 € BR 294,21 € AT 294,21 €
ST 323,63 €

CR **CROMADO** | CHROME | CHROME | CROMO

PR **PRETO MATE** | BLACK MATT | NOIR MAT | NEGRO MATE

BR **BRANCO MATE** | WHITE MATT | BLANC MAT | BLANCO MATE

ST (PVD) **SATINOX** | SATINOX | SATINOX | SATINOX

AT **ANTRACITE** | ANTHRACITE | ANTHRACITE | ANTRACITA

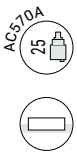

STAR110A

Monocomando Misturador Bancada
Deck-Mounted Mixer
Mitigeur De Comptoir
Monomando Empotrar De Encimera

CR	113,82 €	PR	137,12 €	BR	137,12 €	AT	137,12 €
ST	150,83 €						

STAR100A

Bica Parede Com 190mm
Bath Wall Spout With 190mm
Bec De Baignoire Mural Avec 190mm
Caño Bañera Pared Con 190mm

CR	134,46 €	PR	161,08 €	BR	161,08 €	AT	161,08 €
ST	177,19 €						

AC1780

Manípulo
Handle
Poignée
Maneta

CR	46,60 €	PR	55,92 €	BR	55,92 €	AT	55,92 €
ST	61,51 €						

AC1790
EMBUTIDO | CONCEALED
ENCASTRÉ | EMPOTRAR

AC1220
DISTRIBUIDOR | DISTRIBUTOR
DISTRIBUTEUR | DISTRIBUIDOR

Manípulo
Handle
Poignée
Maneta

CR	46,60 €	AT	55,92 €	CR	25,30 €	AT	30,62 €
PR	55,92 €	ST	61,51 €	PR	30,62 €	ST	33,68 €
BR	55,92 €			BR	30,62 €		

NASCENTE

A origem cristalina da água

The crystalline origin of water

L'origine cristalline de l'eau

El origen cristalino del agua

AC570 25L

NAS010	NAS011

Monocomando Lavatório
Washbasin Mixer
Mitigeur Lavabo
Monomando Lavabo

CR	227,98 €	BR	274,25 €	CR	241,62 €	BR	290,22 €
PR	274,25 €	AT	274,25 €	PR	290,22 €	AT	290,22 €

AC570 25L

NAS050A	NAS051A	NAS050	NAS051
120MM	120MM	175MM	175MM

Monocomando Lavatório Alto
Washbasin High Mixer
Mitigeur Lavabo Haut
Monomando Lavabo Alto

CR	288,56 €	CR	302,20 €	CR	344,14 €	CR	357,78 €
PR	346,13 €	PR	362,11 €	PR	412,70 €	PR	430,00 €
BR	346,13 €	BR	362,11 €	BR	412,70 €	BR	430,00 €
AT	346,13 €	AT	362,11 €	AT	412,70 €	AT	430,00 €

AC570 25L

NAS020	NAS021

Monocomando Bidé
Bidet Mixer
Mitigeur Bidet
Monomando Bidé

CR	227,98 €	BR	274,25 €	CR	241,62 €	BR	290,22 €
PR	274,25 €	AT	274,25 €	PR	290,22 €	AT	290,22 €

AC570 25L

NAS030

Monocomando Duche
Shower Mixer
Mitigeur Douche
Monomando Ducha

CR	284,56 €	PR	390,06 €	BR	390,06 €	AT	390,06 €

CR **CROMADO** | CHROME | CHROME | CROMO
PR **PRETO MATE** | BLACK MATT | NOIR MAT | NEGRO MATE
BR **BRANCO MATE** | WHITE MATT | BLANC MAT | BLANCO MATE
AT **ANTRACITE** | ANTHRACITE | ANTHRACITE | ANTRACITA

NAS040

Monocomando Banheira
Bath Mixer
Mitigeur Baignoire
Monomando Baño

CR 306,86 € PR 416,68 € BR 416,68 € AT 416,68 €

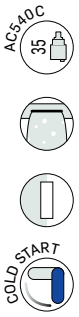

BOX | **INT100**
80,00 €

NAS070

Monocomando Embutir Lavatório
Concealed Washbasin Mixer
Mitigeur Lavabo Encastré
Monomando Lavabo Empotrar

CR 288,88 € PR 346,13 € BR 346,13 € AT 346,13 €

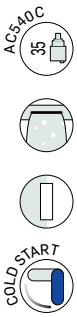

BOX | **INT101**
75,00 €

NAS070C

Monocomando Embutir Lavatório
Concealed Washbasin Mixer
Mitigeur Lavabo Encastré
Monomando Lavabo Empotrar

CR 274,91 € PR 330,15 € BR 330,15 € AT 330,15 €

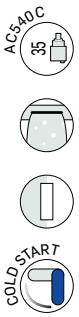

BOX | **INT102**
65,00 €

NAS070A

Monocomando Embutir Lavatório
Concealed Washbasin Mixer
Mitigeur Lavabo Encastré
Monomando Lavabo Empotrar

CR 261,59 € PR 314,18 € BR 314,18 € AT 314,18 €

AC520 25P

NAS100
Monocomando Lavatório Parede/Bancada
Wall/Deck-Mounted Concealed Washbasin Mixer
Mitigeur Lavabo Encastré De Mur/Plan
Monomando Lavabo Empotrar De Pared/ Encimera

CR 213,00 € BR 255,60 € PR 255,60 € AT 255,60 €

AC1360 CC

BOX | **INT103** 100,00 €

NAS070C1
Misturadora Embutir Lavatório
Concealed Washbasin Mixer
Mélangeur Lavabo Encastré
Mezclador Lavabo Empotrar

CR 282,89 € PR 339,48 € BR 339,48 € AT 339,48 €

AC1360 CC

NAS070B
Misturadora Lavatório 3 Furos Bancada
3 Hole Deck-Mounted Concealed Washbasin Mixer
Mitigeur Lavabo Encastrée 3 Trous De Plan
Monomando Lavabo Empotrar 3 Agujeros De Encimera

CR 288,56 € PR 346,13 € BR 346,13 € AT 346,13 €

AC540C 35

COLD START

BOX | **INT102**
65,00 €

NAS090

Monocomando Embutir Duche 1 Via
Concealed 1 Way Out Shower Mixer
Mitigeur Douche Encastré 1 Voie
Monomando Ducha Empotrar 1 Via

CR 153,10 € PR 183,72 € BR 183,72 € AT 183,72 €

AC540C 35

AC1840 25

COLD START

BOX | **INT105**
95,00 €

NAS080

Monocomando Embutir Banho/Duche 2 Vias
Concealed 2 Way Bath/Shower Mixer
Mitigeur Baignoire/Douche Encastré 2 Voies
Monomando Baño/Ducha Empotrar 2 Vias

CR 215,00 € PR 258,27 € BR 258,27 € AT 258,27 €

AC1480 30

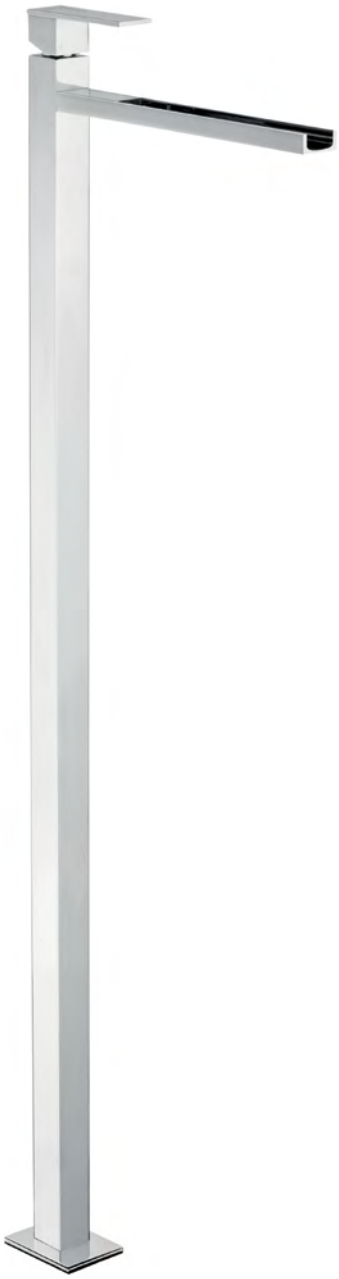

BOX | **INT104**
65,00 €

NAS150

Monocomando Lavatório Chão
Washbasin Mixer Floor Mounted
Mitigeur Lavabo Au Sol
Monomando Lavabo Al Suelo

CR 1 001,78 € PR 1 202,14 € BR 1 202,14 € AT 1 202,14 €

NAS140	NAS140200I	NAS140250I
200 ABS	200 INOX	250 INOX

Monocomando Duche Com Coluna Telescópica Latão
Shower Mixer With Brass Telescopic Column
Mitigeur Douche Avec Colonne De Douche Laiton Telescopique
Monomando Ducha Con Coluna De Ducha Latón Telescópica

CR 790,78 €	CR 824,72 €	CR 833,04 €
PR 1 006,16 €		PR 1 043,76 €
BR 1 006,16 €		BR 1 043,76 €
AT 1 006,16 €		AT 1 043,76 €

BOX | **INT108**
145,00 €

NAS090C

Monocomando Embutir 2/3 Vias Com Chuveiro Mão
Concealed 2/3 Way Mixer With Set Hand Shower
Mitigeur Encastré 2/3 Voies Avec Kit Douchette À Main
Monomando Empotrar 2/3 Vias Con Set De Ducha De Mano

CR 365,44 € PR 459,28 € BR 459,28 € AT 459,28 €

NAS130

Tomada Água Completa
Complete Water Intake
Support Mural Avec Prise D'eau
Soporte Ducha Mural Con Toma De Agua

CR 104,51 € PR 146,45 € BR 146,45 € AT 146,45 €

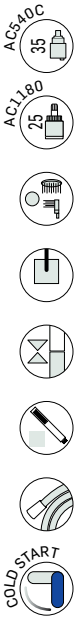

NAS140A	NAS140A200I	NAS140A250I
200 ABS	200 INOX	250 INOX

Monocomando Duche Com Coluna Fixa Latão
Shower Mixer With Brass Fixed Column
Mitigeur Douche Avec Colonne De Douche Laiton Fixe
Monomando Ducha Con Coluna De Ducha Latón Fija

CR	766,81 €	CR	800,75 €	CR	809,07 €
PR	976,88 €			PR	1 014,48 €
BR	976,88 €			BR	1 014,48 €
AT	976,88 €			AT	1 014,48 €

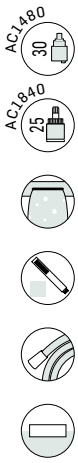

BOX | **INT125**
65,00 €

NAS155

Monocomando Banheira Montagem Ao Chão
Floor-Mounted Bath Mixer
Mitigeur Baignoire Montage Au Sol
Monomando Baño Al Suelo

CR 1 118,93 € PR 1 363,22 € BR 1 363,22 € AT 1 363,22 €

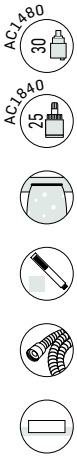

NAS110 | **NAS111**

Monocomando Banheira 3 Furos
3 Hole Bath Mixer
Mitigeur Baignoire 3 Trous
Monomando Baño 3 Agujeros

CR	461,62 €	BR	573,78 €	CR	645,66 €	BR	794,76 €
PR	573,78 €	AT	573,78 €	PR	794,76 €	AT	794,76 €

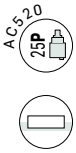

NAS110A

Monocomando Misturador Bancada
Deck-Mounted Mixer
Mitigeur De Comptoir
Monomando Empotrar De Encimera

CR	119,82 €	PR	137,12 €	BR	137,12 €	AT	137,12 €

BOX | **INT100**
80,00 €

NAS120

Monocomando Embutir Sanita/Bidé Com Chuveiro Shut-off
Concealed toilet/bidet mixer with shut-off shower
Mitigeur encastré bidet/toilette avec douchette shut-off
Monomando empotrar bidet/inodoro con ducha shut-off

CR	233,64 €	PR	280,90 €	BR	280,90 €	AT	280,90 €

AC620 | **AC1220**
DISTRIBUIDOR | DISTRIBUTOR DISTRIBUTEUR | DISTRIBUIDOR

Manípulo Esquadro/Nascente
Esquadro/Nascente Handle
Poignée Esquadro/Nascente
Maneta Esquadro/Nascente

CR	25,30 €	BR	30,62 €	CR	25,30 €	BR	30,62 €
PR	30,62 €	AT	30,62 €	PR	30,62 €	AT	30,62 €

NAS100A

Bica Banheira Parede Com 190mm
Bath Wall Spout With 190mm
Bec De Baignoire Mural Avec 190mm
Caño Bañera Pared Con 190mm

CR 93,19 € PR 143,78 € BR 143,78 € AT 143,78 €

CASCATA

Uma brisa refrescante da natureza em sua casa

A refreshing breeze of nature in your home

Une brise rafraîchissante de nature dans votre maison

Una refrescante brisa de la naturaleza en tu hogar

BOX | **INT102**
65,00 €

CASC016

Monocomando Lavatório 2 Furos Bancada
2 Hole Deck-Mounted Concealed Washbasin Mixer
Mitigeur Lavabo Encastré 2 Trous De Plan
Monomando Lavabo Empotrar 2 Agujeros De Encimera

CR 393,72 € PR 472,60 € BR 472,60 € AT 472,60 €
ST 519,86 €

CASC090

Monocomando Embutir Duche 1 Via
Concealed 1 Way Out Shower Mixer
Mitigeur Douche Encastré 1 Voie
Monomando Ducha Empotrar 1 Via

CR 153,10 € PR 183,72 € BR 183,72 € AT 183,72 €
ST 202,09 €

CASC060

Bica Parede Lavatório 100x100mm
Washbasin Wall Spout 100x100mm
Bec De Lavabo Mural 100x100mm
Caño Lavabo Pared 100x100mm

CR 264,93 € PR 318,18 € BR 318,18 € AT 318,18 €
ST 349,99 €

CASC070

Bica parede Banheira 150x100mm
Bath Wall Spout 150x100mm
Bec de Baignoire Mural 150x100mm
Caño Bañera Pared 150x100mm

CR 320,83 € PR 384,73 € BR 384,73 € AT 384,73 €
ST 423,20 €

AC1840 25
AC1480 35

CASC110 | **CASC111**

Monocomando Banheira 3 Furos
3 Hole Bath Mixer
Mitigeur Baignoire 3 Trous
Monomando Baño 3 Agujeros

CR	618,71 €	AT	762,81 €	CR	794,44 €	AT	973,16 €
PR	762,81 €	ST	839,10 €	PR	973,16 €	ST	1 070,47 €
BR	762,81 €			BR	973,16 €		

AC1840 25
AC1480 35

CASC110B | **CASC111B**

Monocomando Banheira 2 Furos Bica Parede
2 Hole Bath Mixer Bica Wall
Mitigeur Baignoire 2 Trous Bec Mural
Monomando Baño 2 Agujeros Bica Parede

CR	577,78 €	AT	713,56 €	CR	753,50 €	AT	925,23 €
PR	713,56 €	ST	784,91 €	PR	925,23 €	ST	1 017,75 €
BR	713,56 €			BR	925,23 €		

AC550 25

CASC110A

Monocomando Misturador Bancada
Deck-Mounted Mixer
Mitigeur De Comptoir
Monomando Empotrar De Encimera

CR	94,18 €	PR	113,15 €	BR	113,15 €	AT	113,15 €
ST	124,47 €						

SISTEMAS DE DUCHE

SHOWER SYSTEMS | SYSTEME DOUCHE | SISTEMAS DE DUCHA

AC1840 25
AC540C 35
COLD START

BOX | **INT105**
95,00 €

KC080200ABS	KC080250INOX	KC080300INOX
200 ABS	250 INOX	300 INOX

Kit Duche Embutir 2 Vias Completo
Concealed 2 Way Shower Complete Set
Kit Douche Encastré 2 Voies Complet
Sistema Ducha Empotrado 2 Vias Completo

	KC080200ABS	KC080250INOX	KC080300INOX
CR	368,08 €	395,40 €	417,27 €
PR	422,59 €	459,92 €	487,25 €
BR	458,49 €	494,97 €	534,78 €
AT	500,89 €	537,36 €	577,17 €
ST	559,50 €	599,62 €	643,41 €
OR	710,29 €	761,32 €	817,02 €
ORM	710,29 €	761,32 €	817,02 €
CB	710,29 €	761,32 €	817,02 €
CBM	710,29 €	761,32 €	817,02 €
GM	710,29 €	761,32 €	817,02 €
GMM	710,29 €	761,32 €	817,02 €

KC080T200ABS	KC080T250INOX	KC080T300INOX
200 ABS	250 INOX	300 INOX

	KC080T200ABS	KC080T250INOX	KC080T300INOX
CR	351,28 €	378,60 €	400,47 €
PR	402,43 €	439,76 €	467,09 €
BR	438,34 €	474,81 €	514,62 €
AT	480,73 €	517,20 €	557,01 €
ST	537,33 €	577,45 €	621,24 €
OR	682,08 €	733,11 €	788,81 €
ORM	682,08 €	733,11 €	788,81 €
CB	682,08 €	733,11 €	788,81 €
CBM	682,08 €	733,11 €	788,81 €
GM	682,08 €	733,11 €	788,81 €
GMM	682,08 €	733,11 €	788,81 €

CLICK
AC540C 35
AC2140 CLIC
COLD START

BOX | **INT106**
220,00 €

KC080B2200ABS	KC080B2250INOX	KC080B2300INOX
200 ABS	250 INOX	300 INOX

Kit Duche Embutir 2 Vias Click Completo
Concealed Click 2 Way Shower Complete Set
Kit Douche Encastré 2 Voies Click Complet
Sistema Ducha Empotrado 2 Vias Click Completo

	KC080B2200ABS	KC080B2250INOX	KC080B2300INOX
CR	420,53 €	447,86 €	469,73 €
PR	475,05 €	512,38 €	539,71 €
BR	510,96 €	547,43 €	587,24 €
AT	563,84 €	600,31 €	640,12 €
ST	628,75 €	668,87 €	712,66 €
OR	797,63 €	848,66 €	904,36 €
ORM	797,63 €	848,66 €	904,36 €
CB	797,63 €	848,66 €	904,36 €
CBM	797,63 €	848,66 €	904,36 €
GM	797,63 €	848,66 €	904,36 €
GMM	797,63 €	848,66 €	904,36 €

KC080B2T200ABS	KC080B2T250INOX	KC080B2T300INOX
200 ABS	250 INOX	300 INOX

	KC080B2T200ABS	KC080B2T250INOX	KC080B2T300INOX
CR	403,73 €	431,06 €	452,93 €
PR	454,89 €	492,23 €	519,55 €
BR	490,80 €	527,27 €	567,08 €
AT	543,69 €	580,16 €	619,97 €
ST	606,58 €	646,70 €	690,49 €
OR	769,42 €	820,45 €	876,15 €
ORM	769,42 €	820,45 €	876,15 €
CB	769,42 €	820,45 €	876,15 €
CBM	769,42 €	820,45 €	876,15 €
GM	769,42 €	820,45 €	876,15 €
GMM	769,42 €	820,45 €	876,15 €

CR **CROMADO** | CHROME | CHROME | CROMO
PR **PRETO MATE** | BLACK MATT | NOIR MAT | NEGRO MATE
BR **BRANCO MATE** | WHITE MATT | BLANC MAT | BLANCO MATE
ST (PVD) **SATINOX** | SATINOX | SATINOX | SATINOX
AT **ANTRACITE** | ANTHRACITE | ANTHRACITE | ANTRACITA

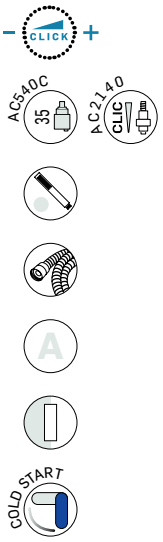

BOX | **INT107**
280,00 €

KC090B3200ABS	KC090B3250INOX	KC090B3300INOX
200 ABS	250 INOX	300 INOX

Kit Duche Embutir 3 Vias Click Completo
Concealed Click 3 Way Shower Complete Set
Kit Douche Encastré 3 Voies Click Complet
Sistema Ducha Empotrado 3 Vias Click Completo

CR	527,53 €	CR	554,86 €	CR	576,73 €
PR	582,05 €	PR	619,38 €	PR	646,71 €
BR	617,96 €	BR	654,43 €	BR	694,24 €
AT	692,24 €	AT	728,71 €	AT	768,52 €
ST	769,98 €	ST	810,10 €	ST	853,89 €
OR	976,97 €	OR	1 028,00 €	OR	1 083,70 €
ORM	976,97 €	ORM	1 028,00 €	ORM	1 083,70 €
CB	976,97 €	CB	1 028,00 €	CB	1 083,70 €
CBM	976,97 €	CBM	1 028,00 €	CBM	1 083,70 €
GM	976,97 €	GM	1 028,00 €	GM	1 083,70 €
GMM	976,97 €	GMM	1 028,00 €	GMM	1 083,70 €

BOX | **INT123**
130,00 €

KC090A200ABS	KC090A250INOX	KC090A300INOX
200 ABS	250 INOX	300 INOX

Kit Duche Embutir 2/3 Vias Completo
Concealed 2/3 Way Shower Complete Set
Kit Douche Encastré 2/3 Voies Complet
Sistema Ducha Empotrado 2/3 Vias Completo

CR	458,95 €	CR	486,27 €	CR	508,14 €
PR	573,49 €	PR	610,83 €	PR	638,15 €
BR	609,40 €	BR	645,87 €	BR	685,68 €
AT	609,40 €	AT	645,87 €	AT	685,68 €
ST	678,87 €	ST	718,99 €	ST	762,78 €
OR	862,13 €	OR	913,16 €	OR	968,86 €
ORM	862,13 €	ORM	913,16 €	ORM	968,86 €
CB	862,13 €	CB	913,16 €	CB	968,86 €
CBM	862,13 €	CBM	913,16 €	CBM	968,86 €
GM	862,13 €	GM	913,16 €	GM	968,86 €
GMM	862,13 €	GMM	913,16 €	GMM	968,86 €

KC090B3T200ABS	KC090B3T250INOX	KC090B3T300INOX
200 ABS	250 INOX	300 INOX

CR	510,73 €	CR	538,06 €	CR	559,93 €
PR	561,89 €	PR	599,23 €	PR	626,55 €
BR	597,80 €	BR	634,27 €	BR	674,08 €
AT	672,08 €	AT	708,56 €	AT	748,36 €
ST	747,81 €	ST	787,93 €	ST	831,72 €
OR	948,76 €	OR	999,79 €	OR	1 055,49 €
ORM	948,76 €	ORM	999,79 €	ORM	1 055,49 €
CB	948,76 €	CB	999,79 €	CB	1 055,49 €
CBM	948,76 €	CBM	999,79 €	CBM	1 055,49 €
GM	948,76 €	GM	999,79 €	GM	1 055,49 €
GMM	948,76 €	GMM	999,79 €	GMM	1 055,49 €

KC090AT200ABS	KC090AT250INOX	KC090AT300INOX
200 ABS	250 INOX	300 INOX

CR	442,15 €	CR	469,47 €	CR	491,34 €
PR	553,34 €	PR	590,67 €	PR	618,00 €
BR	589,25 €	BR	625,72 €	BR	665,53 €
AT	589,25 €	AT	625,72 €	AT	665,53 €
ST	656,70 €	ST	696,82 €	ST	740,61 €
OR	833,92 €	OR	884,95 €	OR	940,66 €
ORM	833,92 €	ORM	884,95 €	ORM	940,66 €
CB	833,92 €	CB	884,95 €	CB	940,66 €
CBM	833,92 €	CBM	884,95 €	CBM	940,66 €
GM	833,92 €	GM	884,95 €	GM	940,66 €
GMM	833,92 €	GMM	884,95 €	GMM	940,66 €

AC560
AC540C 35
COLD START

BOX | **INT108**
145,00 €

KC090C200ABS	KC090C250INOX	KC090C300INOX
200 ABS	250 INOX	300 INOX

Kit Duche Embutir 2/3 Vias Completo
Concealed 2/3 Way Shower Complete Set
Kit Douche Encastré 2/3 Voies Complet
Sistema Ducha Empotrado 2/3 Vias Completo

CR	419,88 €	CR	447,21 €	CR	469,08 €
PR	527,01 €	PR	564,35 €	PR	591,67 €
BR	562,92 €	BR	599,39 €	BR	639,20 €
AT	562,92 €	AT	599,39 €	AT	639,20 €
ST	619,22 €	ST	659,34 €	ST	703,13 €
OR	803,55 €	OR	854,58 €	OR	910,28 €
ORM	803,55 €	ORM	854,58 €	ORM	910,28 €
CB	803,55 €	CB	854,58 €	CB	910,28 €
CBM	803,55 €	CBM	854,58 €	CBM	910,28 €
GM	803,55 €	GM	854,58 €	GM	910,28 €
GMM	803,55 €	GMM	854,58 €	GMM	910,28 €

CLICK
AC540C 35
AC2140 CLIC
COLD START

BOX | **INT110**
290,00 €

KC090CB2200ABS	KC090CB2250INOX	KC090CB2300INOX
200 ABS	250 INOX	300 INOX

Kit Duche Embutir 2 Vias Click Completo
Concealed Click 2 Way Shower Complet Set
Kit Douche Encastré 2 Voies Click Complet
Sistema Ducha Empotrado 2 Vias Click Completo

CR	482,36 €	CR	509,69 €	CR	531,56 €
PR	519,95 €	PR	557,28 €	PR	584,61 €
BR	555,86 €	BR	592,33 €	BR	632,14 €
AT	642,34 €	AT	678,82 €	AT	718,62 €
ST	706,58 €	ST	746,70 €	ST	790,49 €
OR	898,36 €	OR	949,39 €	OR	1 005,09 €
ORM	898,36 €	ORM	949,39 €	ORM	1 005,09 €
CB	898,36 €	CB	949,39 €	CB	1 005,09 €
CBM	898,36 €	CBM	949,39 €	CBM	1 005,09 €
GM	898,36 €	GM	949,39 €	GM	1 005,09 €
GMM	898,36 €	GMM	949,39 €	GMM	1 005,09 €

KC090CT200ABS	KC090CT250INOX	KC090CT300INOX
200 ABS	250 INOX	300 INOX

CR	403,08 €	CR	430,41 €	CR	452,28 €
PR	506,85 €	PR	544,19 €	PR	571,51 €
BR	542,76 €	BR	579,24 €	BR	619,04 €
AT	542,76 €	AT	579,24 €	AT	619,04 €
ST	597,04 €	ST	637,16 €	ST	680,95 €
OR	775,34 €	OR	826,38 €	OR	882,08 €
ORM	775,34 €	ORM	826,38 €	ORM	882,08 €
CB	775,34 €	CB	826,38 €	CB	882,08 €
CBM	775,34 €	CBM	826,38 €	CBM	882,08 €
GM	775,34 €	GM	826,38 €	GM	882,08 €
GMM	775,34 €	GMM	826,38 €	GMM	882,08 €

KC090CB2T200ABS	KC090CB2T250INOX	KC090CB2T300INOX
200 ABS	250 INOX	300 INOX

CR	465,56 €	CR	492,89 €	CR	514,76 €
PR	499,79 €	PR	537,13 €	PR	564,45 €
BR	535,70 €	BR	572,17 €	BR	611,98 €
AT	622,19 €	AT	658,66 €	AT	698,47 €
ST	684,41 €	ST	724,53 €	ST	768,32 €
OR	870,15 €	OR	921,18 €	OR	976,88 €
ORM	870,15 €	ORM	921,18 €	ORM	976,88 €
CB	870,15 €	CB	921,18 €	CB	976,88 €
CBM	870,15 €	CBM	921,18 €	CBM	976,88 €
GM	870,15 €	GM	921,18 €	GM	976,88 €
GMM	870,15 €	GMM	921,18 €	GMM	976,88 €

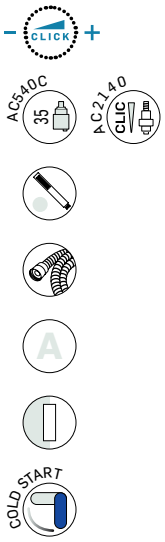

BOX | **INT111**
295,00 €

KC090CB3200ABS	KC090CB3250INOX	KC090CB3300INOX
200 ABS	250 INOX	300 INOX

Kit Duche Embutir 3 Vias Click Completo
Concealed Click 3 Way Shower Complet Set
Kit Douche Encastré 3 Voies Click Complet
Sistema Ducha Empotrado 3 Vias Click Completo

CR	500,07 €	CR	527,40 €	CR	549,27 €
PR	538,76 €	PR	576,09 €	PR	603,42 €
BR	574,67 €	BR	611,14 €	BR	650,95 €
AT	664,94 €	AT	701,41 €	AT	741,22 €
ST	731,44 €	ST	771,56 €	ST	815,35 €
OR	929,94 €	OR	980,98 €	OR	1 036,68 €
ORM	929,94 €	ORM	980,98 €	ORM	1 036,68 €
CB	929,94 €	CB	980,98 €	CB	1 036,68 €
CBM	929,94 €	CBM	980,98 €	CBM	1 036,68 €
GM	929,94 €	GM	980,98 €	GM	1 036,68 €
GMM	929,94 €	GMM	980,98 €	GMM	1 036,68 €

KC090CB3T200ABS	KC090CB3T250INOX	KC090CB3T300INOX
200 ABS	250 INOX	300 INOX

CR	483,27 €	CR	510,60 €	CR	532,47 €
PR	518,60 €	PR	555,94 €	PR	583,26 €
BR	554,51 €	BR	590,98 €	BR	630,79 €
AT	644,78 €	AT	681,25 €	AT	721,06 €
ST	709,26 €	ST	749,38 €	ST	793,17 €
OR	901,74 €	OR	952,77 €	OR	1 008,47 €
ORM	901,74 €	ORM	952,77 €	ORM	1 008,47 €
CB	901,74 €	CB	952,77 €	CB	1 008,47 €
CBM	901,74 €	CBM	952,77 €	CBM	1 008,47 €
GM	901,74 €	GM	952,77 €	GM	1 008,47 €
GMM	901,74 €	GMM	952,77 €	GMM	1 008,47 €

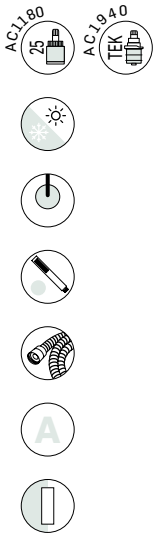

BOX | **INT114**
205,00 €

KTERC080200ABS	KTERC080250INOX	KTERC080300INOX
200 ABS	250 INOX	300 INOX

Kit Duche Embutir Termostático 2 Vias Completo
Concealed 2 Way Thermostatic Shower Complete Set
Kit Douche Encastré Thermostatique 2 Voies Complet
Sistema Ducha Empotrado Termostático 2 Vias Completo

CR	583,22 €	CR	610,55 €	CR	632,42 €
PR	723,29 €	PR	760,63 €	PR	787,95 €
BR	759,20 €	BR	795,67 €	BR	835,48 €
AT	759,20 €	AT	795,67 €	AT	835,48 €
ST	843,65 €	ST	883,77 €	ST	927,55 €
OR	1 070,87 €	OR	1 121,90 €	OR	1 177,60 €
ORM	1 070,87 €	ORM	1 121,90 €	ORM	1 177,60 €
CB	1 070,87 €	CB	1 121,90 €	CB	1 177,60 €
CBM	1 070,87 €	CBM	1 121,90 €	CBM	1 177,60 €
GM	1 070,87 €	GM	1 121,90 €	GM	1 177,60 €
GMM	1 070,87 €	GMM	1 121,90 €	GMM	1 177,60 €

KTERC080T200ABS	KTERC080T250INOX	KTERC080T300INOX
200 ABS	250 INOX	300 INOX

CR	566,42 €	CR	593,75 €	CR	615,62 €
PR	703,13 €	PR	740,47 €	PR	767,79 €
BR	739,04 €	BR	775,52 €	BR	815,32 €
AT	739,04 €	AT	775,52 €	AT	815,32 €
ST	821,47 €	ST	861,59 €	ST	905,38 €
OR	1 042,66 €	OR	1 093,69 €	OR	1 149,39 €
ORM	1 042,66 €	ORM	1 093,69 €	ORM	1 149,39 €
CB	1 042,66 €	CB	1 093,69 €	CB	1 149,39 €
CBM	1 042,66 €	CBM	1 093,69 €	CBM	1 149,39 €
GM	1 042,66 €	GM	1 093,69 €	GM	1 149,39 €
GMM	1 042,66 €	GMM	1 093,69 €	GMM	1 149,39 €

OR (PVD) **DOURADO** | GOLD | DORÉ | DORADO · **ORM (PVD)** **DOURADO MATE** | GOLD MATT | DORÉ MAT | DORADO MATE · **CB (PVD)** **COBRE** | COPPER | CUIVRE | COBRE · **CBM (PVD)** **COBRE MATE** | COPPER MATT | CUIVRE MAT | COBRE MATE · **GM (PVD)** **GUNMETAL** GUNMETAL · **GMM (PVD)** **GUNMETAL MATE** GUNMETAL MAT

AC2144 CLIC
AC1940 TEK

BOX **INT115**
285,00 €

KTERC080B2200ABS	KTERC080B2250INOX	KTERC080B2300INOX
200 ABS	250 INOX	300 INOX

Kit Duche Embutir Termostático 2 Vias Click Completo
Concealed Click 2 Way Thermostatic Shower Complete Set
Kit Douche Encastré Thermostatique 2 Voies Click Complet
Sistema Ducha Empotrado Termostático 2 Vias Click Completo

	KTERC080B2200ABS		KTERC080B2250INOX		KTERC080B2300INOX
CR	612,39 €	CR	639,72 €	CR	661,59 €
PR	758,16 €	PR	795,50 €	PR	822,82 €
BR	794,07 €	BR	830,54 €	BR	870,35 €
AT	794,07 €	AT	830,54 €	AT	870,35 €
ST	882,01 €	ST	922,13 €	ST	965,92 €
OR	1 119,21 €	OR	1 170,24 €	OR	1 225,94 €
ORM	1 119,21 €	ORM	1 170,24 €	ORM	1 225,94 €
CB	1 119,21 €	CB	1 170,24 €	CB	1 225,94 €
CBM	1 119,21 €	CBM	1 170,24 €	CBM	1 225,94 €
GM	1 119,21 €	GM	1 170,24 €	GM	1 225,94 €
GMM	1 119,21 €	GMM	1 170,24 €	GMM	1 225,94 €

AC2144 CLIC
AC1940 TEK

BOX **INT116**
325,00 €

KTERC090B3200ABS	KTERC090B3250INOX	KTERC090B3300INOX
200 ABS	250 INOX	300 INOX

Kit Duche Embutir Termostático 3 Vias Click Completo
Concealed Click 3 Way Thermostatic Shower Complete Set
Kit Douche Encastré Thermostatique 3 Voies Click Complet
Sistema Ducha Empotrado Termostático 3 Vias Click Completo

	KTERC090B3200ABS		KTERC090B3250INOX		KTERC090B3300INOX
CR	793,18 €	CR	820,50 €	CR	842,38 €
PR	975,10 €	PR	1 012,44 €	PR	1 039,76 €
BR	1 011,01 €	BR	1 047,48 €	BR	1 087,29 €
AT	1 011,01 €	AT	1 047,48 €	AT	1 087,29 €
ST	1 120,64 €	ST	1 160,76 €	ST	1 204,55 €
OR	1 422,24 €	OR	1 473,27 €	OR	1 528,97 €
ORM	1 422,24 €	ORM	1 473,27 €	ORM	1 528,97 €
CB	1 422,24 €	CB	1 473,27 €	CB	1 528,97 €
CBM	1 422,24 €	CBM	1 473,27 €	CBM	1 528,97 €
GM	1 422,24 €	GM	1 473,27 €	GM	1 528,97 €
GMM	1 422,24 €	GMM	1 473,27 €	GMM	1 528,97 €

KTERC080B2T200ABS	KTERC080B2T250INOX	KTERC080B2T300INOX
200 ABS	250 INOX	300 INOX

	KTERC080B2T200ABS		KTERC080B2T250INOX		KTERC080B2T300INOX
CR	595,59 €	CR	622,91 €	CR	644,79 €
PR	738,01 €	PR	775,34 €	PR	802,67 €
BR	773,91 €	BR	810,39 €	BR	850,20 €
AT	773,91 €	AT	810,39 €	AT	850,20 €
ST	859,84 €	ST	899,95 €	ST	943,74 €
OR	1 091,00 €	OR	1 142,03 €	OR	1 197,73 €
ORM	1 091,00 €	ORM	1 142,03 €	ORM	1 197,73 €
CB	1 091,00 €	CB	1 142,03 €	CB	1 197,73 €
CBM	1 091,00 €	CBM	1 142,03 €	CBM	1 197,73 €
GM	1 091,00 €	GM	1 142,03 €	GM	1 197,73 €
GMM	1 091,00 €	GMM	1 142,03 €	GMM	1 197,73 €

KTERC090B3T200ABS	KTERC090B3T250INOX	KTERC090B3T300INOX
200 ABS	250 INOX	300 INOX

	KTERC090B3T200ABS		KTERC090B3T250INOX		KTERC090B3T300INOX
CR	776,38 €	CR	803,70 €	CR	825,58 €
PR	954,95 €	PR	992,28 €	PR	1 019,61 €
BR	990,86 €	BR	1 027,33 €	BR	1 067,14 €
AT	990,86 €	AT	1 027,33 €	AT	1 067,14 €
ST	1 098,46 €	ST	1 138,58 €	ST	1 182,37 €
OR	1 394,03 €	OR	1 445,06 €	OR	1 500,76 €
ORM	1 394,03 €	ORM	1 445,06 €	ORM	1 500,76 €
CB	1 394,03 €	CB	1 445,06 €	CB	1 500,76 €
CBM	1 394,03 €	CBM	1 445,06 €	CBM	1 500,76 €
GM	1 394,03 €	GM	1 445,06 €	GM	1 500,76 €
GMM	1 394,03 €	GMM	1 445,06 €	GMM	1 500,76 €

CR **CROMADO** | CHROME | CHROME | CROMO
PR **PRETO MATE** | BLACK MATT | NOIR MAT | NEGRO MATE
BR **BRANCO MATE** | WHITE MATT | BLANC MAT | BLANCO MATE
ST (PVD) **SATINOX** | SATINOX | SATINOX | SATINOX
AT **ANTRACITE** | ANTHRACITE | ANTHRACITE | ANTRACITA

AC1180 25
AC1940 TEK

BOX | **INT118**
210,00 €

KTERC090C200ABS	KTERC090C250INOX	KTERC090C300INOX
200 ABS	250 INOX	300 INOX

Kit Duche Embutir Termostático 2 Vias Completo
Concealed 2 Way Thermostatic Shower Complete Set
Kit Douche Encastré Thermostatique 2 Voies Complet
Sistema Ducha Empotrado Termostático 2 Vias Completo

	KTERC090C200ABS	KTERC090C250INOX	KTERC090C300INOX
CR	658,78 €	686,10 €	707,97 €
PR	786,57 €	823,91 €	851,23 €
BR	822,48 €	858,95 €	898,76 €
AT	822,48 €	858,95 €	898,76 €
ST	904,73 €	944,85 €	988,64 €
OR	1 149,87 €	1 200,90 €	1 256,60 €
ORM	1 149,87 €	1 200,90 €	1 256,60 €
CB	1 149,87 €	1 200,90 €	1 256,60 €
CBM	1 149,87 €	1 200,90 €	1 256,60 €
GM	1 149,87 €	1 200,90 €	1 256,60 €
GMM	1 149,87 €	1 200,90 €	1 256,60 €

KTERC090CT200ABS	KTERC090CT250INOX	KTERC090CT300INOX
200 ABS	250 INOX	300 INOX

	KTERC090CT200ABS	KTERC090CT250INOX	KTERC090CT300INOX
CR	641,98 €	669,30 €	691,17 €
PR	766,42 €	803,75 €	831,08 €
BR	802,33 €	838,80 €	878,61 €
AT	802,33 €	838,80 €	878,61 €
ST	882,55 €	922,67 €	966,46 €
OR	1 121,66 €	1 172,70 €	1 228,40 €
ORM	1 121,66 €	1 172,70 €	1 228,40 €
CB	1 121,66 €	1 172,70 €	1 228,40 €
CBM	1 121,66 €	1 172,70 €	1 228,40 €
GM	1 121,66 €	1 172,70 €	1 228,40 €
GMM	1 121,66 €	1 172,70 €	1 228,40 €

CLICK
AC1940 TEK
AC2140 CLIC

BOX | **INT119**
305,00 €

KTERC090CB2200ABS	KTERC090CB2250INOX	KTERC090CB2300INOX
200 ABS	250 INOX	300 INOX

Kit Duche Embutir Termostático 2 Vias Click Completo
Concealed Click 2 Way Thermostatic Shower Complete Set
Kit Douche Encastré Thermostatique 2 Voies Click Complet
Sistema Ducha Empotrado Termostático 2 Vias Click Completo

	KTERC090CB2200ABS	KTERC090CB2250INOX	KTERC090CB2300INOX
CR	714,37 €	741,69 €	763,56 €
PR	891,56 €	928,89 €	956,22 €
BR	927,47 €	963,94 €	1 003,75 €
AT	927,47 €	963,94 €	1 003,75 €
ST	1 020,21 €	1 060,33 €	1 104,12 €
OR	1 296,62 €	1 347,65 €	1 403,35 €
ORM	1 296,62 €	1 347,65 €	1 403,35 €
CB	1 296,62 €	1 347,65 €	1 403,35 €
CBM	1 296,62 €	1 347,65 €	1 403,35 €
GM	1 296,62 €	1 347,65 €	1 403,35 €
GMM	1 296,62 €	1 347,65 €	1 403,35 €

KTERC090CB2T200ABS	KTERC090CB2T250INOX	KTERC090CB2T300INOX
200 ABS	250 INOX	300 INOX

	KTERC090CB2T200ABS	KTERC090CB2T250INOX	KTERC090CB2T300INOX
CR	697,57 €	724,89 €	746,76 €
PR	871,40 €	908,73 €	936,06 €
BR	907,31 €	943,78 €	983,59 €
AT	907,31 €	943,78 €	983,59 €
ST	998,04 €	1 038,16 €	1 081,95 €
OR	1 268,42 €	1 319,45 €	1 375,15 €
ORM	1 268,42 €	1 319,45 €	1 375,15 €
CB	1 268,42 €	1 319,45 €	1 375,15 €
CBM	1 268,42 €	1 319,45 €	1 375,15 €
GM	1 268,42 €	1 319,45 €	1 375,15 €
GMM	1 268,42 €	1 319,45 €	1 375,15 €

OR (PVD) **DOURADO** | GOLD | DORÉ | DORADO
ORM (PVD) **DOURADO MATE** | GOLD MATT | DORÉ MAT | DORADO MATE
CB (PVD) **COBRE** | COPPER | CUIVRE | COBRE
CBM (PVD) **COBRE MATE** | COPPER MATT | CUIVRE MAT | COBRE MATE
GM (PVD) **GUNMETAL** GUNMETAL
GMM (PVD) **GUNMETAL MATE** GUNMETAL MAT

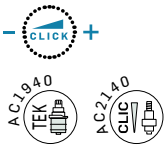

BOX | **INT120**
410,00 €

BOX | **INT105**
95,00 €

KTERC090CB3200ABS	KTERC090CB3250INOX	KTERC090CB3300INOX
200 ABS	250 INOX	300 INOX

Kit Duche Embutir Termostático 3 Vias Click Completo
Concealed Click 3 Way Thermostatic Shower Complete Set
Kit Douche Encastré Thermostatique 3 Voies Click Complet
Sistema Ducha Empotrado Termostático 3 Vias Click Completo

CR	742,17 €	CR	769,49 €	CR	791,36 €	CR	404,79 €	CR	423,61 €	CR	445,48 €
PR	926,55 €	PR	963,89 €	PR	991,21 €	PR	485,08 €	PR	510,34 €	PR	537,66 €
BR	962,46 €	BR	998,94 €	BR	1 038,74 €	BR	508,91 €	BR	545,38 €	BR	585,19 €
AT	962,46 €	AT	998,94 €	AT	1 038,74 €	AT	508,91 €	AT	545,38 €	AT	585,19 €
ST	1 058,70 €	ST	1 098,82 €	ST	1 142,61 €	ST	559,79 €	ST	599,90 €	ST	643,69 €
OR	1 345,54 €	OR	1 396,57 €	OR	1 452,27 €	OR	712,04 €	OR	763,07 €	OR	818,77 €
ORM	1 345,54 €	ORM	1 396,57 €	ORM	1 452,27 €	ORM	712,04 €	ORM	763,07 €	ORM	818,77 €
CB	1 345,54 €	CB	1 396,57 €	CB	1 452,27 €	CB	712,04 €	CB	763,07 €	CB	818,77 €
CBM	1 345,54 €	CBM	1 396,57 €	CBM	1 452,27 €	CBM	712,04 €	CBM	763,07 €	CBM	818,77 €
GM	1 345,54 €	GM	1 396,57 €	GM	1 452,27 €	GM	712,04 €	GM	763,07 €	GM	818,77 €
GMM	1 345,54 €	GMM	1 396,57 €	GMM	1 452,27 €	GMM	712,04 €	GMM	763,07 €	GMM	818,77 €

KQ080200ABS	KQ080250INOX	KQ080300INOX
200 ABS	250 INOX	300 INOX

Kit Duche Embutir 2 Vias Completo
Concealed 2 Way Shower Complete Set
Kit Douche Encastré 2 Voies Complet
Sistema Ducha Empotrado 2 Vias Completo

KTERC090CB3T200ABS	KTERC090CB3T250INOX	KTERC090CB3T300INOX
200 ABS	250 INOX	300 INOX

CR	725,37 €	CR	752,69 €	CR	774,56 €	CR	382,94 €	CR	401,75 €	CR	423,63 €
PR	906,40 €	PR	943,73 €	PR	971,06 €	PR	458,85 €	PR	484,11 €	PR	511,43 €
BR	942,31 €	BR	978,78 €	BR	1 018,59 €	BR	482,68 €	BR	519,15 €	BR	558,96 €
AT	942,31 €	AT	978,78 €	AT	1 018,59 €	AT	482,68 €	AT	519,15 €	AT	558,96 €
ST	1 036,53 €	ST	1 076,65 €	ST	1 120,44 €	ST	530,94 €	ST	571,06 €	ST	614,85 €
OR	1 317,33 €	OR	1 368,36 €	OR	1 424,06 €	OR	675,35 €	OR	726,38 €	OR	782,08 €
ORM	1 317,33 €	ORM	1 368,36 €	ORM	1 424,06 €	ORM	675,35 €	ORM	726,38 €	ORM	782,08 €
CB	1 317,33 €	CB	1 368,36 €	CB	1 424,06 €	CB	675,35 €	CB	726,38 €	CB	782,08 €
CBM	1 317,33 €	CBM	1 368,36 €	CBM	1 424,06 €	CBM	675,35 €	CBM	726,38 €	CBM	782,08 €
GM	1 317,33 €	GM	1 368,36 €	GM	1 424,06 €	GM	675,35 €	GM	726,38 €	GM	782,08 €
GMM	1 317,33 €	GMM	1 368,36 €	GMM	1 424,06 €	GMM	675,35 €	GMM	726,38 €	GMM	782,08 €

BOX **INT106**
220,00 €

KQ080B2200ABS	KQ080B2250INOX	KQ080B2300INOX
200 ABS	250 INOX	300 INOX

Kit Duche Embutir 2 Vias Click Completo
Concealed Click 2 Way Shower Complete Set
Kit Douche Encastré 2 Voies Click Complet
Sistema Ducha Empotrado 2 Vias Click Completo

	KQ080B2200ABS		KQ080B2250INOX		KQ080B2300INOX
CR	471,72 €	CR	490,54 €	CR	512,42 €
PR	510,04 €	PR	535,30 €	PR	562,62 €
BR	533,87 €	BR	570,34 €	BR	610,15 €
AT	588,97 €	AT	625,45 €	AT	665,25 €
ST	647,85 €	ST	687,97 €	ST	731,76 €
OR	823,29 €	OR	874,32 €	OR	930,02 €
ORM	823,29 €	ORM	874,32 €	ORM	930,02 €
CB	823,29 €	CB	874,32 €	CB	930,02 €
CBM	823,29 €	CBM	874,32 €	CBM	930,02 €
GM	823,29 €	GM	874,32 €	GM	930,02 €
GMM	823,29 €	GMM	874,32 €	GMM	930,02 €

BOX **INT107**
280,00 €

KQ090B3200ABS	KQ090B3250INOX	KQ090B3300INOX
200 ABS	250 INOX	300 INOX

Kit Duche Embutir 3 Vias Click Completo
Concealed Click 3 Way Shower Complete Set
Kit Douche Encastré 3 Voies Click Complet
Sistema Ducha Empotrado 3 Vias Click Completo

	KQ090B3200ABS		KQ090B3250INOX		KQ090B3300INOX
CR	575,03 €	CR	593,85 €	CR	615,72 €
PR	613,35 €	PR	638,60 €	PR	665,93 €
BR	637,18 €	BR	673,65 €	BR	713,46 €
AT	712,93 €	AT	749,41 €	AT	789,22 €
ST	784,22 €	ST	824,34 €	ST	868,13 €
OR	996,45 €	OR	1 047,48 €	OR	1 103,18 €
ORM	996,45 €	ORM	1 047,48 €	ORM	1 103,18 €
CB	996,45 €	CB	1 047,48 €	CB	1 103,18 €
CBM	996,45 €	CBM	1 047,48 €	CBM	1 103,18 €
GM	996,45 €	GM	1 047,48 €	GM	1 103,18 €
GMM	996,45 €	GMM	1 047,48 €	GMM	1 103,18 €

KQ080B2T200ABS	KQ080B2T250INOX	KQ080B2T300INOX
200 ABS	250 INOX	300 INOX

	KQ080B2T200ABS		KQ080B2T250INOX		KQ080B2T300INOX
CR	449,87 €	CR	468,69 €	CR	490,56 €
PR	483,81 €	PR	509,07 €	PR	536,39 €
BR	507,64 €	BR	544,12 €	BR	583,92 €
AT	562,74 €	AT	599,22 €	AT	639,03 €
ST	619,01 €	ST	659,12 €	ST	702,91 €
OR	786,60 €	OR	837,63 €	OR	893,33 €
ORM	786,60 €	ORM	837,63 €	ORM	893,33 €
CB	786,60 €	CB	837,63 €	CB	893,33 €
CBM	786,60 €	CBM	837,63 €	CBM	893,33 €
GM	786,60 €	GM	837,63 €	GM	893,33 €
GMM	786,60 €	GMM	837,63 €	GMM	893,33 €

KQ090B3T200ABS	KQ090B3T250INOX	KQ090B3T300INOX
200 ABS	250 INOX	300 INOX

	KQ090B3T200ABS		KQ090B3T250INOX		KQ090B3T300INOX
CR	553,18 €	CR	571,99 €	CR	593,87 €
PR	587,12 €	PR	612,38 €	PR	639,70 €
BR	610,95 €	BR	647,42 €	BR	687,23 €
AT	686,71 €	AT	723,18 €	AT	762,99 €
ST	755,37 €	ST	795,49 €	ST	839,28 €
OR	959,75 €	OR	1 010,78 €	OR	1 066,48 €
ORM	959,75 €	ORM	1 010,78 €	ORM	1 066,48 €
CB	959,75 €	CB	1 010,78 €	CB	1 066,48 €
CBM	959,75 €	CBM	1 010,78 €	CBM	1 066,48 €
GM	959,75 €	GM	1 010,78 €	GM	1 066,48 €
GMM	959,75 €	GMM	1 010,78 €	GMM	1 066,48 €

AC560
AC540C 35
COLD START

BOX **INT123**
130,00 €

KQ090A200ABS	KQ090A250INOX	KQ090A300INOX
200 ABS	250 INOX	300 INOX

Kit Duche Embutir 2/3 Vias Completo
Concealed 2/3 Way Shower Complete Set
Kit Douche Encastré 2/3 Voies Complet
Sistema Ducha Empotrado 2/3 Vias Completo

CR	506,81 €	CR	525,62 €	CR	547,50 €
PR	607,74 €	PR	633,00 €	PR	660,33 €
BR	631,58 €	BR	668,05 €	BR	707,86 €
AT	631,58 €	AT	668,05 €	AT	707,86 €
ST	694,72 €	ST	734,84 €	ST	778,63 €
OR	883,68 €	OR	934,72 €	OR	990,42 €
ORM	883,68 €	ORM	934,72 €	ORM	990,42 €
CB	883,68 €	CB	934,72 €	CB	990,42 €
CBM	883,68 €	CBM	934,72 €	CBM	990,42 €
GM	883,68 €	GM	934,72 €	GM	990,42 €
GMM	883,68 €	GMM	934,72 €	GMM	990,42 €

KQ090AT200ABS	KQ090AT250INOX	KQ090AT300INOX
200 ABS	250 INOX	300 INOX

CR	484,95 €	CR	503,77 €	CR	525,64 €
PR	581,52 €	PR	606,77 €	PR	634,10 €
BR	605,35 €	BR	641,82 €	BR	681,63 €
AT	605,35 €	AT	641,82 €	AT	681,63 €
ST	665,87 €	ST	705,99 €	ST	749,78 €
OR	846,99 €	OR	898,02 €	OR	953,72 €
ORM	846,99 €	ORM	898,02 €	ORM	953,72 €
CB	846,99 €	CB	898,02 €	CB	953,72 €
CBM	846,99 €	CBM	898,02 €	CBM	953,72 €
GM	846,99 €	GM	898,02 €	GM	953,72 €
GMM	846,99 €	GMM	898,02 €	GMM	953,72 €

AC560
AC540C 35
A
COLD START

BOX **INT108**
145,00 €

KQ090C200ABS	KQ090C250INOX	KQ090C300INOX
200 ABS	250 INOX	300 INOX

Kit Duche Embutir 2/3 Vias Completo
Concealed 2/3 Way Shower Complete Set
Kit Douche Encastré 2/3 Voies Complet
Sistema Ducha Empotrado 2/3 Vias Completo

CR	442,56 €	CR	461,38 €	CR	483,25 €
PR	549,64 €	PR	574,90 €	PR	602,22 €
BR	573,47 €	BR	609,95 €	BR	649,75 €
AT	573,47 €	AT	609,95 €	AT	649,75 €
ST	630,81 €	ST	670,93 €	ST	714,72 €
OR	802,39 €	OR	853,42 €	OR	909,12 €
ORM	802,39 €	ORM	853,42 €	ORM	909,12 €
CB	802,39 €	CB	853,42 €	CB	909,12 €
CBM	802,39 €	CBM	853,42 €	CBM	909,12 €
GM	802,39 €	GM	853,42 €	GM	909,12 €
GMM	802,39 €	GMM	853,42 €	GMM	909,12 €

KQ090CT200ABS	KQ090CT250INOX	KQ090CT300INOX
200 ABS	250 INOX	300 INOX

CR	420,71 €	CR	439,53 €	CR	461,40 €
PR	523,41 €	PR	548,67 €	PR	576,00 €
BR	547,24 €	BR	583,72 €	BR	623,53 €
AT	547,24 €	AT	583,72 €	AT	623,53 €
ST	601,96 €	ST	642,08 €	ST	685,87 €
OR	765,69 €	OR	816,72 €	OR	872,43 €
ORM	765,69 €	ORM	816,72 €	ORM	872,43 €
CB	765,69 €	CB	816,72 €	CB	872,43 €
CBM	765,69 €	CBM	816,72 €	CBM	872,43 €
GM	765,69 €	GM	816,72 €	GM	872,43 €
GMM	765,69 €	GMM	816,72 €	GMM	872,43 €

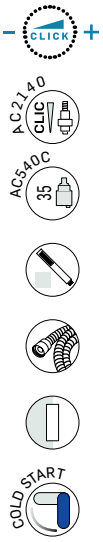

BOX **INT110**
290,00 €

KQ090CB2200ABS	KQ090CB2250INOX	KQ090CB2300INOX
200 ABS	250 INOX	300 INOX

Kit Duche Embutir 2 Vias Click Completo
Concealed Click 2 Way Shower Complete Set
Kit Douche Encastré 2 Voies Click Complet
Sistema Ducha Empotrado 2 Vias Click Completo

CR	494,29 €	CR	513,11 €	CR	534,98 €
PR	531,18 €	PR	556,43 €	PR	583,76 €
BR	555,01 €	BR	591,48 €	BR	631,29 €
AT	638,55 €	AT	675,02 €	AT	714,83 €
ST	702,40 €	ST	742,52 €	ST	786,31 €
OR	892,27 €	OR	943,31 €	OR	999,01 €
ORM	892,27 €	ORM	943,31 €	ORM	999,01 €
CB	892,27 €	CB	943,31 €	CB	999,01 €
CBM	892,27 €	CBM	943,31 €	CBM	999,01 €
GM	892,27 €	GM	943,31 €	GM	999,01 €
GMM	892,27 €	GMM	943,31 €	GMM	999,01 €

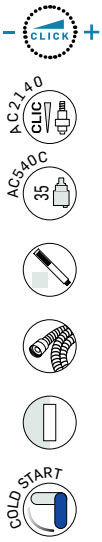

BOX **INT111**
295,00 €

KQ090CB3200ABS	KQ090CB3250INOX	KQ090CB3300INOX
200 ABS	250 INOX	300 INOX

Kit Duche Embutir 3 Vias Click Completo
Concealed Click 3 Way Shower Complete Set
Kit Douche Encastré 3 Voies Click Complet
Sistema Ducha Empotrado 3 Vias Click Completo

CR	511,52 €	CR	530,34 €	CR	552,21 €
PR	549,24 €	PR	574,50 €	PR	601,83 €
BR	573,08 €	BR	609,55 €	BR	649,36 €
AT	660,25 €	AT	696,72 €	AT	736,53 €
ST	726,27 €	ST	766,39 €	ST	810,18 €
OR	922,57 €	OR	973,61 €	OR	1 029,31 €
ORM	922,57 €	ORM	973,61 €	ORM	1 029,31 €
CB	922,57 €	CB	973,61 €	CB	1 029,31 €
CBM	922,57 €	CBM	973,61 €	CBM	1 029,31 €
GM	922,57 €	GM	973,61 €	GM	1 029,31 €
GMM	922,57 €	GMM	973,61 €	GMM	1 029,31 €

KQ090CB2T200ABS	KQ090CB2T250INOX	KQ090CB2T300INOX
200 ABS	250 INOX	300 INOX

CR	472,43 €	CR	491,25 €	CR	513,12 €
PR	504,95 €	PR	530,21 €	PR	557,53 €
BR	528,78 €	BR	565,25 €	BR	605,06 €
AT	612,32 €	AT	648,79 €	AT	688,60 €
ST	673,55 €	ST	713,67 €	ST	757,46 €
OR	855,58 €	OR	906,61 €	OR	962,31 €
ORM	855,58 €	ORM	906,61 €	ORM	962,31 €
CB	855,58 €	CB	906,61 €	CB	962,31 €
CBM	855,58 €	CBM	906,61 €	CBM	962,31 €
GM	855,58 €	GM	906,61 €	GM	962,31 €
GMM	855,58 €	GMM	906,61 €	GMM	962,31 €

KQ090CB3T200ABS	KQ090CB3T250INOX	KQ090CB3T300INOX
200 ABS	250 INOX	300 INOX

CR	489,67 €	CR	508,48 €	CR	530,35 €
PR	523,02 €	PR	548,28 €	PR	575,60 €
BR	546,85 €	BR	583,32 €	BR	623,13 €
AT	634,02 €	AT	670,50 €	AT	710,31 €
ST	697,43 €	ST	737,54 €	ST	781,33 €
OR	885,88 €	OR	936,91 €	OR	992,61 €
ORM	885,88 €	ORM	936,91 €	ORM	992,61 €
CB	885,88 €	CB	936,91 €	CB	992,61 €
CBM	885,88 €	CBM	936,91 €	CBM	992,61 €
GM	885,88 €	GM	936,91 €	GM	992,61 €
GMM	885,88 €	GMM	936,91 €	GMM	992,61 €

AC1180 25 | AC1940 TEK

BOX | **INT114**
205,00 €

KTERQ080200ABS	KTERQ080250INOX	KTERQ080300INOX
200 ABS	250 INOX	300 INOX

Kit Duche Embutir Termostático 2 Vias Completo
Concealed 2 Way Thermostatic Shower Complete Set
Kit Douche Encastré Thermostatique 2 Voies Complet
Ducha Empotrado Termostático 2 Vias Completo

	KTERQ080200ABS	KTERQ080250INOX	KTERQ080300INOX
CR	637,56 €	656,38 €	678,24 €
PR	764,00 €	789,26 €	816,59 €
BR	787,84 €	824,31 €	864,12 €
AT	787,84 €	824,31 €	864,12 €
ST	866,61 €	906,73 €	950,52 €
OR	1 101,79 €	1 152,82 €	1 208,52 €
ORM	1 101,79 €	1 152,82 €	1 208,52 €
CB	1 101,79 €	1 152,82 €	1 208,52 €
CBM	1 101,79 €	1 152,82 €	1 208,52 €
GM	1 101,79 €	1 152,82 €	1 208,52 €
GMM	1 101,79 €	1 152,82 €	1 208,52 €

KTERQ080T200ABS	KTERQ080T250INOX	KTERQ080T300INOX
200 ABS	250 INOX	300 INOX

	KTERQ080T200ABS	KTERQ080T250INOX	KTERQ080T300INOX
CR	615,70 €	634,52 €	656,39 €
PR	737,78 €	763,03 €	790,36 €
BR	761,61 €	798,08 €	837,89 €
AT	761,61 €	798,08 €	837,89 €
ST	837,76 €	877,88 €	921,67 €
OR	1 065,09 €	1 116,13 €	1 171,83 €
ORM	1 065,09 €	1 116,13 €	1 171,83 €
CB	1 065,09 €	1 116,13 €	1 171,83 €
CBM	1 065,09 €	1 116,13 €	1 171,83 €
GM	1 065,09 €	1 116,13 €	1 171,83 €
GMM	1 065,09 €	1 116,13 €	1 171,83 €

CLICK | AC1940 TEK | AC2140 CLIC

BOX | **INT115**
285,00 €

KTERQ080B2200ABS	KTERQ080B2250INOX	KTERQ080B2300INOX
200 ABS	250 INOX	300 INOX

Kit Duche Embutir Termostático 2 Vias Click Completo
Concealed Click 2 Way Thermostatic Shower Complete Set
Kit Douche Encastré Thermostatique 2 Voies Click Complet
Sistema Ducha Empotrado Termostático 2 Vias Click Completo

	KTERQ080B2200ABS	KTERQ080B2250INOX	KTERQ080B2300INOX
CR	664,81 €	683,63 €	705,50 €
PR	796,84 €	822,10 €	849,42 €
BR	820,67 €	857,14 €	896,95 €
AT	820,67 €	857,14 €	896,95 €
ST	902,73 €	942,85 €	986,64 €
OR	1 146,93 €	1 197,96 €	1 253,66 €
ORM	1 146,93 €	1 197,96 €	1 253,66 €
CB	1 146,93 €	1 197,96 €	1 253,66 €
CBM	1 146,93 €	1 197,96 €	1 253,66 €
GM	1 146,93 €	1 197,96 €	1 253,66 €
GMM	1 146,93 €	1 197,96 €	1 253,66 €

KTERQ080B2T200ABS	KTERQ080B2T250INOX	KTERQ080B2T300INOX
200 ABS	250 INOX	300 INOX

	KTERQ080B2T200ABS	KTERQ080B2T250INOX	KTERQ080B2T300INOX
CR	642,96 €	661,78 €	683,64 €
PR	770,61 €	795,87 €	823,20 €
BR	794,45 €	830,92 €	870,73 €
AT	794,45 €	830,92 €	870,73 €
ST	873,89 €	914,00 €	957,79 €
OR	1 110,23 €	1 161,27 €	1 216,97 €
ORM	1 110,23 €	1 161,27 €	1 216,97 €
CB	1 110,23 €	1 161,27 €	1 216,97 €
CBM	1 110,23 €	1 161,27 €	1 216,97 €
GM	1 110,23 €	1 161,27 €	1 216,97 €
GMM	1 110,23 €	1 161,27 €	1 216,97 €

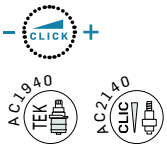

BOX | **INT116**
325,00 €

BOX | **INT118**
210,00 €

KTERQ090B3200ABS	KTERQ090B3250INOX	KTERQ090B3300INOX
200 ABS	250 INOX	300 INOX

Kit Duche Embutir Termostático 3 Vias Click Completo
Concealed Click 3 Way Thermostatic Shower Complete Set
Kit Douche Encastré Thermostatique 3 Voies Click Complet
Sistema Ducha Empotrado Termostático 3 Vias Click Completo

	KTERQ090B3200ABS	KTERQ090B3250INOX	KTERQ090B3300INOX
CR	845,60 €	864,42 €	886,28 €
PR	1 013,78 €	1 039,04 €	1 066,36 €
BR	1 037,61 €	1 074,08 €	1 113,89 €
AT	1 037,61 €	1 074,08 €	1 113,89 €
ST	1 141,37 €	1 181,49 €	1 225,28 €
OR	1 449,96 €	1 501,00 €	1 556,70 €
ORM	1 449,96 €	1 501,00 €	1 556,70 €
CB	1 449,96 €	1 501,00 €	1 556,70 €
CBM	1 449,96 €	1 501,00 €	1 556,70 €
GM	1 449,96 €	1 501,00 €	1 556,70 €
GMM	1 449,96 €	1 501,00 €	1 556,70 €

KTERQ090C200ABS	KTERQ090C250INOX	KTERQ090C300INOX
200 ABS	250 INOX	300 INOX

Kit Duche Embutir Termostático 2 Vias Completo
Concealed 2 Way Thermostatic Shower Complete Set
Kit Douche Encastré Thermostatique 2 Voies Complet
Sistema Ducha Empotrado Termostático 2 Vias Completo

	KTERQ090C200ABS	KTERQ090C250INOX	KTERQ090C300INOX
CR	704,71 €	723,53 €	745,40 €
PR	844,06 €	869,32 €	896,64 €
BR	867,89 €	904,36 €	944,17 €
AT	867,89 €	904,36 €	944,17 €
ST	954,68 €	994,80 €	1 038,59 €
OR	1 212,63 €	1 263,66 €	1 319,37 €
ORM	1 212,63 €	1 263,66 €	1 319,37 €
CB	1 212,63 €	1 263,66 €	1 319,37 €
CBM	1 212,63 €	1 263,66 €	1 319,37 €
GM	1 212,63 €	1 263,66 €	1 319,37 €
GMM	1 212,63 €	1 263,66 €	1 319,37 €

KTERQ090B3T200ABS	KTERQ090B3T250INOX	KTERQ090B3T300INOX
200 ABS	250 INOX	300 INOX

	KTERQ090B3T200ABS	KTERQ090B3T250INOX	KTERQ090B3T300INOX
CR	823,74 €	842,56 €	864,43 €
PR	987,55 €	1 012,81 €	1 040,14 €
BR	1 011,39 €	1 047,86 €	1 087,67 €
AT	1 011,39 €	1 047,86 €	1 087,67 €
ST	1 112,52 €	1 152,64 €	1 196,43 €
OR	1 413,27 €	1 464,30 €	1 520,00 €
ORM	1 413,27 €	1 464,30 €	1 520,00 €
CB	1 413,27 €	1 464,30 €	1 520,00 €
CBM	1 413,27 €	1 464,30 €	1 520,00 €
GM	1 413,27 €	1 464,30 €	1 520,00 €
GMM	1 413,27 €	1 464,30 €	1 520,00 €

KTERQ090CT200ABS	KTERQ090CT250INOX	KTERQ090CT300INOX
200 ABS	250 INOX	300 INOX

	KTERQ090CT200ABS	KTERQ090CT250INOX	KTERQ090CT300INOX
CR	682,86 €	701,68 €	723,54 €
PR	817,83 €	843,09 €	870,42 €
BR	841,67 €	878,14 €	917,95 €
AT	841,67 €	878,14 €	917,95 €
ST	925,83 €	965,95 €	1 009,74 €
OR	1 175,94 €	1 226,97 €	1 282,67 €
ORM	1 175,94 €	1 226,97 €	1 282,67 €
CB	1 175,94 €	1 226,97 €	1 282,67 €
CBM	1 175,94 €	1 226,97 €	1 282,67 €
GM	1 175,94 €	1 226,97 €	1 282,67 €
GMM	1 175,94 €	1 226,97 €	1 282,67 €

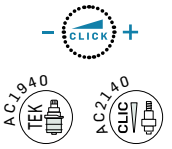

BOX | **INT119** 305,00 €

KTERQ090CB2200ABS	KTERQ090CB2250INOX	KTERQ090CB2300INOX
200 ABS	250 INOX	300 INOX

Kit Duche Embutir Termostático 2 Vias Click Completo
Concealed Click 2 Way Thermostatic Shower Complete Set
Kit Douche Encastré Thermostatique 2 Voies Click Complet
Sistema Ducha Empotrado Termostático 2 Vias Click Completo

	KTERQ090CB2200ABS	KTERQ090CB2250INOX	KTERQ090CB2300INOX
CR	762,51 €	781,33 €	803,20 €
PR	953,30 €	978,56 €	1 005,89 €
BR	977,14 €	1 013,61 €	1 053,42 €
AT	977,14 €	1 013,61 €	1 053,42 €
ST	1 074,85 €	1 114,97 €	1 158,76 €
OR	1 365,22 €	1 416,26 €	1 471,96 €
ORM	1 365,22 €	1 416,26 €	1 471,96 €
CB	1 365,22 €	1 416,26 €	1 471,96 €
CBM	1 365,22 €	1 416,26 €	1 471,96 €
GM	1 365,22 €	1 416,26 €	1 471,96 €
GMM	1 365,22 €	1 416,26 €	1 471,96 €

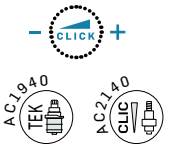

BOX | **INT120** 410,00 €

KTERQ090CB3200ABS	KTERQ090CB3250INOX	KTERQ090CB3300INOX
200 ABS	250 INOX	300 INOX

Kit Duche Embutir Termostático 3 Vias Click Completo
Concealed Click 3 Way Thermostatic Shower Complete Set
Kit Douche Encastré Thermostatique 3 Voies Click Complet
Sistema Ducha Empotrado Termostático 3 Vias Click Completo

	KTERQ090CB3200ABS	KTERQ090CB3250INOX	KTERQ090CB3300INOX
CR	791,41 €	810,22 €	832,09 €
PR	989,72 €	1 014,98 €	1 042,31 €
BR	1 013,56 €	1 050,03 €	1 089,84 €
AT	1 013,56 €	1 050,03 €	1 089,84 €
ST	1 114,91 €	1 155,03 €	1 198,82 €
OR	1 416,10 €	1 467,13 €	1 522,83 €
ORM	1 416,10 €	1 467,13 €	1 522,83 €
CB	1 416,10 €	1 467,13 €	1 522,83 €
CBM	1 416,10 €	1 467,13 €	1 522,83 €
GM	1 416,10 €	1 467,13 €	1 522,83 €
GMM	1 416,10 €	1 467,13 €	1 522,83 €

KTERQ090CB2T200ABS	KTERQ090CB2T250INOX	KTERQ090CB2T300INOX
200 ABS	250 INOX	300 INOX

	KTERQ090CB2T200ABS	KTERQ090CB2T250INOX	KTERQ090CB2T300INOX
CR	740,66 €	759,48 €	781,34 €
PR	927,08 €	952,33 €	979,66 €
BR	950,91 €	987,38 €	1 027,19 €
AT	950,91 €	987,38 €	1 027,19 €
ST	1 046,01 €	1 086,13 €	1 129,92 €
OR	1 328,53 €	1 379,56 €	1 435,26 €
ORM	1 328,53 €	1 379,56 €	1 435,26 €
CB	1 328,53 €	1 379,56 €	1 435,26 €
CBM	1 328,53 €	1 379,56 €	1 435,26 €
GM	1 328,53 €	1 379,56 €	1 435,26 €
GMM	1 328,53 €	1 379,56 €	1 435,26 €

KTERQ090CB3T200ABS	KTERQ090CB3T250INOX	KTERQ090CB3T300INOX
200 ABS	250 INOX	300 INOX

	KTERQ090CB3T200ABS	KTERQ090CB3T250INOX	KTERQ090CB3T300INOX
CR	769,55 €	788,37 €	810,24 €
PR	963,50 €	988,76 €	1 016,08 €
BR	987,33 €	1 023,80 €	1 063,61 €
AT	987,33 €	1 023,80 €	1 063,61 €
ST	1 086,06 €	1 126,18 €	1 169,97 €
OR	1 379,40 €	1 430,44 €	1 486,14 €
ORM	1 379,40 €	1 430,44 €	1 486,14 €
CB	1 379,40 €	1 430,44 €	1 486,14 €
CBM	1 379,40 €	1 430,44 €	1 486,14 €
GM	1 379,40 €	1 430,44 €	1 486,14 €
GMM	1 379,40 €	1 430,44 €	1 486,14 €

CR **CROMADO** | CHROME | CHROME | CROMO
PR **PRETO MATE** | BLACK MATT | NOIR MAT | NEGRO MATE
BR **BRANCO MATE** | WHITE MATT | BLANC MAT | BLANCO MATE
ST (PVD) **SATINOX** | SATINOX | SATINOX | SATINOX
AT **ANTRACITE** | ANTHRACITE | ANTHRACITE | ANTRACITA

AC560
AC540C 35
COLD START

KIT001	KIT001Q	KIT001OV

Kit Duche 3 Vias Sem Injectores
3 Way Shower Set Without Jet
Kit Douche 3 Voies Sans Injecteur
Sistema Ducha 3 Vias Sin Inyector

CR	579,43 €	CR	579,43 €	CR	579,43 €
PR	695,31 €	PR	695,31 €	PR	695,31 €
BR	695,31 €	BR	695,31 €	BR	695,31 €
AT	695,31 €	AT	695,31 €	AT	695,31 €
ST	764,85 €	ST	764,85 €	ST	764,85 €

AC560
AC540C 35
COLD START

KIT002	KIT002Q	KIT002OV

Kit Duche 3 Vias Separado Sem Injectores
3 Way Shower Set Without Jet
Kit Douche 3 Voies Sans Injecteur
Sistema Ducha 3 Vias Sin Inyector

CR	579,43 €	CR	579,43 €	CR	579,43 €
PR	695,31 €	PR	695,31 €	PR	695,31 €
BR	695,31 €	BR	695,31 €	BR	695,31 €
AT	695,31 €	AT	695,31 €	AT	695,31 €
ST	764,85 €	ST	764,85 €	ST	764,85 €

AC1360 CC
AC1940 TEK
AC1180 25

KITT001	KITT001Q

Kit Duche 3 Vias Termostático Sem Injectores
3 Way Thermostatic Shower Set Without Jet
Kit Douche Thermostatique 3 Voies Sans Injecteur
Sistema Ducha Termostático 3 Vias Sin Inyector

CR	1 152,21 €	AT	1 382,65 €	CR	1 152,21 €	AT	1 382,65 €
PR	1 382,65 €	ST	1 520,92 €	PR	1 382,65 €	ST	1 520,92 €
BR	1 382,65 €			BR	1 382,65 €		

INJ001

Injetor Latão Cilindrico
Round Brass Jet
Injecteur Laiton Rond
Inyector Latón Redondo

CR 41,27 € PR 49,53 € BR 49,53 € AT 49,53 €
ST 54,48 €

INJ002

Injetor Latão Quadrado
Square Brass Jet
Injecteur Laiton Carré
Inyector Latón Cuadrado

CR 47,26 € PR 56,72 € BR 56,72 € AT 56,72 €
ST 62,39 €

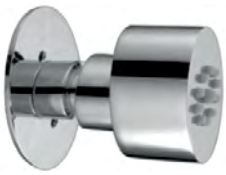

INJ003

Injetor Latão Oval
Oval Brass Jet
Injecteur Laiton Oval
Inyector Latón Oval

CR 45,75 € PR 54,33 € BR 54,33 € AT 54,33 €
ST 59,76 €

40R

CIL090D

Monocomando 3 Vias Para Coluna De Parede Cilíndrica
3 Way Mixer For Round Wall Column
Mitigeur 3 Voies Pour Colonne Rond De Mur
Monomando Ducha 3 Vias Para Columna Redondo De Pared

CR 318,32 € PR 381,98 € BR 381,98 € AT 381,98 €
ST 420,18 €

40R

CIL090E

Monocomando 5 Vias Para Coluna De Parede Cilíndrica
5 Way Mixer For Round Wall Column
Mitigeur 5 Voies Pour Colonne Rond De Mur
Monomando Ducha 5 Vias Para Columna Redondo De Pared

CR	318,32 €	PR	381,98 €	BR	381,98 €	AT	381,98 €
ST	420,18 €						

COZINHAS

KITCHEN | CUISINE | COCINAS

AC1480 30

A+

BIA06003

Monocomando Cozinha Bica Preta Giratória Flexivel Bia
Sink Mixer With Swivel Spout Black Flexible Bia
Mitigeur Cuisine Avec Bec Mobile Flexible Noir Bia
Monomando Cocina Bica Giratoria Flexible Negro

CR 229,32 €

AC1480 30

A+

BIA06005

Monocomando Cozinha Bica Branca Giratória Flexivel Bia
Sink Mixer With Swivel Spout White Flexible Bia
Mitigeur Cuisine Avec Bec Mobile Flexible Blanc Bia
Monomando Cocina Bica Giratoria Flexible Blanco

CR 229,32 €

AC1480 30

A+

BIA06002

Monocomando Cozinha Bica Rosa Giratória Flexivel Bia
Sink Mixer With Swivel Spout Pink Flexible Bia
Mitigeur Cuisine Avec Bec Mobile Flexible Rose Bia
Monomando Cocina Bica Giratoria Flexible Rosa

CR 240,29 €

AC1480 30

A+

BIA06006

Monocomando Cozinha Bica Azul Giratória Flexivel Bia
Sink Mixer With Swivel Spout Blue Flexible Bia
Mitigeur Cuisine Avec Bec Mobile Flexible Bleu Bia
Monomando Cocina Bica Giratoria Flexible Azul

CR 240,29 €

AC1480 30

BIA06000

Monocomando Cozinha Bica Lilás Giratória Flexivel Bia
Sink Mixer With Swivel Spout Lilac Flexible Bia
Mitigeur Cuisine Avec Bec Mobile Flexible Lilas Bia
Monomando Cocina Bica Giratoria Flexible Lila

CR 240,29 €

AC1480 30

BIA06001

Monocomando Cozinha Bica Amarela Giratória Flexivel Bia
Sink Mixer With Swivel Spout Yellow Flexible Bia
Mitigeur Cuisine Avec Bec Mobile Flexible Jaune Bia
Monomando Cocina Bica Giratoria Flexible Amarillo

CR 240,29 €

AC1480 30

BIA06004

Monocomando Cozinha Bica Vermelha Giratória Flexivel Bia
Sink Mixer With Swivel Spout Red Flexible Bia
Mitigeur Cuisine Avec Bec Mobile Flexible Rouge Bia
Monomando Cocina Bica Giratoria Flexible Rojo

CR 240,29 €

AC1480 30

BIA06008

Monocomando Cozinha Bica Verde Giratória Flexivel Bia
Sink Mixer With Swivel Spout Green Flexible Bia
Mitigeur Cuisine Avec Bec Mobile Flexible Vert Bia
Monomando Cocina Bica Giratoria Flexible Verde

CR 240,29 €

AC1820 35

QUAD060

Monocomando Cozinha Com Bica Giratória Bengala - Quadra
Sink Mixer With Swivel Spout - Quadra
Mitigeur Cuisine Avec Bec Mobile - Quadra
Monomando Cocina Caño Giratorio - Quadra

CR	221,00 €	AT	264,93 €	OR	370,42 €	ORM	370,42 €
PR	264,93 €	ST	291,42 €	CB	370,42 €	CBM	370,42 €
BR	264,93 €			GM	370,42 €	GMM	370,42 €

AC570 25L

A+

QUAD060A

Monocomando Cozinha Com Bica Giratória - Quadra
Sink Mixer With Swivel Spout - Quadra
Mitigeur Cuisine Avec Bec Mobile - Quadra
Monomando Cocina Caño Giratorio - Quadra

CR	216,66 €	AT	259,60 €	OR	363,73 €	ORM	363,73 €
PR	259,60 €	ST	285,56 €	CB	363,73 €	CBM	363,73 €
BR	259,60 €			GM	363,73 €	GMM	363,73 €

AC570 25L

QUAD060B

Monocomando Cozinha Com Bica Giratória Bengala Retangular - Quadra
Sink Mixer With Swivel Spout - Quadra
Mitigeur Cuisine Avec Bec Mobile - Quadra
Monomando Cocina Caño Giratorio - Quadra

CR	237,96 €	PR	286,23 €	BR	286,23 €	AT	286,23 €
ST	314,84 €						

AC570 25L

QUAD060C

Monocomando Cozinha Com Bica Cilíndrica Giratória - Quadra
Sink Mixer With Swivel Spout - Quadra
Mitigeur Cuisine Avec Bec Mobile - Quadra
Monomando Cocina Caño Giratorio - Quadra

CR	173,40 €	PR	207,68 €	BR	207,68 €	AT	207,68 €
ST	228,45 €						

AC570 25L

ESQ060

Monocomando Cozinha Com Bica Giratória - Esquadro
Sink Mixer With Swivel Spout - Esquadro
Mitigeur Cuisine Avec Bec Mobile - Esquadro
Monomando Cocina Caño Giratorio - Esquadro

CR 326,16 € PR 391,40 € BR 391,40 € AT 391,40 €
ST 430,53 €

AC540A 35

SLIMASM060B

Monocomando Cozinha Com Bica Giratória - SlimAsm
Sink Mixer With Swivel Spout - SlimAsm
Mitigeur Cuisine Avec Bec Mobile - SlimAsm
Monomando Cocina Giro Giratorio - SlimAsm

CR 202,69 € PR 243,63 € BR 243,63 € AT 243,63 €
ST 267,98 €

AC550 25

ZEN060D

Monocomando Cozinha Com Bica Giratória Rebatível - ZEN
Sink Mixer With Swivel Spout And Reclinable Spout - ZEN
Mitigeur Cuisine Avec Bec Mobile Et Déclinable - ZEN
Monomando Cocina Caño Giratorio y Ajustable - ZEN

CR 828,66 € PR 994,39 € BR 994,39 € AT 994,39 €
ST 1 093,83 €

AC1500 40R

CIL060F

Monocomando Cozinha Com Bica Giratória Reclinável - Cilínrica
Sink Mixer With Swivel And Reclinable Spout - Cilíndrica
Mitigeur Cuisine Avec Bec Mobile Et Déclinable - Cilíndrica
Monomando Cocina Caño Giratorio y Ajustable - Cilíndrica

CR 213,67 € PR 256,93 € BR 256,93 € AT 256,93 €
ST 282,63 €

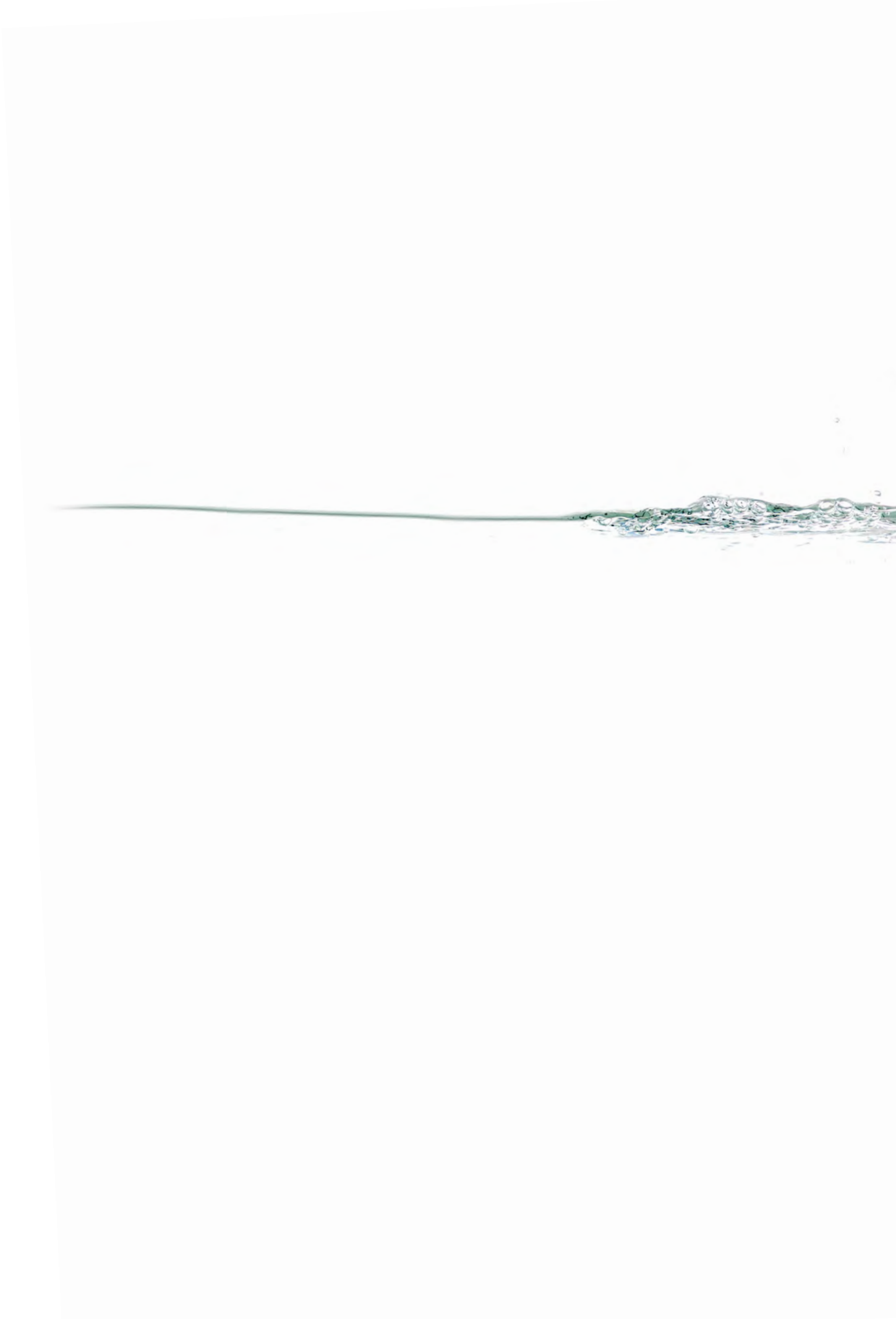

AC1820 35

A+

CIL060

Monocomando Cozinha Com Bica Giratória - Cilíndrica
Sink Mixer With Swivel Spout - Cilíndrica
Mitigeur Cuisine Avec Bec Mobile - Cilíndrica
Monomando Cocina Caño Giratorio - Cilíndrica

CR	169,40 €	AT	203,68 €	OR	285,00 €	ORM	285,00 €
PR	203,68 €	ST	224,05 €	CB	285,00 €	CBM	285,00 €
BR	203,68 €			GM	285,00 €	GMM	285,00 €

AC1820 35

CIL060A

Monocomando Cozinha Com Bica Giratória Extensível - Cilíndrica
Extensible Sink Mixer With Swivel Spout - Cilíndrica
Mitigeur Cuisine Extractible Avec Bec Mobile - Cilíndrica
Monomando Cocina Caño Giratorio Extraíble - Cilíndrica

CR	271,29 €	AT	325,55 €	OR	455,51 €	ORM	455,51 €
PR	325,55 €	ST	358,10 €	CB	455,51 €	CBM	455,51 €
BR	325,55 €			GM	455,51 €	GMM	455,51 €

AC1820 35

CIL060H

Monocomando Cozinha Com Bica Giratória Bengala Retangular - Cilíndrica
Sink Mixer With Swivel Spout - Cilíndrica
Mitigeur Cuisine Avec Bec Mobile - Cilíndrica
Monomando Cocina Caño Giratorio - Cilíndrica

CR	272,58 €	PR	327,50 €	BR	327,50 €	AT	327,50 €
ST	360,25 €						

AC1860 40R

A+

CIL060E

Monocomando Cozinha Com Bica Giratória Extensível - Cilíndrica
Extensible Sink Mixer With Swivel Spout- Cilíndrica
Mitigeur Cuisine Extractible Avec Bec Mobile - Cilíndrica
Monomando Cocina Caño Giratorio Extraíble - Cilíndrica

CR	259,26 €	ST	342,66 €	CB	435,14 €	GMM	435,14 €
PR	311,52 €	OR	435,14 €	CBM	435,14 €	RB	522,17 €
BR	311,52 €	ORM	435,14 €	GM	435,14 €	RBM	522,17 €
AT	311,52 €						

AC1820 35

CIL060C

Monocomando Cozinha Com Bica Giratória Bengala - Cilíndrica
Sink Mixer With Swivel Spout - Cilíndrica
Mitigeur Cuisine Avec Bec Mobile - Cilíndrica
Monomando Cocina Caño Giratorio - Cilíndrica

CR	186,38 €	ST	246,02 €	CB	312,41 €	GMM	312,41 €
PR	223,65 €	OR	312,41 €	CBM	312,41 €	RB	374,89 €
BR	223,65 €	ORM	312,41 €	GM	312,41 €	RBM	374,89 €
AT	223,65 €						

AC1820 35

CIL060I

Monocomando Cozinha Com Bica Giratória Extensível - Cilíndrica
Extensible Sink Mixer With Swivel Spout - Cilíndrica
Mitigeur Cuisine Extractible Avec Bec Mobile - Cilíndrica
Monomando Cocina Caño Giratorio Extraíble - Cilíndrica

CR	271,29 €	AT	325,55 €	OR	455,51 €	ORM	455,51 €
PR	325,55 €	ST	358,10 €	CB	455,51 €	CBM	455,51 €
BR	325,55 €			GM	455,51 €	GMM	455,51 €

ORM (PVD) **DOURADO M.** | GOLD M. | DORÉ M. | DORADO M. **CB (PVD)** **COBRE** | COPPER | CUIVRE | COBRE **CBM (PVD)** **COBRE M.** | COPPER M. | CUIVRE M. | COBRE M. **GM (PVD)** **GUNMETAL** GUNMETAL **GMM (PVD)** **GUNMETAL M.** GUNMETAL M. **RB (PVD)** **RAINBOW** RAINBOW **RBM (PVD)** **RAINBOW M.** RAINBOW M.

AC1500 40R

CIL060D

Monocomando Cozinha Com Bica Giratória Extensível Plus Bh - Cilíndrica
Extensible Sink Mixer With Swivel Spout - Cilíndrica
Mitigeur Cuisine Extractible Avec Bec Mobile - Cilíndrica
Monomando Cocina Caño Giratorio Extraíble - Cilíndrica

CR 341,19 €

AC540C 35

CIL060B

Monocomando Cozinha Com Bica Giratória Semi-Industrial - Cilíndrica
Semi Industrial Sink Mixer With Swivel Spout - Cilíndrica
Mitigeur Cuisine Semi Industriel Avec Bec Mobile - Cilíndrica
Monomando Cocina Semi Industrial Caño Giratorio - Cilíndrica

CR 336,00 €

AC550 25

SLIMASM060C

Monocomando Cozinha Com Bica Giratória 2 Furos SlimAsm
Sink Mixer With Swivel Spout - SlimAsm
Mitigeur Cuisine Avec Bec Mobile - SlimAsm
Monomando Cocina Caño Giratorio - SlimAsm

CR	200,36 €	AT	240,96 €	OR	335,84 €	ORM	335,84 €
PR	240,96 €	ST	265,06 €	CB	335,84 €	CBM	335,84 €
BR	240,96 €			GM	335,84 €	GMM	335,84 €

AC1820 35

CIL060G

Monocomando Cozinha Com Bica Giratória - Cilíndrica
Sink Mixer With Swivel Spout - Cilíndrica
Mitigeur Cuisine Avec Bec Mobile - Cilíndrica
Monomando Cocina Caño Giratorio - Cilíndrica

CR	186,38 €	PR	223,65 €	BR	223,65 €	AT	223,65 €
ST	246,02 €						

CR **CROMADO** | CHROME | CHROME | CROMO
PR **PRETO M.** | BLACK M. | NOIR M. | NEGRO M.
BR **BRANCO M.** | WHITE M. | BLANC M. | BLANCO M.
ST (PVD) **SATINOX** | SATINOX | SATINOX | SATINOX
AT **ANTRACITE** | ANTHRACITE | ANTHRACITE | ANTRACITA
OR (PVD) **DOURADO** | GOLD | DORÉ | DORADO

AC550 25

SLIMASM060D

Monocomando Cozinha Com Bica Giratória Extensível 2 Furos - SlimAsm
Extensible Sink Mixer With Swivel Spout - SlimAsm
Mitigeur Cuisine Extractible Avec Bec Mobile - SlimAsm
Monomando Cocina Extraíble Caño Giratorio - SlimAsm

CR	258,60 €	AT	310,18 €	OR	434,03 €	ORM	434,03 €
PR	310,18 €	ST	341,20 €	CB	434,03 €	CBM	434,03 €
BR	310,18 €			GM	434,03 €	GMM	434,03 €

AC1360 33

SLIMASM001

Torneira 1 Água Cozinha - SlimAsm
Tap 1 Water Kitchen - SlimAsm
Robinet Cuisine 1 Eau - SlimAsm
Grifo 1 Agua Cocina - SlimAsm

CR	113,51 €	PR	136,21 €	BR	136,21 €	AT	136,21 €
ST	149,82 €						

AC1500 40R

LUN050

Monocomando Cozinha - Luna
Sink Mixer With Swivel Spout - Luna
Mitigeur Cuisine Avec Bec Mobile - Luna
Monomando Cocina Caño Giratorio - Luna

CR	86,53 €	PR	103,85 €	BR	103,85 €	AT	103,85 €

AC1500 40R

LUN060A

Monocomando Cozinha BH - Luna
Sink Mixer With Swivel Spout - Luna
Mitigeur Cuisine Avec Bec Mobile - Luna
Monomando Cocina Caño Giratorio - Luna

CR	67,23 €	PR	81,20 €	BR	81,20 €	AT	81,20 €

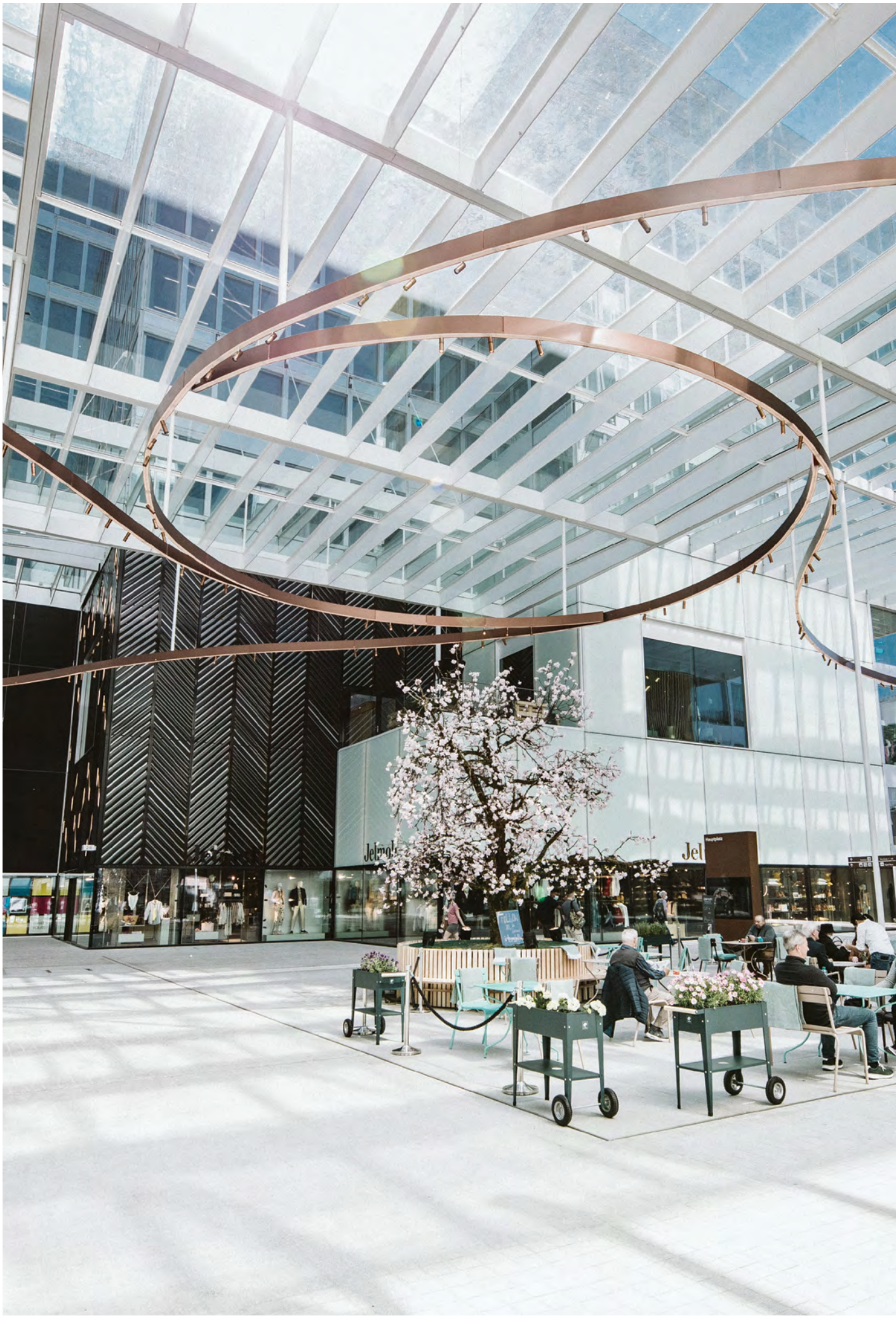
Jelmoli

ESPAÇOS PÚBLICOS

PUBLIC SPACES | ESPACES PUBLICS | ESPACIOS PÚBLICOS

SN001

Torneira Lavatório Célula Pilha 6V Ou 220V Cilíndrica
Electronic Washbasin Tap Powered By 6V Battery Or 220V
Robinet Lavabo Électronique Avec Batterie 6V Ou 220V
Grifo Lavabo Electrónico Con Bateria 6V O 220V

CR	198,36 €	ST	262,12 €	CB	332,49 €	GMM	332,49 €
PR	238,30 €	OR	332,49 €	CBM	332,49 €	RB	398,99 €
BR	238,30 €	ORM	332,49 €	GM	332,49 €	RBM	398,99 €
AT	238,30 €						

SN003

Misturadora Lavatório Célula Pilha 6V Cilíndrica
Electronic Washbasin Mixer Powered By 6V Battery
Mélangeur Lavabo Électonique Avec Batterie 6V
Mezclador Lavabo Electrónico Con Bateria 6V

CR	326,16 €	ST	430,53 €	CB	546,70 €	GMM	546,70 €
PR	391,40 €	OR	546,70 €	CBM	546,70 €	RB	656,04 €
BR	391,40 €	ORM	546,70 €	GM	546,70 €	RBM	656,04 €
AT	391,40 €						

SN001A

Torneira Lavatório Alta Célula Pilha 6V Ou 220V Cilíndrica
Electronic Washbasin High Tap Powered By 6V Battery Or 220V
Robinet Lavabo Électronique Haut Avec Batterie 6V Ou 220V
Grifo Lavabo Electrónico Alto Con Bateria 6V O 220V

CR	273,97 €	ST	361,71 €	CB	459,68 €	GMM	459,68 €
PR	328,83 €	OR	459,68 €	CBM	459,68 €	RB	551,62 €
BR	328,83 €	ORM	459,68 €	GM	459,68 €	RBM	551,62 €
AT	328,83 €						

SN003A

Misturadora Lavatório Alta Célula Pilha 6V Cilíndrica
Electronic Washbasin High Mixer Powered By 6V Battery
Mélangeur Lavabo Électonique Haut Avec Batterie 6V
Mezclador Lavabo Electrónico Alto Con Bateria 6V

CR	406,03 €	ST	535,97 €	CB	680,59 €	GMM	680,59 €
PR	487,25 €	OR	680,59 €	CBM	680,59 €	RB	816,71 €
BR	487,25 €	ORM	680,59 €	GM	680,59 €	RBM	816,71 €
AT	487,25 €						

SN006

Torneira Lavatório Célula Pilha 6V Lítio
Electronic Washbasin Tap By 6V Battery Lithium
Robinet Lavabo Électronique Avec Batterie 6V Lithium
Grifo Lavabo Electrónico Con Bateria 6V Litio

CR	262,45 €	PR	314,94 €	BR	314,94 €	AT	314,94 €
ST	346,43 €						

SN007

Torneira Duche Célula Embutir Pilha 6V Lítio
Concealed Electronic Shower Tap By 6V Battery Lithium
Robinet Douche Encastrée Électronique Batterie 6V Lithium
Grifo Ducha Empotrar Electrónico Con Bateria 6V Litio

CR	288,88 €	PR	346,13 €	BR	346,13 €	AT	346,13 €
ST	380,75 €						

SN004

Torneira Urinol Célula Exterior Pilha 6V
External Electronic Urinal Tap Powered By 6V Battery
Robinet Urinoir Électronique Extérieur Avec Batterie 6V
Grifo Urinario Electrónico Exterior Con Bateria 6V

CR	239,63 €	PR	287,55 €	BR	287,55 €	AT	287,55 €
ST	316,30 €						

SN005

Torneira Urinol Célula Embutir Pilha 6V/ 220V
Concealed Electronic Urinal Tap Powered By 6V Battery/ 220V
Robinet Urinoir Électronique Encastré Avec Batterie 6V/ 220V
Grifo Urinario Electrónico Empotrar Con Bateria 6V/ 220V

CR	288,88 €	ST	380,75 €	CB	484,23 €	GMM	484,23 €
PR	346,13 €	OR	484,23 €	CBM	484,23 €	RB	581,07 €
BR	346,13 €	ORM	484,23 €	GM	484,23 €	RBM	581,07 €
AT	346,13 €						

SN010

Torneira Lavatório Embutir Célula Cilindrica
Concealed Electronic Washbasin Tap
Robinet Lavabo Électronique Encastré
Grifo Lavabo Electrónico Empotrar

CR	262,26 €	ST	345,60 €	CB	439,59 €	GMM	439,59 €
PR	314,18 €	OR	439,59 €	CBM	439,59 €	RB	527,51 €
BR	314,18 €	ORM	439,59 €	GM	439,59 €	RBM	527,51 €
AT	314,18 €						

SN011

Torneira Lavatório Embutir Célula Quadrada
Concealed Electronic Washbasin Tap
Robinet Lavabo Électronique Encastré
Grifo Lavabo Electrónico Empotrar

CR	279,57 €	ST	369,02 €	CB	468,62 €	GMM	468,62 €
PR	335,48 €	OR	468,62 €	CBM	468,62 €	RB	562,34 €
BR	335,48 €	ORM	468,62 €	GM	468,62 €	RBM	562,34 €
AT	335,48 €						

SN012

Torneira Eletrónica Lavatório Parede Embutir Bateria 6V / 220V
Electronic Tap Built-In Wall Washbasin 6V / 220V
Robinet Électronique Lavabo Mural Encastré 6V / 220V
Grifo Electrónico Empotrado Para Lavabo 6V / 220V

CR	219,59 €	AT	263,51 €	OR	368,70 €	ORM	368,70 €
PR	263,51 €	ST	289,86 €	CB	368,70 €	CBM	368,70 €
BR	263,51 €			GM	368,70 €	GMM	368,70 €

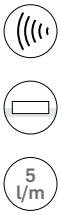

SN013

Torneira Eletrónica Lavatório Balcão Bateria 6V / 220V
Electronic Tap Built-In Wall Washbasin 6V / 220V
Robinet Électronique Lavabo Mural Encastré 6V / 220V
Grifo Electrónico Empotrado Para Lavabo 6V / 220V

CR	216,67 €	AT	260,00 €	OR	363,80 €	ORM	363,80 €
PR	260,00 €	ST	286,00 €	CB	363,80 €	CBM	363,80 €
BR	260,00 €			GM	363,80 €	GMM	363,80 €

TP01

Torneira Lavatório Temporizada 6 seg. Caudal Regulável / 3 Bar
Self Closing Washbasin Tap 6 seg. Adjustable flow/ 3 Bar
Robinet Temporisé Lavabo 6 seg. Flux Réglable/ 3 Bar
Grifo Lavabo Temporizado 6 seg. Flujo Ajustable/ 3 Bar

CR	125,15 €	ST	165,48 €	CB	209,76 €	GMM	209,76 €
PR	150,43 €	OR	209,76 €	CBM	209,76 €	RB	251,71 €
BR	150,43 €	ORM	209,76 €	GM	209,76 €	RBM	251,71 €
AT	150,43 €						

TP010

Misturadora Lavatório Temporizada 6 seg. Caudal Regulável / 3 Bar
Self Closing Washbasin Mixer 6 seg. Adjustable flow/ 3 Bar
Mélangeur Temporisé Lavabo 6 seg. Flux Réglable/ 3 Bar
Mezclador Lavabo Temporizado Alto 6 seg. Flujo Ajustable/ 3 Bar

CR	144,44 €	PR	173,07 €	BR	173,07 €	AT	173,07 €
ST	190,37 €						

TP01A

Torneira Lavatório Alta Temporizada 6 seg. Caudal Regulável / 3 Bar
Self Closing Washbasin High 6 seg. Adjustable flow/ 3 Bar
Robinet Temporisé Lavabo Haut 6 seg. Flux Réglable/ 3 Bar
Grifo Lavabo Temporizado Alto 6 seg. Flujo Ajustable/ 3 Bar

CR	163,75 €	ST	216,73 €	CB	274,47 €	GMM	274,47 €
PR	197,03 €	OR	274,47 €	CBM	274,47 €	RB	329,36 €
BR	197,03 €	ORM	274,47 €	GM	274,47 €	RBM	329,36 €
AT	197,03 €						

TP01ECO

Torneira Lavatório Temporizada Eco 6 seg. Caudal Regulável / 3 Bar
Eco Self Closing Washbasin Tap 6 seg. Adjustable flow/ 3 Bar
Robinet Temporisé Lavabo Eco 6 seg. Flux Réglable/ 3 Bar
Grifo Lavabo Temporizado Eco 6 seg. Flujo Ajustable/ 3 Bar

CR	58,24 €	PR	70,55 €	BR	70,55 €	AT	70,55 €
ST	77,62 €						

TP017

Torneira Lavatório Temporizada 6 seg. Caudal Regulável / 3 Bar Quadrada
Square Self Closing Washbasin Tap 6 seg. Adjustable flow/ 3 Bar
Robinet Temporisé Lavabo Carré 6 seg. Flux Réglable/ 3 Bar
Grifo Lavabo Temporizado Cuadrado 6 seg. Flujo Ajustable/ 3 Bar

CR 145,44 € PR 174,40 € BR 174,40 € AT 174,40 €
ST 191,84 €

TP04A

Torneira Embutir Duche Temporizada 20 seg. Caudal Regulável / 3 Bar
Concealed Self Closing Shower Tap 20 seg. Adjustable flow/ 3 Bar
Robinet Douche Temporisé Encastré 20 seg. Flux Réglable/ 3 Bar
Grifo Ducha Temporizado Empotrar 20 seg. Flujo Ajustable/ 3 Bar

CR 88,20 € PR 106,50 € BR 106,50 € AT 106,50 €
ST 117,15 €

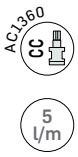

TP018

Torneira 1 Água Tipo Monocomando Slimasm
Washbasin Tap
Robinet Lavabo
Grifo Lavabo

CR 99,62 € PR 119,55 € BR 119,55 € AT 119,55 €
ST 131,50 €

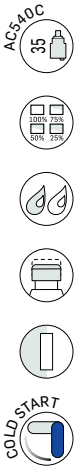

TP07

Monocomando Embutir Duche Temporizado 20 seg. Caudal Regulável / 3 Bar
Concealed Self Closing Shower Mixer 20 seg. Adjustable flow/ 3 Bar
Mitigeur Douche Temporisé Encastré 20 seg. Flux Réglable/ 3 Bar
Monomando Ducha Temporizado Empotrar 20 seg. Flujo Ajustable/ 3 Bar

CR 242,30 € PR 290,22 € BR 290,22 € AT 290,22 €
ST 319,24 €

CR **CROMADO** | CHROME | CHROME | CROMO
PR **PRETO M.** | BLACK M. | NOIR M. | NEGRO M.
BR **BRANCO M.** | WHITE M. | BLANC M. | BLANCO M.
ST (PVD) **SATINOX** | SATINOX | SATINOX | SATINOX
AT **ANTRACITE** | ANTHRACITE | ANTHRACITE | ANTRACITA
OR (PVD) **DOURADO** | GOLD | DORÉ | DORADO

TP070

Torneira Embutir Lavatório Temporizado Parede Reg. 6 Seg./ 3 Bar
Concealed Self Closing Washbasin Tap Tim. 6 Seg./3 Bar
Robinet Temporisé Lavabo Encastrée Rég. 6 Seg./3 Bar
Grifo Lavabo Temporizado Empotrar Reg. 6 Seg./3 Bar

CR	189,05 €	PR	226,32 €	BR	226,32 €	AT	226,32 €
ST	248,95 €						

TP013

Monocomando Embutir Duche Termostática Temporizada 20 seg. Caudal Regulável / 3 Bar
Concealed Self Closing Thermostatic Shower Mixer 20 seg. Adjustable flow/ 3 Bar | Mitigeur Douche Thermostatique Temporisè Encastré 20 seg. Flux Réglable/ 3 Bar | Monomando Ducha Termostático Temporizado Empotrar 20 seg. Flujo Ajustable/ 3 Bar

CR	419,68 €	PR	503,23 €	BR	503,23 €	AT	503,23 €
ST	553,54 €						

TP020

Monocomando Embutir Duche 2 Vias Temporizado 20 seg. Caudal Regulável / 3 Bar
Single-lever Built-in 2-Way Timed Shower 20 seg. Adjustable Flow / 3 Bar
Mitigeur temporisée à 2 voies encastrable à levier unique 20 seg. Débit réglable / 3 bars
Ducha Monomando Encastrable De 2 Vías Temporizada 20 seg. Flujo Ajustable / 3 Bar

CR	338,05 €	AT	405,66 €	OR	567,60 €	ORM	567,60 €
PR	405,66 €	ST	446,23 €	CB	567,60 €	CBM	567,60 €
BR	405,66 €			GM	567,60 €	GMM	567,60 €

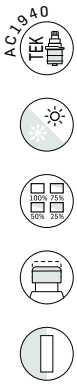

TP013A

Misturadora Embutir Duche Termostática Temporizada 20 seg. Caudal Regulável / 3 Bar
Concealed Self Closing Thermostatic Shower Mixer 20 seg. Adjustable flow/ 3 Bar | Mitigeur Douche Thermostatique Temporisè Encastré 20 seg. Flux Réglable/ 3 Bar | Monomando Ducha Termostático Temporizado Empotrar 20 seg. Flujo Ajustable/ 3 Bar

CR	316,47 €	AT	379,06 €	OR	531,37 €	ORM	531,37 €
PR	379,06 €	ST	417,74 €	CB	531,37 €	CBM	531,37 €
BR	379,06 €			GM	531,37 €	GMM	531,37 €

TP08

Torneira Duche Temporizada Fixação Externa 20 seg. Caudal Regulável / 3 Bar
External Self Closing Shower Tap 20 seg. Adjustable flow/ 3 Bar
Robinet Douche Temporisé Extérieur 20 seg. Flux Réglable/ 3 Bar
Grifo Ducha Temporizado Exterior 20 seg. Flujo Ajustable/ 3 Bar

CR 72,56 €

AC371

Braço Parede Com Chuveiro Anti-Furto
Shower Arm And Anti Vandal Shower Head
Bras De Douche Et Douche Anti Vandalisme
Brazo De Ducha E Ducha Anti Vandálico

CR 153,10 €

AC372

Braço Chuveiro Parede Cilíndrico
Round Wall Shower Arm
Bras De Douche Rond Au Mur
Brazo De Ducha Redondo Pared

CR 23,31 € PR 27,97 € BR 27,97 € AT 27,97 €
ST 30,77 €

AC390

Chuveiro Anti-Furto
Anti Vandal Shower Head
Douche Anti Vandalisme
Ducha Anti Vandálico

CR 51,92 € PR 62,57 € BR 62,57 € AT 62,57 €
ST 68,83 €

AC392

Chuveiro Anti-Calcário 1 Função ABS
Anti Limescale Shower Head With 1 Jet Spray
Douche Anti Calcaire Avec 1 Fonction
Ducha Anti Calcário Con 1 Función

CR 22,63 €

TP04

Torneira Embutir Urinol Temporizada 6 seg. Caudal Regulável/ 3 Bar
Concealed Self Closing Urinal Tap 6 seg. Adjustable flow/ 3 Bar
Robinet Urinoir Temporisé Encastré 6 seg. Flux Réglable/ 3 Bar
Grifo Urinario Temporizado Empotrar 6 seg. Flujo Ajustable/ 3 Bar

CR 87,87 € PR 106,50 € BR 106,50 € AT 106,50 €
ST 117,15 €

AC380

Chuveiro Anti-Calcário E Anti-Furto
Anti Limescale And Anti Vandal Shower Head
Douche Anti Calcaire Et Anti Vandalisme
Ducha Anti Calcário Y Anti Vandálico

CR 105,91 € PR 127,10 € BR 127,10 € AT 127,10 €
ST 139,81 €

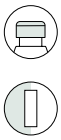

TP06

TP06A
TUBO DE DESCARGA INTERIOR
INSIDE DISCHARGE TUBE
TUBE DE DECHARGE INTERIEUR
TUBO DE DESCARGA INTERIOR

Fluxómetro Embutir Temporizado De 3/4 Para Sanita 8 Seg./3Bar
Concealed Self Closing Flush Valve 3/4" 8 Seg./3 Bar
Robinet De Toilette Temporisé Encastré 3/4" 8 Seg./3 Bar
Fluxómetro De Inodoro Temporizado Empotrado 3/4" 8 Seg./3 Bar

CR 154,09 € | CR 35,82 €

TP03

Torneira Urinol Externa Temporizada 6 seg. Caudal Regulável/ 3 Bar
Concealed Self Closing Urinal Tap 6 seg. Adjustable flow/ 3 Bar
Robinet Urinoir Temporisé Encastré 6 seg. Flux Réglable/ 3 Bar
Grifo Urinario Temporizado Empotrar 6 seg. Flujo Ajustable/ 3 Bar

CR 64,57 €	PR 77,22 €	BR 77,22 €	AT 77,22 €
ST 84,94 € €			

TP016

Torneira Embutir Ao Pavimento 15 Seg./ 3Bar
Concealed Selg Closing Tap Floor Mounted
Robinet Temporisé Encastré Au Sol Rég. 15 Seg./ 3Bar
Grifo Temporizado Al Suelo Reg. 15 Seg. 3Bar

CR 185,38 €

TP05	TP05A	TP05B
	COM REGULADOR DE CAUDAL FLOW REGULATOR | RÉGULATEUR DE DÉBIT REGULADOR DE FLUJO	TUBO DE DESCARGA EXTERIOR OUTSIDE DISCHARGE TUBE TUBE DE DECHARGE EXTERNE TUBO DE DESCARGA EXTERIOR

Fluxómetro Exterior Temporizado 3/4" Para Sanita 8 Seg./ 3 Bar
External Self Closing Flush Valve 3/4" 8 Seg./3 Bar
Robinet De Toilette Temporisé Extérieur 3/4" 8 Seg./3 Bar
Fluxómetro De Inodoro Temporizado Exterior 3/4" 8 Seg./3 Bar

CR 184,19 €	CR 221,63 €	CR 69,99 €
PR 221,03 €	PR 265,96 €	PR 83,99 €
BR 221,03 €	BR 265,96 €	BR 83,99 €
AT 221,03 €	AT 265,96 €	AT 83,99 €
ST 243,13 €	ST 292,56 €	ST 92,39 €

TP011

Torneira De Bebedouro
Drinking Fountain
Robinet Rince Bouche Pour Fontaine
Grifo De Bebedero

CR 74,55 €

LUNHP010

Monocomando Lavatório Hospitalar
Washbasin Mixer
Mitigeur Lavabo
Monomando Lavabo

CR 83,21 € PR 99,85 € BR 99,85 € AT 99,85 €
ST 109,83 €

LUNHP020

Monocomando Bidé Hospitalar
Bidet Mixer
Mitigeur Bidet
Monomando Bidé

CR 83,21 € PR 99,85 € BR 99,85 € AT 99,85 €
ST 109,83 €

LUNHP030

Monocomando Duche Hospitalar
Shower Mixer
Mitigeur Douche
Monomando Ducha

CR 129,79 € PR 155,76 € BR 155,76 € AT 155,76 €
ST 171,33 €

LUNHP040

Monocomando Banheira Hospitalar
Bath Mixer
Mitigeur Baignoire
Monomando Baño

CR 141,45 € PR 170,40 € BR 170,40 € AT 170,40 €
ST 187,44 €

40R

LUNHP050

Monocomando Banca Parede Bica Baixa Hospitalar
Wall-Mounted Sink Mixer
Mitigeur Cuisine Au Mural
Monomando Cocina Pared

CR 94,52 € PR 113,15 € BR 113,15 € AT 113,15 €
ST 124,47 €

40R

LUNHP060

Monocomando Banca Bica Baixa Hospitalar
Sink Mixer
Mitigeur Cuisine
Monomando Cocina

CR 66,57 € PR 79,88 € BR 79,88 € AT 79,88 €
ST 87,87 €

35L

CILHP010

Monocomando Lavatório Hospitalar
Washbasin Mixer
Mitigeur Lavabo
Monomando Lavabo

CR 128,47 € PR 154,43 € BR 154,43 € AT 154,43 €
ST 169,87 €

35L

CILHP020

Monocomando Bidé Hospitalar
Bidet Mixer
Mitigeur Bidet
Monomando Bidé

CR 128,47 € PR 154,43 € BR 154,43 € AT 154,43 €
ST 169,87 €

CILHP030

Monocomando Duche Hospitalar
Shower Mixer
Mitigeur Douche
Monomando Ducha

CR 202,69 € PR 243,63 € BR 243,63 € AT 243,63 €
ST 267,98 €

CILHP040

Monocomando Banheira Hospitalar
Bath Mixer
Mitigeur Baignoire
Monomando Baño

CR 222,32 € PR 267,58 € BR 267,58 € AT 267,58 €
ST 294,34 €

HTB01

Bica Fixação Balcão Económica
Swivel Spout Eco
Bec Mobile Eco
Caño Giratorio Eco

CR 30,95 €

HTB02

Bica Fixação Balcão Giratória
Swivel Spout Eco
Bec Mobile Eco
Caño Giratorio Eco

CR 211,61 €

HTB04

Bica Telescópica 200mm/300mm Superior / Inferior
Telescopic Spout 200mm/300mm
Bec Telescopique 200mm/300mm
Caño Telescópico 200mm/300mm

CR 97,67 €

HP04

Torneira De Pedal Montagem Ao Chão
Foot Operated Tap Floor Mounted Type
Robinet Simple Pédale Fixation Au Sol
Grifo Pedal Fijación Suelo

CR 218,59 €

HP01

Misturadora Pedal Duplo Montagem Ao Chão
Foot Operated Mixer Floor Mounted Type
Mélangeur À Deux Pédales Au Sol
Mezclador Con Doble Pedal Fijación Suelo

CR 173,25 €

HP05

Misturadora Pedal Progressivo Montagem Ao Chão
Foot Operated Progressive Mixer Floor Mounted Type
Mitigeur Progressif Avec 1 Pédale Fixation Au Sol
Mezclador Progresivo Monopedal Fijación Suelo

CR 225,65 €

HP03

Torneira Pedal Montagem À Parede
Foot Operated Tap Wall Mounted Type
Robinet Simple Pédale Fixation Mural
Grifo Pedal Fijación Mural

CR 236,03 €

40R

HTI090

Monocomando Parede Cozinha Para Kit Chuveiro Industrial
Wall-Mounted Sink Mixer For Pre-Dishwashing Shower
Mitigeur Cuisine Au Mural Pour Ensemble Douche De Prélavage Vaisselle | Monomando Cocina Pared Para Columna Ducha Para Prelavado Vasillas

CR 82,54 €

40R

HTI050

Monocomando Cozinha Para Kit Chuveiro Industrial
Sink Mixer For Pre-Dishwashing Shower
Mitigeur Cuisine Pour Ensemble Douche De Prélavage Vaisselle
Monomando Cocina Para Columna Ducha Para Prelavado Vasillas

CR 66,57 €

HTI1200CB

Kit Chuveiro Fixação Parede 1200 mm Com Bica
Wall-Mounted Shower Kit with 1200mm and Spout
Ensemble Douche Fixation Murale avec 1200mm et Bec
Kit de Ducha Fijación a la Pared con 1200mm y Caño

CR 858,96 €

CIL200
COM TORNEIRA CILINDRICA
WITH TAP
AVEC ROBINET
CON GRIFO

CIL210
COM MONOCOMANDO
WITH MIXER
AVEC MITIGEUR
CON MONOMANDO

Coluna De Chuveiro Exterior
External Shower Column
Colonne Douche Extérieur
Columna Ducha Exterior

CR	832,04 €	AT	998,46 €	CR	865,33 €	AT	1 038,39 €
PR	998,46 €			PR	1 038,39 €		
BR	998,46 €			BR	1 038,39 €		

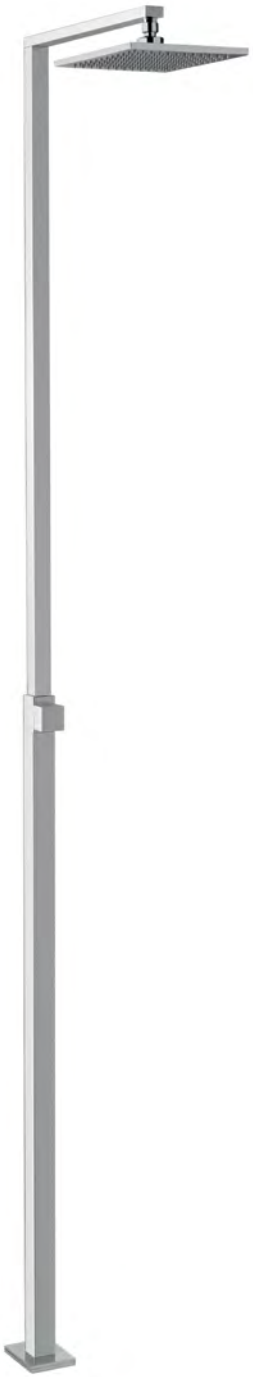

QUAD200
COM TORNEIRA QUADRA
WITH TAP QUADRA
AVEC ROBINET QUADRA
CON GRIFO QUADRA

QUAD210
COM MONOCOMANDO QUADRA
WITH MIXER QUADRA
AVEC MITIGEUR QUADRA
CON MONOMANDO QUADRA

Coluna De Chuveiro Exterior
External Shower Column
Colonne Douche Extérieur
Columna Ducha Exterior

CR	1 264,71 €	AT	1 436,16 €	CR	1 297,99 €	AT	1 476,10 €
PR	1 436,16 €			PR	1 476,10 €		
BR	1 436,16 €			BR	1 476,10 €		

AC1460

Cartucho Temporizado 6 Seg. Caudal Regulável /3Bar
Timer Cartridge 6 seg. Adjustable flow/ 3 Bar
Cartouche Timer 6 seg. Flux Réglable/ 3 Bar
Cartucho Timer 6 seg. Flujo Ajustable/ 3 Bar

CR 27,29 €

AC1470

Cartucho Temporizado 20 Seg. Caudal Regulável /3Bar
Timer Cartridge 20 seg. Adjustable flow/ 3 Bar
Cartouche Timer 20 seg. Flux Réglable/ 3 Bar
Cartucho Timer 20 seg. Flujo Ajustable/ 3 Bar

CR 27,29 €

AC1920

Válvula Misturador Mecânico ASM
ASM Mechanical Mixer Valve
Bonde Méchanique ASM
Válvula Mezcladora Mecánica ASM

CR 40,43 €

ACESSÓRIOS

ACCESSORIES | ACCESSOIRES | ACCESORIOS

CR **CROMADO** | CHROME | CHROME | CROMO

PR **PRETO M.** | BLACK M. | NOIR M. | NEGRO M.

BR **BRANCO M.** | WHITE M. | BLANC M. | BLANCO M.

ST (PVD) **SATINOX** | SATINOX | SATINOX | SATINOX

AT **ANTRACITE** | ANTHRACITE | ANTHRACITE | ANTRACITA

OR (PVD) **DOURADO** | GOLD | DORÉ | DORADO

AC64021

Chuveiro Teto Embutir 300x300 Cromoterapia com Comando
Built-In Shower 300*300 with Chromotherapy with control
Douche intégrée 300 * 300 avec Chromothérapie et avec contrôle
Ducha Empotrada 300*300 con Cromoterapia y com Mando

CR 1 340,33 €

AC64133

Chuveiro Teto Embutir 430x430 Com Cromoterapia + Cascata + Nebulização E Comando
Built-In Shower 430*430 with Chromotherapy + Waterfall + Nebulization and with control
Douche intégrée 430 * 430 avec chromothérapie + cascade + nébulisation et avec contrôle
Ducha Empotrada 430*430 con Cromoterapia + Cascada + Nebulización y com Mando

CR 1 986,34 €

AC63231

Chuveiro Teto Embutir Ø 420 Com Cromoterapia + Nebulização E Comando
Built-In Shower Ø 420 with Chromotherapy + Nebulization and with control
Douche intégrée Ø 420 avec chromothérapie + nébulisation et avec contrôle
Ducha Empotrada Ø 420 con Cromoterapia + Nebulización y com Mando

CR 1 561,30 €

AC071C
Ø 360mm

AC071D
Ø 460mm

Chuveiro Teto Embutir Cilíndrico Inox
Concealed Round S. Still Shower Head
Douche Tête Inox Encastré Rond
Ducha Techo Inox Empotrar Redondo

CR	439,53 €	CB	773,58 €	CR	602,78 €
PR	527,44 €	CBM	773,58 €	PR	723,34 €
BR	527,44 €	GM	773,58 €	BR	723,34 €
AT	527,44 €	GMM	773,58 €	AT	723,34 €
ST	580,18 €	RB	928,29 €	ST	795,67 €
OR	773,58 €	RBM	928,29 €		
ORM	773,58 €				

CR **CROMADO** | CHROME | CHROME | CROMO

PR **PRETO M.** | BLACK M. | NOIR M. | NEGRO M.

BR **BRANCO M.** | WHITE M. | BLANC M. | BLANCO M.

ST (PVD) **SATINOX** | SATINOX | SATINOX | SATINOX

AT **ANTRACITE** | ANTHRACITE | ANTHRACITE | ANTRACITA

OR (PVD) **DOURADO** | GOLD | DORÉ | DORADO

AC250C	AC250A	AC270
360X360X2mm	460X460X2mm	500X500X2mm

Chuveiro Teto Embutir Quadrado Inox
Concealed Square S. Still Shower Head
Douche Tête Inox Encastré Carré
Ducha Techo Inox Empotrar Cuadrado

	AC250C	AC250A	AC270
CR	434,70 €	676,20 €	875,44 €
PR	565,11 €	879,06 €	1 138,07 €
BR	565,11 €	879,06 €	1 138,07 €
AT	565,11 €	879,06 €	1 138,07 €
ST	621,62 €	966,97 €	1 251,88 €
OR	765,07 €		
ORM	765,07 €		
CB	765,07 €		
CBM	765,07 €		
GM	765,07 €		
GMM	765,07 €		

AC250B
430X430X2mm

2 FUNÇÕES - CHUVEIRO E CASCATA
2 FUNCTIONS - SHOWER AND CASCADE
2 FONCTIONS - DOUCHE ET CASCADE
2 FUNCIONES - DUCHA Y CASCADE

Chuveiro Teto Embutir Quadrado Inox
Square S. Still Shower Head Ultra Slim
Douche Tête Inox Ultra Slim Carré
Ducha Techo Inox Ultra Slim Cuadrado

CR	1 080,71 €	AT	1 404,93 €	OR	1 902,05 €	ORM	1 902,05 €
PR	1 404,93 €	ST	1 545,42 €	CB	1 902,05 €	CBM	1 902,05 €
BR	1 404,93 €			GM	1 902,05 €	GMM	1 902,05 €

AC250D1
700X400X2mm

Chuveiro Teto Embutir Retangular Inox
Concealed Rectangular Still Shower Head
Douche Tête Inox Encastré Rectangulaire
Ducha Techo Inox Empotrar Rectangular

CR	1 362,06 €	PR	1 771,40 €	BR	1 771,40 €	AT	1 771,40 €
ST	1 948,91 €						

AC260
550X200mm

Chuveiro Parede 2 Posições Com Cascata Latão
Brass Shower Head 2 Position With Waterfall
Douche Laiton 2 Positions Avec Cascade
Ducha Latón 2 Posiciones Con Cascada

CR	676,20 €	PR	879,06 €	BR	879,06 €	AT	879,06 €
ST	966,97 €						

AC260A
550X220mm

Chuveiro Parede Inox
S. Still Shower Head
Douche Inox
Ducha Inox

CR 439,53 € PR 686,93 € BR 686,93 € AT 686,93 €

AC260D
550X220mm

Chuveiro Parede Inox Cilíndrico
S. Still Shower Head Round
Douche Inox Rond
Ducha Inox Redondo

CR 439,53 € PR 686,93 € BR 686,93 € AT 686,93 €

AC260E
550X220mm

Chuveiro Parede Com Cascata Inox
S. Still Shower Head With Waterfall
Douche Inox Avec Cascade
Ducha Inox Con Cascada

CR 565,11 € PR 760,73 € BR 760,73 € AT 760,73 €

AC260F
550X220mm

Chuveiro Parede Com Cascata Inox Cilíndrico
S. Still Shower Head With Waterfal Round
Douche Inox Avec Cascade Rond
Ducha Inox Con Cascada Redondo

CR 627,90 € PR 760,73 € BR 760,73 € AT 760,73 €

AC2150
Ø200mm

Chuveiro Teto Latão Cilíndrico Spray Stream
Cylindrical Brass Shower Head - Spray Stream
Douche Tête Laton Cylindrique - Spray Stream
Ducha Techo Latón Cílindrico - Spray Stream

CR	202,57 €	AT	243,08 €	OR	340,31 €	CBM	340,31 €
PR	243,08 €	ST	267,38 €	ORM	340,31 €	GM	340,31 €
BR	243,08 €			CB	340,31 €	GMM	340,31 €

AC070APR
200X10mm ABS

Chuveiro Teto Cilíndrico Preto
Round ABS Shower Head Ø 200*4mm
Douche Tête Laiton Rond Ø 200*4mm
Ducha Techo Latón Redondo Ø 200*4mm

PR	34,76 €

AC070
200X10mm

AC070B
250X10mm

AC070C1
300X16mm ABS

AC070D
400X8mm

AC070C
300X10mm

AC070A
200X4mm ABS

Chuveiro Teto Cilíndrico Latão ou ABS
Round Brass or ABS Shower Head
Douche Tête Laiton ou ABS Rond
Ducha Techo Latón o ABS Redondo

CR	103,30 €	CR	169,04 €	CR	102,18 €	CR	488,33 €	CR	262,95 €	CR	31,93 €
PR	123,96 €	PR	202,85 €			PR	586,00 €	PR	315,54 €		
BR	123,96 €	BR	202,85 €			BR	586,00 €	BR	315,54 €		
AT	123,96 €	AT	202,85 €			AT	586,00 €	AT	315,54 €		
ST	136,35 €	ST	223,13 €			ST	644,60 €	ST	347,10 €		
OR	173,44 €	OR	283,82 €					OR	441,51 €		
ORM	173,44 €	ORM	283,82 €					ORM	441,51 €		
CB	173,44 €	CB	283,82 €					CB	441,51 €		
CBM	173,44 €	CBM	283,82 €					CBM	441,51 €		
GM	173,44 €	GM	283,82 €					GM	441,51 €		
GMM	173,44 €	GMM	283,82 €					GMM	441,51 €		
		RB	340,59 €								
		RBM	340,59 €								

ACI070	ACI070B	ACI070C	ACI070D
200X2mm	250X2mm	300X2mm	400X2mm

Chuveiro Teto Ultra Fino Cilíndrico Inox
Round S. Still Shower Head Ultra Slim
Douche Tête Inox Ultra Slim Rond
Ducha Techo Inox Ultra Slim Redondo

	ACI070	ACI070B	ACI070C	ACI070D
CR	39,44 €	60,10 €	82,65 €	169,04 €
BR	71,78 €	109,38 €	150,42 €	307,65 €
AT	71,78 €	109,38 €	150,42 €	307,65 €
ST	78,96 €	120,32 €	165,46 €	338,42 €
OR	100,43 €	153,04 €	210,47 €	430,46 €
ORM	100,43 €	153,04 €	210,47 €	430,46 €
CB	100,43 €	153,04 €	210,47 €	430,46 €
CBM	100,43 €	153,04 €	210,47 €	430,46 €
GM	100,43 €	153,04 €	210,47 €	430,46 €
GMM	100,43 €	153,04 €	210,47 €	430,46 €

ACI070PR	ACI070BPR	ACI070CPR	ACI070DPR
200X2mm	250X2mm	300X2mm	400X2mm

Chuveiro Teto Ultra Fino Cilíndrico Inox
Round S. Still Shower Head Ultra Slim
Douche Tête Inox Ultra Slim Rond
Ducha Techo Inox Ultra Slim Redondo

	ACI070PR	ACI070BPR	ACI070CPR	ACI070DPR
PR	52,59 €	73,25 €	101,42 €	206,60 €

AC080A	AC300	AC240	AC241	AC250	AC080B
200X200X10mm	250X250X8mm	300X300X8mm	300X300X20mm ABS	400X400X8mm	200X200X10mm ABS

Chuveiro Teto Quadrado Latão ou ABS
Square Brass or ABS Shower Head
Douche Tête Laiton ou ABS Carré
Ducha Techo Latón o ABS Cuadrado

	AC080A	AC300	AC240	AC241	AC250	AC080B
CR	127,72 €	184,05 €	253,56 €	124,95 €	544,68 €	39,00 €
PR	153,27 €	221,00 €	304,28 €		653,61 €	
BR	153,27 €	221,00 €	304,28 €		653,61 €	
AT	153,27 €	221,00 €	304,28 €		653,61 €	
ST	168,59 €	243,09 €	334,71 €		718,97 €	
OR	214,45 €	416,62 €	425,74 €			
ORM	214,45 €	416,62 €	425,74 €			
CB	214,45 €	416,62 €	425,74 €			
CBM	214,45 €	416,62 €	425,74 €			
GM	214,45 €	416,62 €	425,74 €			
GMM	214,45 €	416,62 €	425,74 €			

AC080BPR
200X200X12mm ABS

Chuveiro Teto Quadrado ABS
Square ABS Shower Head
Douche Tête ABS Carré
Ducha Techo ABS Cuadrado

PR 47,21 €

ACI080A	ACI300	ACI240	ACI250
200X200X2mm	250X250X2mm	300X300X2mm	400X400X2mm

Chuveiro Teto Ultra Fino Quadrado Inox
Square S. Still Shower Head Ultra Slim
Douche Tête Inox Ultra Slim Carré
Ducha Techo Inox Ultra Slim Cuadrado

CR 39,44 €	CR 60,10 €	CR 82,65 €	CR 184,07 €
BR 71,78 €	BR 109,38 €	BR 150,42 €	BR 335,00 €
AT 71,78 €	AT 109,38 €	AT 150,42 €	AT 335,00 €
ST 78,96 €	ST 120,32 €	ST 165,46 €	ST 368,50 €
OR 100,43 €	OR 153,04 €	OR 210,47 €	OR 468,73 €
ORM 100,43 €	ORM 153,04 €	ORM 210,47 €	ORM 468,73 €
CB 100,43 €	CB 153,04 €	CB 210,47 €	CB 468,73 €
CBM 100,43 €	CBM 153,04 €	CBM 210,47 €	CBM 468,73 €
GM 100,43 €	GM 153,04 €	GM 210,47 €	GM 468,73 €
GMM 100,43 €	GMM 153,04 €	GMM 210,47 €	GMM 468,73 €

ACI080APR	ACI300PR	ACI240PR	ACI250PR
200X200X2mm	250X250X2mm	300X300X2mm	400X400X2mm

Chuveiro Teto Ultra Fino Quadrado Inox
Square S. Still Shower Head Ultra Slim
Douche Tête Inox Ultra Slim Carré
Ducha Techo Inox Ultra Slim Cuadrado

PR 52,59 €	PR 73,25 €	PR 101,42 €	PR 216,00 €

AC230	AC220
250X150X10mm	500x300x8mm

Chuveiro Teto Retangular Latão
Rectangular Brass Shower Head
Douche Tête Laiton Rectangulaire
Ducha Techo Latón Rectangular

CR 150,26 €

CR 657,36 €	AT 788,84 €
PR 788,84 €	ST 867,72 €
BR 788,84 €	

AC070G
Ø200mm

Chuveiro Teto Ø200mm Clássico Latão Cilíndrico
Round Brass Classic Shower Head Ø200mm
Douche Tête Classique Laiton Rond Ø200mm
Ducha Techo Clásica Latón Redondo Ø200mm

CR	155,89 €	AT	187,07 €	OR	261,75 €	CBM	261,75 €
PR	187,07 €	ST	205,78 €	ORM	261,75 €	GM	261,75 €
BR	187,07 €			CB	261,75 €	GMM	261,75 €

AC090B
230X160X8mm

Chuveiro Teto Oval Latão
Oval Brass Shower Head
Douche Tête Laiton Oval
Ducha Techo Latón Oval

CR	159,64 €	PR	191,57 €	BR	191,57 €	AT	191,57 €
ST	210,73 €						

AC010A
22x400mm

Braço Chuveiro Parede Curvo Cilíndrico
Round And Curved Wall Shower Arm
Bras De Douche Au Mur Rond Et Courbé
Brazo De Ducha Pared Curvo

CR	30,05 €	CB	50,46 €
PR	36,06 €	CBM	50,46 €
BR	36,06 €	GM	50,46 €
AT	36,06 €	GMM	50,46 €
ST	39,67 €		
OR	50,46 €		
ORM	50,46 €		

AC010
22x400mm

Braço Chuveiro Parede Cilíndrico
Round Wall Shower Arm
Bras De Douche Au Mur Rond
Brazo De Ducha Pared Redondo

CR	45,49 €	CB	76,38 €
PR	54,59 €	CBM	76,38 €
BR	54,59 €	GM	76,38 €
AT	54,59 €	GMM	76,38 €
ST	60,05 €	RB	91,66 €
OR	76,38 €	RBM	91,66 €
ORM	76,38 €		

AC020
25x25x400mm

Braço Chuveiro Parede Quadrado
Square Wall Shower Arm
Bras De Douche Au Mur Carré
Brazo De Ducha Pared Cuadrado

CR	60,10 €	ORM	100,91 €
PR	72,12 €	CB	100,91 €
BR	72,12 €	CBM	100,91 €
AT	72,12 €	GM	100,91 €
ST	79,33 €	GMM	100,91 €
OR	100,91 €		

AC280
22x375mm

Braço Chuveiro Parede Clássico
Classic Wall Shower Arm
Bras De Douche Au Mur Classique
Brazo De Ducha Pared Clásica

CR	65,74 €	AT	78,89 €
PR	78,89 €	ST	86,78 €
BR	78,89 €		

AC030
25x350mm

Braço Chuveiro Parede
Wall Shower Arm
Bras De Douche Au Mur
Brazo De Ducha Pared

CR	65,74 €	AT	78,89 €
PR	78,89 €	ST	86,78 €
BR	78,89 €		

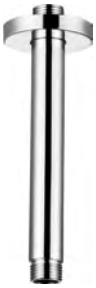

AC040
22x190mm

Braço Chuveiro Teto Cilíndrico
Round Ceiling Shower Arm
Bras De Douche Tête Rond
Brazo Ducha Techo Redondo

CR	28,17 €	CB	47,30 €
PR	33,81 €	CBM	47,30 €
BR	33,81 €	GM	47,30 €
AT	33,81 €	GMM	47,30 €
ST	37,19 €	RB	56,76 €
OR	47,30 €	RBM	56,76 €
ORM	47,30 €		

AC050
25x25x190mm

Braço Chuveiro Teto Quadrado
Square Ceiling Shower Arm
Bras De Douche Tête Carré
Brazo Ducha Techo Cuadrado

CR	37,57 €	ORM	63,08 €
PR	45,08 €	CB	63,08 €
BR	45,08 €	CBM	63,08 €
AT	45,08 €	GM	63,08 €
ST	49,59 €	GMM	63,08 €
OR	63,08 €		

AC110

Rampa Chuveiro Latão Quadrada
Brass Square Shower Rail
Barre De Douche Laiton Oval
Barra Ducha Latón Cuadrado

CR	117,20 €	ORM	196,79 €
PR	140,64 €	CB	196,79 €
BR	140,64 €	CBM	196,79 €
AT	140,64 €	GM	196,79 €
ST	154,71 €	GMM	196,79 €
OR	196,79 €		

AC100

Rampa Chuveiro Latão Cilíndrica
Brass Round Shower Rail
Barre De Douche Laiton Rond
Barra Ducha Latón Redonda

CR	105,81 €	ORM	177,66 €
PR	126,97 €	CB	177,66 €
BR	126,97 €	CBM	177,66 €
AT	126,97 €	GM	177,66 €
ST	139,67 €	GMM	177,66 €
OR	177,66 €		

AC370A

Rampa Chuveiro Completa Eco
Eco Shower Rail Complet Set
Barre De Douche Eco Complete
Barra Ducha Eco Completa

CR 35,95 €

140ECO

Coluna Telescópica Eco Chuveiro 200 ABS Cilíndrica Completa
Shower Telescopic Column Eco Complet
Colonne Telescopique Eco Complete
Columna De Ducha Telescópica Eco Completa

CR 274,57 €

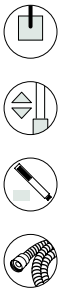

Q140ECO

Coluna Telescópica Eco Chuveiro 200 ABS Quadra Completa
Shower Telescopic Column Eco Complet
Colonne Telescopique Eco Complete
Columna De Ducha Telescópica Eco Completa

CR 299,53 €

AC170
LATÃO - BRASS - LATÓN - LAITON

Válvula Clic-Clac Normal Latão
Brass Click Clack Pop-Up Waste
Bonde Lavabo Clic-Clac Laiton
Válvula Lavabo Clic Clac Láton

CR	15,75 €	PR	18,90 €	BR	18,90 €	AT	18,90 €
ST	20,79 €						

AC180

Válvula Clic-Clac Espelho Grande Latão
Brass Large Click Clack Pop-Up Waste
Bonde Lavabo Clic-Clac Grand Laiton
Válvula Lavabo Clic Clac Grande Láton

CR	20,48 €	ST	26,37 €	CB	35,59 €	GMM	35,59 €
PR	23,97 €	OR	35,59 €	CBM	35,59 €	RB	42,71 €
BR	23,97 €	ORM	35,59 €	GM	35,59 €	RBM	42,71 €
AT	23,97 €						

AC190

Válvula Clic-Clac Quadrada Latão
Brass Square Click Clack Pop-Up Waste
Bonde Lavabo Clic-Clac Carré Laiton
Válvula Lavabo Clic Clac Cuadrado Láton

CR	25,39 €	AT	30,47 €
PR	30,47 €	ST	33,52 €
BR	30,47 €		

AC170B

Válvula Clic-Clac Sem Respiro
Brass Click Clack Pop-Up Waste Without Overflow Drain
Bonde Lavabo Clic-Clac Laiton Sans Trop-Plein
Válvula Lavabo Clic Clac Láton Sin Rebosadero

CR	22,99 €

AC180B

Válvula Clic-Clac Espelho Grande Sem Respiro
Brass Click Clack Pop-Up Waste Without Overflow Drain
Bonde Lavabo Clic-Clac Laiton Sans Trop-Plein
Válvula Lavabo Clic Clac Láton Sin Rebosadero

CR	22,13 €	CB	39,44 €
PR	26,56 €	CBM	39,44 €
BR	26,56 €	GM	39,44 €
AT	26,56 €	GMM	39,44 €
ST	29,22 €	RB	47,33 €
OR	39,44 €	RBM	47,33 €
ORM	39,44 €		

AC180C

Válvula Descarga Livre
Brass Pop-Up Waste Free Discharge
Bonde Lavabo en Laiton Livre Decharge
Válvula Descarga Libre Laton

CR	23,29 €	AT	27,95 €
PR	27,95 €	ST	30,74 €
BR	27,95 €		

AC170C

Válvula Clic-Clac Parafuso Inox
Brass Click Clack Pop-Up Waste With S. Steel Screw
Bonde Lavabo Clic-Clac Laiton Avec Vis Inox
Válvula Lavabo Clic Clac Láton Con Tornillo Inox

CR	23,63 €	ORM	53,56 €
PR	27,95 €	CB	53,56 €
BR	27,95 €	CBM	53,56 €
AT	27,95 €	GM	53,56 €
ST	30,76 €	GMM	53,56 €
OR	53,56 €		

AC980

Válvula Clic-Clac Para Banheira Com Sistema Enchimento
Bath Pop-Waste With Filling System
Bonde Bagnoir Avec Système De Remplissage
Válvula Baño Con Sistema De Llenado

CR	65,74 €	ORM	110,38 €
PR	78,89 €	CB	110,38 €
BR	78,89 €	CBM	110,38 €
AT	78,89 €	GM	110,38 €
ST	86,78 €	GMM	110,38 €
OR	110,38 €		

AC370B

Válvula Banheira Normal PVC
Normal PVC Bath Pop-Up Waste
Bonde Bagnoir PVC Normal
Válvula Baño PVC Normal

CR	45,58 €	ORM	76,53 €
PR	54,70 €	CB	76,53 €
BR	54,70 €	CBM	76,53 €
AT	54,70 €	GM	76,53 €
ST	60,17 €	GMM	76,53 €
OR	76,53 €		

AC310

Válvula Clic-Clac Banheira PVC
PVC Click Clack Bath Pop-Up Waste
Bonde Bagnoir Clic-Clac PVC
Válvula Baño Clic Clac PVC

CR	39,80 €	CB	66,82 €
PR	47,75 €	CBM	66,82 €
BR	47,75 €	GM	66,82 €
AT	47,75 €	GMM	66,82 €
ST	52,53 €	RB	80,18 €
OR	66,82 €	RBM	80,18 €
ORM	66,82 €		

AC320

Válvula Banheira Automática Cobre
Copper Automatic Bath Pop-Up Waste
Bonde Bagnoir Automatique Cuivre
Válvula Baño Automático Cobre

CR	66,03 €	AT	79,88 €
PR	79,88 €	ST	87,87 €
BR	79,88 €		

AC330

Válvula Clic-Clac Banheira Cobre
Copper Click Clack Bath Pop-Up Waste
Bonde Bagnoir Clic-Clac Cuivre
Válvula Baño Clic Clac Cobre

CR	61,86 €	AT	74,23 €
PR	74,23 €	ST	81,65 €
BR	74,23 €		

AC360

Sifão 1" 1/4" P/VDA Quadrado
Square Siphon 1" 1/4 For VDA
Siphon Carré 1" 1/4 Pour VDA
Sifón Cuadrado 1" 1/4 Para VDA

CR	59,24 €	ORM	127,51 €
PR	70,55 €	CB	127,51 €
BR	70,55 €	CBM	127,51 €
AT	70,55 €	GM	127,51 €
ST	77,62 €	GMM	127,51 €
OR	127,51 €		

AC340 | **AC350**
LONGO - LONG - LARGO

Sifão 1" 1/4 P/VDA Cilíndrico
Round Siphon 1" 1/4 For VDA
Siphon Rond 1" 1/4 Pour VDA
Sifón Redondo 1" 1/4 Para VDA

CR	35,24 €	CR	58,44 €
PR	70,13 €	PR	70,13 €
BR	70,13 €	BR	70,13 €
AT	70,13 €	AT	70,13 €
ST	77,14 €	ST	77,14 €
OR	104,15 €	OR	104,15 €
ORM	104,15 €	ORM	104,15 €
CB	104,15 €	CB	104,15 €
CBM	104,15 €	CBM	104,15 €
GM	104,15 €	GM	104,15 €
GMM	104,15 €	GMM	104,15 €
		RB	124,97 €
		RBM	124,97 €

AC341A

Sifão 1" 1/4 P/VDA Tipo S
S-Shaped Siphon 1" 1/4 For VDA
Siphon Type S 1" 1/4 Pour VDA
Sifón Tipo S 1" 1/4 Para VDA

CR 21,92 €

AC341

Sifão 1" 1/4" P/VDA Garrafa
Bottle-Shaped Siphon For VDA
Siphon Bouteille 1" 1/4 Pour VDA
Sifón Botella 1" 1/4 Para VDA

CR 20,66 €

AC140
1/2X3/8

AC140A
1/2X1/2

Torneira Esquadria Cilindrica
Round Stopcock
Robinet D'équerre Rond
Grifo de Paso Redondo

CR	13,98 €	AT	26,31 €
PR	26,31 €	ST	28,94 €
BR	26,31 €		

CR	13,98 €	ORM	36,82 €
PR	26,31 €	CB	36,82 €
BR	26,31 €	CBM	36,82 €
AT	26,31 €	GM	36,82 €
ST	28,94 €	GMM	36,82 €
OR	36,82 €		

AC160
1/2X3/8

AC160A
1/2X1/2

Torneira Esquadria Quadrada
Square Stopcock
Robinet D'équerre Carré
Grifo de Paso Cuadrado

CR	14,31 €	AT	17,30 €
PR	17,30 €	ST	19,04 €
BR	17,30 €		

CR	14,31 €	AT	17,30 €
PR	17,30 €	ST	19,04 €
BR	17,30 €		

AC251D
1/2X3/8

AC251C
1/2X1/2

Torneira Esquadria Cruzeta
Cruzeta Stopcock
Robinet D'équerre Cruzeta
Grifo de Paso Cruzeta

CR	21,96 €	AT	26,63 €
PR	26,63 €	ST	29,28 €
BR	26,63 €		

CR	21,96 €	ORM	36,82 €
PR	26,63 €	CB	36,82 €
BR	26,63 €	CBM	36,82 €
AT	26,63 €	GM	36,82 €
ST	29,28 €	GMM	36,82 €
OR	36,82 €		

AC200
1/2X3/8
C/FILTRO | WITH FILTER
AVEC FILTRE | CON FILTRO

AC210
1/2X1/2
C/FILTRO | WITH FILTER
AVEC FILTRE | CON FILTRO

AC211
1/2X3/4
S/FILTRO | WITHOUT FILTER
SANS FILTRE | SIN FILTRO

Torneira Esquadria
Stopcock
Robinet D'équerre
Clave Escuadra

CR	5,99 €	CR	6,15 €	CR	5,66 €

AC720	AC730	AC740	AC750
1/2 CURTO	1/2 LONGO	3/4 CURTO	3/4 LONGO

Castelo 1/2 De Corte Para PPR
Valve Cartridge
Montura De Corte
Cartouche

CR	6,65 €	CR	7,99 €	CR	7,99 €	CR	9,32 €
		PR	20,45 €			PR	22,23 €
		BR	20,45 €			BR	22,23 €
		AT	20,45 €			AT	22,23 €
		ST	22,50 €			ST	24,45 €
		OR	28,62 €			OR	31,10 €
		ORM	28,62 €			ORM	31,10 €
		CB	28,62 €			CB	31,10 €
		CBM	28,62 €			CBM	31,10 €
		GM	28,62 €			GM	31,10 €
		GMM	28,62 €			GMM	31,10 €
		RB	34,34 €			RB	37,32 €
		RBM	34,34 €			RBM	37,32 €

AC735

Castelo 1/2 De Corte P/PPR Longo Com Manipulo Cilindrico
1/2 Cutting Castle For Long PPR With Cylindrical Handle
Château De Coupe 1/2 Pour PPR Long Avec Poignée Cylindrique
Castillo De Corte 1/2 Para PPR Largo Con Mango Cilíndrico

CR	22,37 €	AT	40,02 €	OR	56,00 €	CBM	56,00 €
PR	40,02 €	ST	44,02 €	ORM	56,00 €	GM	56,00 €
BR	40,02 €			CB	56,00 €	GMM	56,00 €

AC760	AC770
1/2	3/4

Caixa Passador
Box Passador
Box Passador
Caja Passador

7,31 €	10,00 €

AC920A

Par Excêntrico Para Banheira Cilíndrico
Bathtub Groove On Connections
Raccordements Sur Gorge Pour Bagnoire
Par De Brazos De Fijaciòn Para Borde Bañera

CR	75,88 €	ORM	127,20 €
PR	91,06 €	CB	127,20 €
BR	91,06 €	CBM	127,20 €
AT	91,06 €	GM	127,20 €
ST	100,16 €	GMM	127,20 €
OR	127,20 €		

AC930A

Par Excêntrico Para Banheira Quadrado
Bathtub Groove On Connections
Raccordements Sur Gorge Pour Bagnoire
Par De Brazos De Fijaciòn Para Borde Bañera

CR	108,41 €	ORM	182,03 €
PR	130,10 €	CB	182,03 €
BR	130,10 €	CBM	182,03 €
AT	130,10 €	GM	182,03 €
ST	143,10 €	GMM	182,03 €
OR	182,03 €		

AC1095

Campânula Distribuidor Misturadora 2 Vias
Increase For Concealed 2 Way Distributor
Augmenter Distributeur 2 Voies Encastré
Extensión del Distribuidor 2 Vias Empotra

CR	21,97 €	ORM	36,89 €
PR	26,36 €	CB	36,89 €
BR	26,36 €	CBM	36,89 €
AT	26,36 €	GM	36,89 €
ST	29,00 €	GMM	36,89 €
OR	36,89 €		

AC1096

AC1810
DISTRIBUIDOR
DISTRIBUTOR
DISTRIBUTEUR
DISTRIBUIDOR

Miolo Aumento Cartucho Embutidos
Core Extension For Built-In
Noyau Rallonge Pour Encastré
Núcleo Extensión Para Embutidos

11,65 €	11,65 €

100160

Copo Cartucho Embutidos Alto
Entension For Built-In
Rallonge Pour Encastré
Extensión Para Empotrados

CR	18,97 €	ORM	32,36 €
PR	22,63 €	CB	32,36 €
BR	22,63 €	CBM	32,36 €
AT	22,63 €	GM	32,36 €
ST	24,90 €	GMM	32,36 €
OR	32,36 €		

AC1450

Chuveiro Mão 3 Posições Moon
Hand Shower 3 Funtions Moon
Douchette A Main 3 Functions Moon
Ducha De Mano 3 Funciones Moon

CR 7,73 €

AC420

Chuveiro Mão 3 Posições "Sistema Ar/Água"
Hand Shower 3 Funtions
Douchette À Main 3 Fonctions
Ducha De Mano 3 Funciones

CR 17,97 €

AC430

Chuveiro Mão 4 Posições
Hand Shower 4 Funtions
Douchette À Main 4 Fonctions
Ducha De Mano 4 Funciones

CR 17,97 €

AC381

Chuveiro Mão Quadrado Com Anti-Calcário
Anti Limescale Hand Shower
Douchette À Main Avec Anti Calcaire
Ducha De Mano Con Anti Calcário

CR	18,64 €

AC381PR

Chuveiro Mão Quadrado Preto
Black Hand Shower
Douchette À Main Noir
Ducha De Mano Negro

PR	23,73 €

AC381A

Chuveiro Mão Quadrado Latão
Brass Hand Shower
Douchette À Main Laiton
Ducha De Mano Latón

CR	36,93 €	ORM	62,00 €
PR	44,31 €	CB	62,00 €
BR	44,31 €	CBM	62,00 €
AT	44,31 €	GM	62,00 €
ST	48,75 €	GMM	62,00 €
OR	62,00 €		

AC391

Chuveiro Mão Cilíndrico
Hand Shower
Douchette À Main
Ducha De Mano

CR	12,32 €

AC391PR

Chuveiro Mão Cilíndrico Preto
Black Hand Shower
Douchette À Main Noir
Ducha De Mano Negro

PR	19,32 €

AC391A

Chuveiro Mão Cilíndrico Latão
Brass Hand Shower
Douchette À Main Laiton
Ducha De Mano Latón

CR	35,61 €	CB	59,79 €
PR	42,73 €	CBM	59,79 €
BR	42,73 €	GM	59,79 €
AT	42,73 €	GMM	59,79 €
ST	47,01 €	RB	71,75 €
OR	59,79 €	RBM	71,75 €
ORM	59,79 €		

AC440

Chuveiro Mão Sanita/Bidé Shut-Off
Shut-Off Hand Shower
Douchette À Main Shut-Off
Ducha De Mano Shut-Off

CR	48,42 €	CB	81,30 €
PR	58,10 €	CBM	81,30 €
BR	58,10 €	GM	81,30 €
AT	58,10 €	GMM	81,30 €
ST	63,91 €	RB	97,56 €
OR	81,30 €	RBM	97,56 €
ORM	81,30 €		

AC440A

Chuveiro Mão Sanita/Bidé Shut-Off
Shut-Off Hand Shower
Douchette À Main Shut-Off
Ducha De Mano Shut-Off

CR	53,86 €	ORM	90,43 €
PR	64,63 €	CB	90,43 €
BR	64,63 €	CBM	90,43 €
AT	64,63 €	GM	90,43 €
ST	71,10 €	GMM	90,43 €
OR	90,43 €		

AC440B

Chuveiro Mão Sanita/Bidé
Hand Shower
Douchette À Main
Ducha De Mano

CR	32,64 €	ORM	54,80 €
PR	39,17 €	CB	54,80 €
BR	39,17 €	CBM	54,80 €
AT	39,17 €	GM	54,80 €
ST	43,08 €	GMM	54,80 €
OR	54,80 €		

AC413

Chuveiro ABS Bracara Branco E Cromo
ABS Hand Shower Bracara - White And Chrome
Douchette À Main ABS Bracara - Blanc Et Chrome
Ducha De Mano ABS Bracara - Blanco y Cromo

CR 24,63 €

AC450

Chuveiro Mão Retangular Com Anti-Calcário
Anti Limescale Hand Shower
Douchette À Main Avec Anti Calcaire
Ducha De Mano Con Anti Calcário

CR 11,65 €

AC400

Chuveiro Mão Retangular Plus Com Anti-Calcário
Anti Limescale Hand Shower
Douchette À Main Avec Anti Calcaire
Ducha De Mano Con Anti Calcário

CR 14,31 €

AC2180

Chuveiro De Mão Latão Timeless
Timeless Brass Hand Shower
Douchette À Main En Laiton Timeless
Ducha De Mano De Latón Timeless

CR	81,38 €	CB	136,63 €
PR	97,65 €	CBM	136,63 €
BR	97,65 €	GM	136,63 €
AT	97,65 €	GMM	136,63 €
ST	107,42 €	RB	163,96 €
OR	136,63 €	RBM	163,96 €
ORM	136,63 €		

AC400A

Chuveiro Mão Retangular 3 Funções ABS
Hand Shower 3 Functions
Douchette À Main 3 Fonctions
Ducha De Mano 3 Funciones

CR 26,63 €

AC1970

Chuveiro Mão Elegance
Hand Shower Elegance
Douchette À Main Elegance
Ducha De Mano Elegance

CR	30,92 €	ORM	51,92 €
PR	37,11 €	CB	51,92 €
BR	37,11 €	CBM	51,92 €
AT	37,11 €	GM	51,92 €
ST	40,82 €	GMM	51,92 €
OR	51,92 €		

AC2100

Chuveiro De Mão Retangular Preto Mate 1 Função
Matte Black Rectangular Hand Shower 1 Position
Douchette Rectangulaire Noir Mat 1 Position
Ducha De Mano Rectangular Negra Mate 1 Posición

PR 43,58 €

AC1750

Chuveiro Mão Preto Mate 1 Função ABS
Hand Shower Matt Black 1 Function |
Douchette À Main Noir Matt 1 Fonction |
Ducha De Mano Negro Mate 1 Funcione

PR 42,60 €

AC1760

Chuveiro Mão Preto Mate 3 Funções ABS
Hand Shower Matt Black 3 Functions |
Douchette À Main Noir Matt 3 Fonctions | Ducha De Mano Negro Mate 3 Funciones

PR 63,90 €

AC1770

Chuveiro Mão 3 Funções Star
Hand Shower 3 Functions Star
Douchette À Main 3 Fonctions Star |
Ducha De Mano 3 Funciones Star

CR 19,97 €

35

AC540C

Cartucho 35 Energy Saving Cold Open
Cartridge 35 Energy Save Cold Open
Cartouche 35 Économie D'énergie Ouverture À Froid
Cartucho 35 Ahorro De Energía Apertura En Frío

11,47 €

AC560

Distribuidor 3/4 Vias
3/4 Way Distributor
Distributeur 3/4 Voies
Distribuidor 3/4Vias

14,97 €

25

AC550

Cartucho 25mm Normal
Normal Cartridge 25mm
Cartouche Normal 25mm
Cartucho 25 Normal

11,47 €

35

AC540A

Cartucho 35mm Normal
Normal Cartridge 35mm
Cartouche Normal 35mm
Cartucho Normal 35mm

11,47 €

25L

AC570

Cartucho 25mm Plan
Plan Cartridge 25mm
Cartouche Plan 25mm
Cartucho Plan 25mm

12,08 €

25L

AC570A

Cartucho 25 Urban
Urban Cartridge 25mm
Cartouche Urban 25mm
Cartucho Urban 25mm

12,08 €

25L

AC570B

Cartucho 25 Vedação Superior
Cartridge 25 Top Seal
Cartouche 25 Joint Supérieur
Cartucho 25 Sello Superior

12,08 €

25P

AC520

Cartucho 25mm Progressivo
Pogressive Cartridge 25mm
Cartouche Progressive 25mm
Cartucho Progresivo 25mm

17,15 €

35L

AC510A

Cartucho 40mm
Cartridge 40mm
Cartouche 40mm
Cartucho 40mm

9,66 €

35P

AC1060

Cartucho Ø 35 Água Livre
Free Flow Cartridge 35mm
Cartouche 35mm Libre Circulation
Cartucho 35mm Flujo Libre

11,35 €

35P

AC1340

Cartucho 35mm Progressivo
Pogressive Cartridge 35mm
Cartouche Progressive 35mm
Cartucho Progresivo 35mm

21,25 €

35

AC1480

Cartucho Ø 30 Água Livre
Cartridge 30mm
Cartouche 30mm
Cartucho 30mm

11,41 €

35

AC1510

Cartucho 35 Duo - Junta Superior
35 Duo Cartridge - Upper Joint
Cartouche Duo 35 - Joint Supérieur
35 Cartucho Duo - Junta Superior

17,51 €

35P

AC1660

Cartucho 35 Progressivo Bia
Cartridge 35 Progressive Bia
Cartridge 35 Progressive Bia
Cartucho 35 Progresivo Bia

20,02 €

25L

AC1730

Cartucho 25 Monocomando Star
Cartridge 25 Single Star
Cartouche 25 Star
Cartucho 25 Star

14,49 €

35

AC1820

Cartucho 35mm Mirror Cozinhas
Kitchen Cartridge 35mm Mirror
Cartouche 35mm Mirror Cuisine
Cartucho 35mm Mirror Fragadero

13,89 €

40R

AC1860

Cartucho 40mm Mirror Cozinhas
Kitchen Cartridge 40mm Mirror
Cartouche 40mm Mirror Cuisine
Cartucho 40mm Mirror Fragadero

14,49 €

35

AC1870

Cartucho 40 BSD Banheira Moon
Cartridge 40 BSD Bathtub Moon Inverter Integrated
Cartouche 40 BSD Baignoire Moon Inverter Intégrée
Cartucho 40 BSD Bañera Moon Inversor Integrado

20,29 €

AC1900

Válvula Clic On/Off Fit Fsg D6
Fit Fsg D6 On / Off Clic Valve
Valve Clic On / Off Fsg D6
Válvula Clic On/Off Fit Fsg D6

24,15 €

AC1940

Cartucho Termostático TE Mini Kerox
Mini Thermostatic Cartridge Kerox
Mini Cartouche Thermostatique Kerox
Mini Cartucho Termostatico Kerox

59,89 €

AC1170

Cartucho Termostático
Thermostatic Cartridge
Cartouche Thermostatique
Cartucho Termostático

59,89 €

AC2140

Válvula On/Off Fit Fsg D8 Volume Control
On/Off Fit Fsg D8 Volume Control Valve
Valve De Contrôle De Volume On/Off Fit Fsg D8
Válvula De Control De Volumen On/Off Fit Fsg D8

24,68 €

AC1180

Distribuidor Misturadora Termostática
Distributor Thermostatic Mixer
Distributeur Mitigeur Thermostatique
Distribuidor Monomando Termostático

29,95 €

AC1350

Cartucho Termostático Com Abertura E Fecho
Thermostatic Cartridge With Device To Regulate
Cartouche Thermostatique Avec Dispositif De Réglementation
Cartucho Termostático Con Dispositivo De Regulación

81,87 €

AC1840

Distribuidor 25 2 Vias
2 Way Distributor 25mm
Distributeur 2 Voies 25mm
Distribuidor 2 Vias 25mm

15,21 €

AC1360

Castelo Cerámico 1/2" 1/4 Volta
Ceramic Valve 1/2" 1/4 Turn
Tête Céramique 1/2" 1/4 Turn
Montura Cerámica 1/2" 1/4 Vuelta

7,00 €

AC1910

Perlator M24*1 5 l/min.
Aerator M24*1 5 l/min.
Aérateur M24*1 5 l/min.
Aireador M24*1 5 l/min.

4,00 €

AC850A 5 l/m

Perlator M16,5*1 Quadra / Slim 5 l/min
Aerator M16,5*1 Quadra / Slim 5 l/min
Aérateur M16,5*1 Quadra / Slim 5 l/min
Aireador M16,5*1 Quadra / Slim 5 l/min

5,33 €

AC850C 20 l/m

Perlator M16,5*1 Quadra / Slim 20 l/min
Aerator M16,5*1 Quadra / Slim 20 l/min
Aérateur M16,5*1 Quadra / Slim 20 l/min
Aireador M16,5*1 Quadra / Slim 20 l/min

5,33 €

AC890

Perlator Retangular Urban
Rectangular Aerator Urban
Aérateur Rectangulaire Urban
Aireador Rectangular Urban

15,64 €

5 l/m

AC880 22 l/m

Perlator 22,5*1 Banheira 22 l/min
Aerator M22,5*1 Bath 22 l/min
Aérateur M22,5*1 Baignoir 22 l/min
Aireador M22,5*1 Bañera 22 l/min

5,66 €

AC880A 5 l/m

Perlator 22,5*1 / 5 l/min
Aerator M22,5*1 / 5 l/min
Aérateur M22,5*1 / 5 l/min
Aireador M22,5*1 / 5 l/min

5,66 €

AC1320

Perlator M24*1 7 l/min Slim
Aerator M24*1 7 l/min Slim
Aérateur M24*1 7 l/min Slim
Aireador M24*1 7 l/min Slim

4,00 €

AC1440 5 l/m

Perlator M18*1 Cilindrico 5 l/min
Aerator M18*1 Cilindrico 5 l/min
Aérateur M18*1 Cilindrico 5 l/min
Aireador M18*1 Cilindrico 5 l/min

5,33 €

AC1440A 20 l/m

Perlator M18*1 Cilindrico 20 l/min
Aerator M18*1 Cilindrico 20 l/min
Aérateur M18*1 Cilindrico 20 l/min
Aireador M18*1 Cilindrico 20 l/min

5,33 €

AC1090

Perlator M24*1 Banheira 22/25 l/min
Aerator M24*1 Bath 22/25 l/min
Aérateur M24*1 Baignoir 22/25 l/min
Aireador M24*1 Bañera 22/25 l/min

3,66 €

AC1310

Perlator M20*1
Aerator M20*1
Aérateur M20*1
Aireador M20*1

6,28 €

AC1980

Perlator 24*1 Cozinha Bia
Aerator M24*1 Bia Kitchen
Aérateur M24*1 Cuisine Bia
Aireador M24*1 Fragadero Bia

5,68 €

AC2160

Perlator Slim Spray ITR SSR M24
Slim Spray ITR SSR Aerator M24
Aérateur Slim Spray ITR SSR M24
Aireador Slim Spray ITR SSR M24

11,55 €

AC1930

Limitador De Caudal Chuveiro 9.5 l/min.
Shower Flow Limiter 9.5 l/min.
Limiteur De Débit De Douche 9,5 l/min.
Limitador De Caudal De Ducha 9.5 l/min.

6,04 €

AC850B
16,5*1

AC850D
21,5*1

Chave P/Perlator
Aerator Key
Clé P/ Aérateur
Llave P/ Aireador

2,42 € | 2,42 €

AC1090A

Chave P/Perlator 24*1
Aerator Key 24*1
Clé P/ Aérateur 24*1
Llave P/ Aireador 24*1

2,42 €

AC840

Kit Ligação M10*3/8 Com Fixação Para Monocomando
M10*3/8 Connection Kit With Fixing For Mixer
Kit Connexion M10*3/8 Avec Fixation Pour Mitigeur
Kit Conexión M10*3/8 Con Fijación Para Monomando

13,32 €

AC800A

Ligação Chuveiro 1,70m
Shower Hose 1,70m
Flexible Douche 1,70m
Flexo Ducha 1,70m

CR 11,98 € AT 25,86 €

AC780

Ligação Banheira/Duche Cromolux 1,70m
Chromolux Bath/Shower Hose 1,70m
Flexible Baignoire/Douche Chromolux 1,70m
Flexo Baño/Ducha Chromolux 1,70m

CR 22,63 €

AC780PR

Ligação Banheira/Duche Cromolux 1,70m Preto
Black Chromolux Bath/Shower Hose 1,70m
Flexible Baignoire/Douche Chromolux 1,70m Noir
Flexo Baño/Ducha Chromolux 1,70m Negro

PR 27,16 €

AC780BR

Ligação Banheira/Duche Cromolux 1,70m Branco
White Chromolux Bath/Shower Hose 1,70m
Flexible Baignoire/Douche Chromolux 1,70m Blanc
Flexo Baño/Ducha Chromolux 1,70m Blanco

BR 27,16 €

AC780ST

Ligação Banheira/Duche Cromolux 1,70m Satinox
Satinox Chromolux Bath/Shower Hose 1,70m
Flexible Baignoire/Douche Chromolux 1,70m Satinox
Flexo Baño/Ducha Chromolux 1,70m Satinox

ST 29,87 €

AC780OR

Ligação Banheira/Duche Cromolux 1,70m Dourado
Gold Chromolux Bath/Shower Hose 1,70m
Flexible Baignoire/Douche Chromolux 1,70m Doré
Flexo Baño/Ducha Chromolux 1,70m Dorado

OR 71,97 €

AC780ORM

Ligação Banheira/Duche Cromolux 1,70m Dourado Mate
Gold Matt Chromolux Bath/Shower Hose 1,70m
Flexible Baignoire/Douche Chromolux 1,70m Doré Mat
Flexo Baño/Ducha Chromolux 1,70m Dorado Mate

ORM 71,97 €

AC780CB

Ligação Banheira/Duche Cromolux 1,70m Cobre
Copper Chromolux Bath/Shower Hose 1,70m
Flexible Baignoire/Douche Chromolux 1,70m Cuivre
Flexo Baño/Ducha Chromolux 1,70m Cobre

CB 71,97 €

AC780CBM

Ligação Banheira/Duche Cromolux 1,70m Cobre Mate
Copper Matt Chromolux Bath/Shower Hose 1,70m
Flexible Baignoire/Douche Chromolux 1,70m Cuivre Mat
Flexo Baño/Ducha Chromolux 1,70m Cobre Mate

CBM 71,97 €

AC780GM

Ligação Banheira/Duche Cromolux 1,70m Gunmetal
Gunmetal Chromolux Bath/Shower Hose 1,70m
Flexible Baignoire/Douche Chromolux 1,70m Gunmetal
Flexo Baño/Ducha Chromolux 1,70m Gunmetal

GM 71,97 €

AC780GMM

Ligação Banheira/Duche Cromolux 1,70m Gunmetal Mate
Gunmetal Matt Chromolux Bath/Shower Hose 1,70m
Flexible Baignoire/Douche Chromolux 1,70m Gunmetal Mat
Flexo Baño/Ducha Chromolux 1,70m Gunmetal Mate

GMM 71,97 €

ORM (PVD) **DOURADO M.** | GOLD M. | DORÉ M. | DORADO M. **CB (PVD)** **COBRE** | COPPER | CUIVRE | COBRE **CBM (PVD)** **COBRE M.** | COPPER M. | CUIVRE M. | COBRE M. **GM (PVD)** **GUNMETAL** GUNMETAL **GMM (PVD)** **GUNMETAL M.** GUNMETAL M. **RB (PVD)** **RAINBOW** RAINBOW **RBM (PVD)** **RAINBOW M.** RAINBOW M.

AC842

Ligação Flexível Sanita/Bidé 1,20m
Flexible Hose Toilet/Bidet 1,20m
Flexible Bidet/Toilette 1,20m
Flexo Bidé/Inodoro 1,20m

CR 10,65 €

AC842PR

Ligação Sanita/Bidé Cromolux 1,20m Preto
Black Chromolux Toilet/Bidet Hose 1,20m
Flexible Bidet/Toilette Chromolux 1,20m Noir
Flexo Bidé/Inodoro Chromolux 1,20m Negro

PR 22,63 €

AC842BR

Ligação Sanita/Bidé Cromolux 1,20m Branco
White Chromolux Toilet/Bidet Hose 1,20m
Flexible Bidet/Toilette Chromolux 1,20m Blanc
Flexo Bidé/Inodoro Chromolux 1,20m Blanco

BR 22,63 €

AC842ST

Ligação Sanita/Bidé Cromolux 1,20m Satinox
Satinox Chromolux Toilet/Bidet Hose 1,20m
Flexible Bidet/Toilette Chromolux 1,20m Satinox
Flexo Bidé/Inodoro Chromolux 1,20m Satinox

ST 24,90 €

AC842OR

Ligação Sanita/Bidé Cromolux 1,20m Dourada
Gold Chromolux Toilet/Bidet Hose 1,20m
Flexible Bidet/Toilette Chromolux 1,20m Doré
Flexo Bidé/Inodoro Chromolux 1,20m Dorado

OR 71,97 €

AC842ORM

Ligação Sanita/Bidé Cromolux 1,20m Dourado
Gold Matt Chromolux Toilet/Bidet Hose 1,20m
Flexible Bidet/Toilette Chromolux 1,20m Doré Mat
Flexo Bidé/Inodoro Chromolux 1,20m Dorado Mate

ORM 71,97 €

AC842CB

Ligação Sanita/Bidé Cromolux 1,20m Cobre
Copper Chromolux Toilet/Bidet Hose 1,20m
Flexible Bidet/Toilette Chromolux 1,20m Cuivre
Flexo Bidé/Inodoro Chromolux 1,20m Cobre

CB 71,97 €

AC842CBM

Ligação Sanita/Bidé Cromolux 1,20m Cobre Mate
Copper Matt Chromolux Toilet/Bidet Hose 1,20m
Flexible Bidet/Toilette Chromolux 1,20m Cuivre Mat
Flexo Bidé/Inodoro Chromolux 1,20m Cobre Mate

CBM 71,97 €

AC842GM

Ligação Sanita/Bidé Cromolux 1,20m Gunmetal
Gunmetal Chromolux Toilet/Bidet Hose 1,20m
Flexible Bidet/Toilette Chromolux 1,20m Gunmetal
Flexo Bidé/Inodoro Chromolux 1,20m Gunmetal

GM 71,97 €

AC842GMM

Ligação Sanita/Bidé Cromolux 1,20m Gunmetal Mate
Gunmetal Matt Chromolux Toilet/Bidet Hose 1,20m
Flexible Bidet/Toilette Chromolux 1,20m Gunmetal Mat
Flexo Bidé/Inodoro Chromolux 1,20m Gunmetal Mate

GMM 71,97 €

AC781

Ligação Banheira/Duche 1,70m Silicone Cromado
Silicone Bath/Shower Hose 1,70m
Flexible Baignoire/Douche Silicone 1,70m
Flexo Baño/Ducha Silicone 1,70m

CR 33,71 €

AC781PR

Ligação Banheira/Duche 1,70m Silicone Preto
Black Silicone Bath/Shower Hose 1,70m
Flexible Baignoire/Douche Silicone 1,70m Noir
Flexo Baño/Ducha Silicone 1,70m Negro

PR 39,97 €

AC781BR

Ligação Banheira/Duche 1,70m Silicone Branco
White Silicone Bath/Shower Hose 1,70m
Flexible Baignoire/Douche Silicone 1,70m Blanc
Flexo Baño/Ducha Silicone 1,70m Blanco

BR 39,97 €

AC781AT

Ligação Banheira/Duche 1,70m Silicone Antracite
Anthracite Silicone Bath/Shower Hose 1,70m
Flexible Baignoire/Douche Silicone 1,70m Anthracite
Flexo Baño/Ducha Silicone 1,70m Antracita

AT 39,97 €

AC781ST

Ligação Banheira/Duche 1,70m Silicone Satinox
Satinox Silicone Bath/Shower Hose 1,70m
Flexible Baignoire/Douche Silicone 1,70m Satinox
Flexo Baño/Ducha Silicone 1,70m Satinox

ST 43,96 €

AC781OR

Ligação Banheira/Duche 1,70m Silicone Dourado
Gold Silicone Bath/Shower Hose 1,70m
Flexible Baignoire/Douche Silicone 1,70m Doré
Flexo Baño/Ducha Silicone 1,70m Dorado

OR 55,92 €

AC781ORM

Ligação Banheira/Duche 1,70m Silicone Dourado Mate
Gold Matt Silicone Bath/Shower Hose 1,70m
Flexible Baignoire/Douche Silicone 1,70m Doré Mat
Flexo Baño/Ducha Silicone 1,70m Dorado Mate

ORM 55,92 €

AC781CB

Ligação Banheira/Duche 1,70m Silicone Cobre
Copper Silicone Bath/Shower Hose 1,70m
Flexible Baignoire/Douche Silicone 1,70m Cuivre
Flexo Baño/Ducha Silicone 1,70m Cobre

CB 55,92 €

ORM (PVD) **DOURADO M.** | GOLD M. | DORÉ M. | DORADO M. **CB (PVD)** **COBRE** | COPPER | CUIVRE | COBRE **CBM (PVD)** **COBRE M.** | COPPER M. | CUIVRE M. | COBRE M. **GM (PVD)** **GUNMETAL** GUNMETAL **GMM (PVD)** **GUNMETAL M.** GUNMETAL M. **RB (PVD)** **RAINBOW** RAINBOW **RBM (PVD)** **RAINBOW M.** RAINBOW M.

AC781CBM

Ligação Banheira/Duche 1,70m Silicone Cobre Mate
Copper Matt Silicone Bath/Shower Hose 1,70m
Flexible Baignoire/Douche Silicone 1,70m Cuivre Mat
Flexo Baño/Ducha Silicone 1,70m Cobre Mate

CBM 55,92 €

AC781GM

Ligação Banheira/Duche 1,70m Silicone Gunmetal
Gunmetal Silicone Bath/Shower Hose 1,70m
Flexible Baignoire/Douche Silicone 1,70m Gunmetal
Flexo Baño/Ducha Silicone 1,70m Gunmetal

GM 55,92 €

AC781GMM

Ligação Banheira/Duche 1,70m Silicone Gunmetal Mate
Gunmetal Matt Silicone Bath/Shower Hose 1,70m
Flexible Baignoire/Douche Silicone 1,70m Gunmetal Mat
Flexo Baño/Ducha Silicone 1,70m Gunmetal Mate

GMM 55,92 €

AC781RB

Ligação Banheira/Duche 1,70m Silicone Rainbow
Rainbow Silicone Bath/Shower Hose 1,70m
Flexible Baignoire/Douche Silicone 1,70m Rainbow
Flexo Baño/Ducha Silicone 1,70m Rainbow

RB 67,10 €

AC781RBM

Ligação Banheira/Duche 1,70m Silicone Rainbow Mate
Rainbow Matt Silicone Bath/Shower Hose 1,70m
Flexible Baignoire/Douche Silicone 1,70m Rainbow Mat
Flexo Baño/Ducha Silicone 1,70m Rainbow Mate

RBM 67,10 €

AC855

Ligação Sanita/Bidé Silicone 1,20m Cromado
SiliconeToilet/Bidet Hose 1,20m
Flexible Bidet/Toilette Silicone 1,20m
Flexo Bidé/Inodoro Silicona1,20m

CR 67,10 €

AC855PR

Ligação Sanita/Bidé Silicone 1,20m Preto
Black SiliconeToilet/Bidet Hose 1,20m
Flexible Bidet/Toilette Silicone 1,20m Noir
Flexo Bidé/Inodoro Silicona1,20m NegroR

PR 35,81 €

AC855BR

Ligação Sanita/Bidé Silicone 1,20m Branco
White SiliconeToilet/Bidet Hose 1,20m
Flexible Bidet/Toilette Silicone 1,20m Blanc
Flexo Bidé/Inodoro Silicona1,20m Blanco

BR 35,81 €

AC855AT

Ligação Sanita/Bidé Silicone 1,20m Antracite
Anthracite SiliconeToilet/Bidet Hose 1,20m
Flexible Bidet/Toilette Silicone 1,20m Anthracite
Flexo Bidé/Inodoro Silicona1,20m Antracita

AT 35,81 €

AC855ST

Ligação Sanita/Bidé Silicone 1,20m Satinox
Satinox SiliconeToilet/Bidet Hose 1,20m
Flexible Bidet/Toilette Silicone 1,20m Satinox
Flexo Bidé/Inodoro Silicona1,20m Satinox

ST 39,39 €

AC855OR

Ligação Sanita/Bidé Silicone 1,20m Dourado
Gold SiliconeToilet/Bidet Hose 1,20m
Flexible Bidet/Toilette Silicone 1,20m Doré
Flexo Bidé/Inodoro Silicona1,20m Dorado

OR 50,10 €

AC855ORM

Ligação Sanita/Bidé Silicone 1,20m Dourado Mate
Gold Matt SiliconeToilet/Bidet Hose 1,20m
Flexible Bidet/Toilette Silicone 1,20m Doré Mat
Flexo Bidé/Inodoro Silicona1,20m Dorado Mate

ORM 50,10 €

AC855CB

Ligação Sanita/Bidé Silicone 1,20m Cobre
Copper SiliconeToilet/Bidet Hose 1,20m
Flexible Bidet/Toilette Silicone 1,20m Cuivre
Flexo Bidé/Inodoro Silicona1,20m Cobre

CB 50,10 €

AC855CBM

Ligação Sanita/Bidé Silicone 1,20m Cobre Mate
Copper Matt SiliconeToilet/Bidet Hose 1,20m
Flexible Bidet/Toilette Silicone 1,20m Cuivre Mat
Flexo Bidé/Inodoro Silicona1,20m Cobre Mate

CBM 50,10 €

AC855GM

Ligação Sanita/Bidé Silicone 1,20m Gunmetal
Gunmetal SiliconeToilet/Bidet Hose 1,20m
Flexible Bidet/Toilette Silicone 1,20m Gunmetal
Flexo Bidé/Inodoro Silicona1,20m Gunmetal

GM 50,10 €

AC855GMM

Ligação Sanita/Bidé Silicone 1,20m Gunmetal Mate
Gunmetal Matt SiliconeToilet/Bidet Hose 1,20m
Flexible Bidet/Toilette Silicone 1,20m Gunmetal Mat
Flexo Bidé/Inodoro Silicona1,20m Gunmetal Mate

GMM 50,10 €

AC855RB

Ligação Sanita/Bidé Silicone 1,20m Rainbow
Rainbow SiliconeToilet/Bidet Hose 1,20m
Flexible Bidet/Toilette Silicone 1,20m Rainbow
Flexo Bidé/Inodoro Silicona1,20m Rainbow

RB 60,13 €

AC855RBM

Ligação Sanita/Bidé Silicone 1,20m Rainbow Mate
Rainbow Matt SiliconeToilet/Bidet Hose 1,20m
Flexible Bidet/Toilette Silicone 1,20m Rainbow Mat
Flexo Bidé/Inodoro Silicona1,20m Rainbow Mate

RMB 60,13 €

AC849

Ligação Monocomando Banheira 3 Furos 2m
Hose For 3 Hole Bath Mixer 2m
Flexible Pour Mitigeur Baignoir 3 Trous 2m
Flexo Para Monomando Baño 3 Agujeros 2m

CR 21,55 €

AC1330

Ligação Monoc. Cozinha Extensivel 1,5m
Flexible Hose For Extensible Sink Mixer 1,5m
Flexible Pour Mitigeur Cuisine Extractible 1,5m
Flexo Para Monomando Cocina Extraíble 1,5m

CR 19,97 €

AC910

Sistema Antigota Banheira 3 Furos
Anti-Drop Shower Hose Devise For 3 Hole Bath Mixer
Système Anti Chute Pour Mitigeur Baignoir 3 Trous
Sistema Anti Drop Para Monomando Baño 3 Agujeros

247,62 €

100819

Distribuidor Para Coluna Cilindrica
Distributor For Cylindrical Column
Distributeur De Colonne Cilindrica
Distribuidor Para Columna Cilindrica

CR 25,88 €

AC1400

Tomada De Água Quadrada
Water Intake
Support Mural Avec Prise D'eau
Soporte Ducha Mural Con Toma De Agua

CR	31,29 €	ORM	52,44 €
PR	37,28 €	CB	52,44 €
BR	37,28 €	CBM	52,44 €
AT	37,28 €	GM	52,44 €
ST	41,01 €	GMM	52,44 €
OR	52,44 €		

AC1390

Tomada De Água Cilindrica
Water Intake
Support Mural Avec Prise D'eau
Soporte Ducha Mural Con Toma De Agua

CR	28,62 €	ORM	47,99 €
PR	34,35 €	CB	47,99 €
BR	34,35 €	CBM	47,99 €
AT	34,35 €	GM	47,99 €
ST	37,78 €	GMM	47,99 €
OR	47,99 €		

100877

Distribuidor Para Coluna
Distributor For Column
Distributeur De Colonne
Distribuidor Para Columna

CR	36,81 €

AC480
ABS

AC480A
BRASS

Suporte Chuveiro Parede Cilíndrico
Cylindrical Wall Shower Support
Support De Douche Mural Cilindrico
Soporte Chuveiro Pared Cilindrico

CR	9,32 €	CR	40,93 €	ORM 69,17 €
PR	13,89 €	PR	49,12 €	CB 69,17 €
		BR	49,12 €	CBM 69,17 €
		AT	49,12 €	GM 69,17 €
		ST	54,04 €	GMM 69,17 €
		OR	69,17 €	

AC470
ABS

AC470A
BRASS

Suporte Chuveiro Parede Quadra
Quadra Wall Shower Support
Support De Douche Mural Quadra
Soporte Chuveiro Pared Cuadra

CR	10,65 €	CR	33,94 €	ORM 56,91 €
PR	15,09 €	PR	40,73 €	CB 56,91 €
		BR	40,73 €	CBM 56,91 €
		AT	40,73 €	GM 56,91 €
		ST	44,81 €	GMM 56,91 €
		OR	56,91 €	

AC5066

Doseador De Cozinha Embutir
Concealed Kitchen Liquid Dispenser
Doseur Intégreé Pour La Cuisine
Dispensador De Líquido Cocina Embutido

CR	42,05 €	AT	50,45 €	OR	69,95 €	ORM	69,95 €
PR	50,45 €	ST	55,48 €	CB	69,95 €	CBM	69,95 €
BR	50,45 €			GM	69,95 €	GMM	69,95 €

ACESSÓRIOS DE BANHO

BATH ACCESSORIES | ACCESSOIRES BAIN | ACCESORIOS BAÑO

ESQUADRO

THR001

Toalheiro Banheira
Bath Towel Rail
Porte Serviette Baignoir
Toallero Baño

CR	98,52 €	ORM	165,12 €
PR	118,48 €	CB	165,12 €
BR	118,48 €	CBM	165,12 €
AT	118,48 €	GM	165,12 €
ST	130,33 €	GMM	165,12 €
OR	165,12 €		

THR002

Toalheiro Lavatório
Washbasin Towel Rail
Porte Serviette Lavabo
Toallero Lavabo

CR	85,87 €	ORM	143,93 €
PR	102,50 €	CB	143,93 €
BR	102,50 €	CBM	143,93 €
AT	102,50 €	GM	143,93 €
ST	112,76 €	GMM	143,93 €
OR	143,93 €		

THR003

Toalheiro Bidé
Bidet Towel Rail
Porte Serviette Bidet
Toallero Bidé

CR	71,89 €	ORM	120,50 €
PR	86,53 €	CB	120,50 €
BR	86,53 €	CBM	120,50 €
AT	86,53 €	GM	120,50 €
ST	95,19 €	GMM	120,50 €
OR	120,50 €		

THR008

Toalheiro Bidé Fechado
Towel Ring
Porte Serviette Anneau
Toallero Anilla

CR	83,53 €	ORM	140,58 €
PR	99,85 €	CB	140,58 €
BR	99,85 €	CBM	140,58 €
AT	99,85 €	GM	140,58 €
ST	109,83 €	GMM	140,58 €
OR	140,58 €		

THR007

Toalheiro Chão
Standing Towel Holder
Porte Serviette Sur Pied
Toallero De Pie

CR	411,29 €	ORM	690,56 €
PR	493,54 €	CB	690,56 €
BR	493,54 €	CBM	690,56 €
AT	493,54 €	GM	690,56 €
ST	542,90 €	GMM	690,56 €
OR	690,56 €		

THR011

Prateleira Lavatório Em Vidro
Glass Shelf
Tablette En Vetre
Repisa De Vidrio

CR	138,45 €	ORM	232,07 €
PR	166,41 €	CB	232,07 €
BR	166,41 €	CBM	232,07 €
AT	166,41 €	GM	232,07 €
ST	183,04 €	GMM	232,07 €
OR	232,07 €		

ESQUADRO

A.THR009 | **B.THR009A**

A. Estante De Hotelaria
Shelf | Tablette | Repisa
B. Toalheiro Estante De Hotelaria
Shelf With Towel Rail | Porte-Serviette
Tablette | Toallero Repisa

CR	176,39 €	CR	205,02 €
PR	211,67 €	PR	246,28 €
BR	211,67 €	BR	246,28 €
AT	211,67 €	AT	246,28 €
ST	232,84 €	ST	270,91 €
OR	295,67 €	OR	343,64 €
ORM	295,67 €	ORM	343,64 €
CB	295,67 €	CB	343,64 €
CBM	295,67 €	CBM	343,64 €
GM	295,67 €	GM	343,64 €
GMM	295,67 €	GMM	343,64 €

THR006

Cabide
Robe Hook
Patère
Colgador

CR	24,29 €	ORM	41,29 €
PR	29,29 €	CB	41,29 €
BR	29,29 €	CBM	41,29 €
AT	29,29 €	GM	41,29 €
ST	32,22 €	GMM	41,29 €
OR	41,29 €		

THR005

Porta Rolos Simples Esquerdo
Left Toilet Roll Holder
Porte Papier Gauche
Portarrollo Izquierda

CR	46,92 €	ORM	79,22 €
PR	55,92 €	CB	79,22 €
BR	55,92 €	CBM	79,22 €
AT	55,92 €	GM	79,22 €
ST	61,51 €	GMM	79,22 €
OR	79,22 €		

THR005A

Porta Rolos Simples Direito
Right Toilet Roll Holder
Porte Papier Droite
Portarrollo Derecha

CR	46,92 €	ORM	79,22 €
PR	55,92 €	CB	79,22 €
BR	55,92 €	CBM	79,22 €
AT	55,92 €	GM	79,22 €
ST	61,51 €	GMM	79,22 €
OR	79,22 €		

THR004

Toalheiro Bidé / Porta Rolos Duplo
Bidet Towel Rail / Double Toilet Roll Holder
Porte Serviette Bidet / Porte-Papier Double
Toallero Bidé / Portarrollo Doble

CR	68,56 €	ORM	114,93 €
PR	82,54 €	CB	114,93 €
BR	82,54 €	CBM	114,93 €
AT	82,54 €	GM	114,93 €
ST	90,79 €	GMM	114,93 €
OR	114,93 €		

THR010

Porta Piaçaba Chão
Toilet Brush Holder
Porte Balai
Escobillero

CR	132,56 €	ORM	222,58 €
PR	159,08 €	CB	222,58 €
BR	159,08 €	CBM	222,58 €
AT	159,08 €	GM	222,58 €
ST	174,98 €	GMM	222,58 €
OR	222,58 €		

ESQUADRO

THR010A

Porta Piaçaba Parede Latão
Wall-Mounted Toilet Brush Holder
Porte Balai Mural
Escobillero De Pared

CR	140,00 €	ORM	235,06 €
PR	168,00 €	CB	235,06 €
BR	168,00 €	CBM	235,06 €
AT	168,00 €	GM	235,06 €
ST	184,80 €	GMM	235,06 €
OR	235,06 €		

THR013

Saboneteira Duche Parede
Soap Dish
Porte Savon
Jabonera

CR	80,88 €	ORM	135,57 €
PR	97,05 €	CB	135,57 €
BR	97,05 €	CBM	135,57 €
AT	97,05 €	GM	135,57 €
ST	106,76 €	GMM	135,57 €
OR	135,57 €		

THR012

Saboneteira Lavatório Parede
Soap Dish
Porte Savon
Jabonera

CR	73,22 €	ORM	122,73 €
PR	87,87 €	CB	122,73 €
BR	87,87 €	CBM	122,73 €
AT	87,87 €	GM	122,73 €
ST	96,65 €	GMM	122,73 €
OR	122,73 €		

QUADRA

THQ001

Toalheiro Banheira
Bath Towel Rail
Porte Serviette Baignoir
Toallero Baño

CR	38,94 €	AT	46,73 €
PR	38,94 €	ST	51,40 €
BR	38,94 €		

THQ002

Toalheiro Lavatório
Washbasin Towel Rail
Porteserviette Lavabo
Toallero Lavabo

CR	35,95 €	AT	43,13 €
PR	35,95 €	ST	47,44 €
BR	35,95 €		

THQ003

Toalheiro Anilha De Bidé
Bidet Towel Ring
Porte Serviette Anneau Bidet
Toallero Anilla Bidé

CR	43,26 €	AT	51,92 €
PR	43,26 €	ST	57,11 €
BR	43,26 €		

QUADRA

THQ003A

Toalheiro Bidé
Bidet Towel Rail
Porte Serviette Bidet
Toallero Bidé

CR	32,95 €	AT	39,53 €
PR	32,95 €	ST	43,49 €
BR	32,95 €		

THQ007

Toalheiro Lateral Para Móvel
Lateral Towel Rail For Furniture
Porte Serviettes Pour Meuble
Toallero Lateral Para Mueble

CR	38,94 €	AT	46,73 €
PR	38,94 €	ST	51,40 €
BR	38,94 €		

THQ006

Cabide 4 Ganchos
Hanger 4 hooks
Portemanteau 4 Patères
Colgador 4 ganchos

CR	34,28 €	AT	41,14 €
PR	34,28 €	ST	45,25 €
BR	34,28 €		

THQ005

Cabide Duplo
Double Robe Hook
Patère Double
Colgador Doble

CR	19,63 €	AT	23,56 €
PR	19,63 €	ST	25,93 €
BR	19,63 €		

THQ009

Saboneteira Duche Parede
Soap Dish
Porte Savon
Jabonera

CR	80,88 €	AT	97,05 €
PR	80,88 €	ST	106,76 €
BR	80,88 €		

THQ011

Saboneteira Lavatório Parede
Soap Dish
Porte Savon
Jabonera

CR	73,22 €	AT	87,87 €
PR	73,22 €	ST	96,65 €
BR	73,22 €		

THQ004

Porta Rolos Simples
Toilet Roll Holder
Porte Papier
Portarrollo

CR	27,95 €	AT	33,54 €
PR	27,95 €	ST	36,90 €
BR	27,95 €		

THQ010

Porta Piaçaba Chão
Toilet Brush Holder
Porte Balai
Escobillero

CR	132,56 €	AT	159,08 €
PR	159,08 €	ST	174,98 €
BR	159,08 €		

THQ010A

Porta Piaçaba Parede Latão
Wall-Mounted Toilet Brush Holder
Porte Balai Mural
Escobillero De Pared

CR	140,00 €	AT	168,00 €
PR	168,00 €	ST	184,80 €
BR	168,00 €		

CILÍNDRICA

THC001

Toalheiro De Banheira
Bath Towel Rail
Porte Serviette Baignoir
Toallero Baño

CR	43,26 €	CB	72,52 €
PR	43,26 €	CBM	72,52 €
BR	43,26 €	GM	72,52 €
AT	51,92 €	GMM	72,52 €
ST	57,63 €	RB	87,02 €
OR	72,52 €	RBM	87,02 €
ORM	72,52 €		

THC002

Toalheiro De Lavatório
Washbasin Towel Rail
Porte Serviette Lavabo
Toallero Lavabo

CR	39,94 €	CB	66,95 €
PR	39,94 €	CBM	66,95 €
BR	39,94 €	GM	66,95 €
AT	47,93 €	GMM	66,95 €
ST	53,20 €	RB	80,34 €
OR	66,95 €	RBM	80,34 €
ORM	66,95 €		

THC003

Toalheiro De Bidé
Bidet Towel Rail
Porte Serviette Bidet
Toallero Bidé

CR	33,94 €	CB	56,91 €
PR	33,94 €	CBM	56,91 €
BR	33,94 €	GM	56,91 €
AT	40,74 €	GMM	56,91 €
ST	45,22 €	RB	68,29 €
OR	56,91 €	RBM	68,29 €
ORM	56,91 €		

THC004

Porta Rolos Simples
Toilet Roll Holder
Porte Papier
Portarrollo

CR	29,29 €	CB	49,09 €
PR	29,29 €	CBM	49,09 €
BR	29,29 €	GM	49,09 €
AT	35,15 €	GMM	49,09 €
ST	39,01 €	RB	58,91 €
OR	49,09 €	RBM	58,91 €
ORM	49,09 €		

THC005

Cabide Latão
Robe Hook
Patère
Colgador

CR	9,32 €	CB	15,62 €
PR	9,32 €	CBM	15,62 €
BR	9,32 €	GM	15,62 €
AT	11,18 €	GMM	15,62 €
ST	12,31 €	RB	18,75 €
OR	15,62 €	RBM	18,75 €
ORM	15,62 €		

THC008

Saboneteira Duche Parede
Soap Dish
Porte Savon
Jabonera

CR	73,22 €	CB	122,73 €
PR	73,22 €	CBM	122,73 €
BR	73,22 €	GM	122,73 €
AT	87,87 €	GMM	122,73 €
ST	97,53 €	RB	147,28 €
OR	122,73 €	RBM	147,28 €
ORM	122,73 €		

CILÍNDRICA

THC006

Porta Piaçaba Chão
Toilet Brush Holder
Porte Balai
Escobillero

CR	109,83 €	CB	184,11 €
PR	109,83 €	CBM	184,11 €
BR	109,83 €	GM	184,11 €
AT	131,80 €	GMM	184,11 €
ST	146,29 €	RB	220,93 €
OR	184,11 €	RBM	220,93 €
ORM	184,11 €		

THC007

Porta Piaçaba Parede Latão
Wall-Mounted Toilet Brush Holder
Porte Balai Mural
Escobillero De Pared

CR	109,83 €	CB	184,11 €
PR	109,83 €	CBM	184,11 €
BR	109,83 €	GM	184,11 €
AT	131,80 €	GMM	184,11 €
ST	146,29 €	RB	220,93 €
OR	184,11 €	RBM	220,93 €
ORM	184,11 €		

A. THC009 | **B. THC009A**

A. Estante De Hotelaria
Shelf | Tablette | Repisa
B. Toalheiro Estante De Hotelaria
Shelf With Towel Rail | Porte-Serviette
Tablette | Toallero Repisa

CR	168,08 €	CR	184,89 €
PR	168,08 €	PR	184,89 €
BR	168,08 €	BR	184,89 €
AT	201,70 €	AT	221,87 €
ST	221,87 €	ST	244,06 €
OR	281,59 €	OR	309,75 €
ORM	281,59 €	ORM	309,75 €
CB	281,59 €	CB	309,75 €
CBM	281,59 €	CBM	309,75 €
GM	281,59 €	GM	309,75 €
GMM	281,59 €	GMM	309,75 €
RM	337.91 €	RM	371.70 €
RMM	337.91 €	RMM	371.70 €

TECHNICAL

DES ENHOS TÉC NICOS

TECHNICAL DRAWINGS | DESSINS TECHNIQUES | DEBUJOS TÉCNICOS

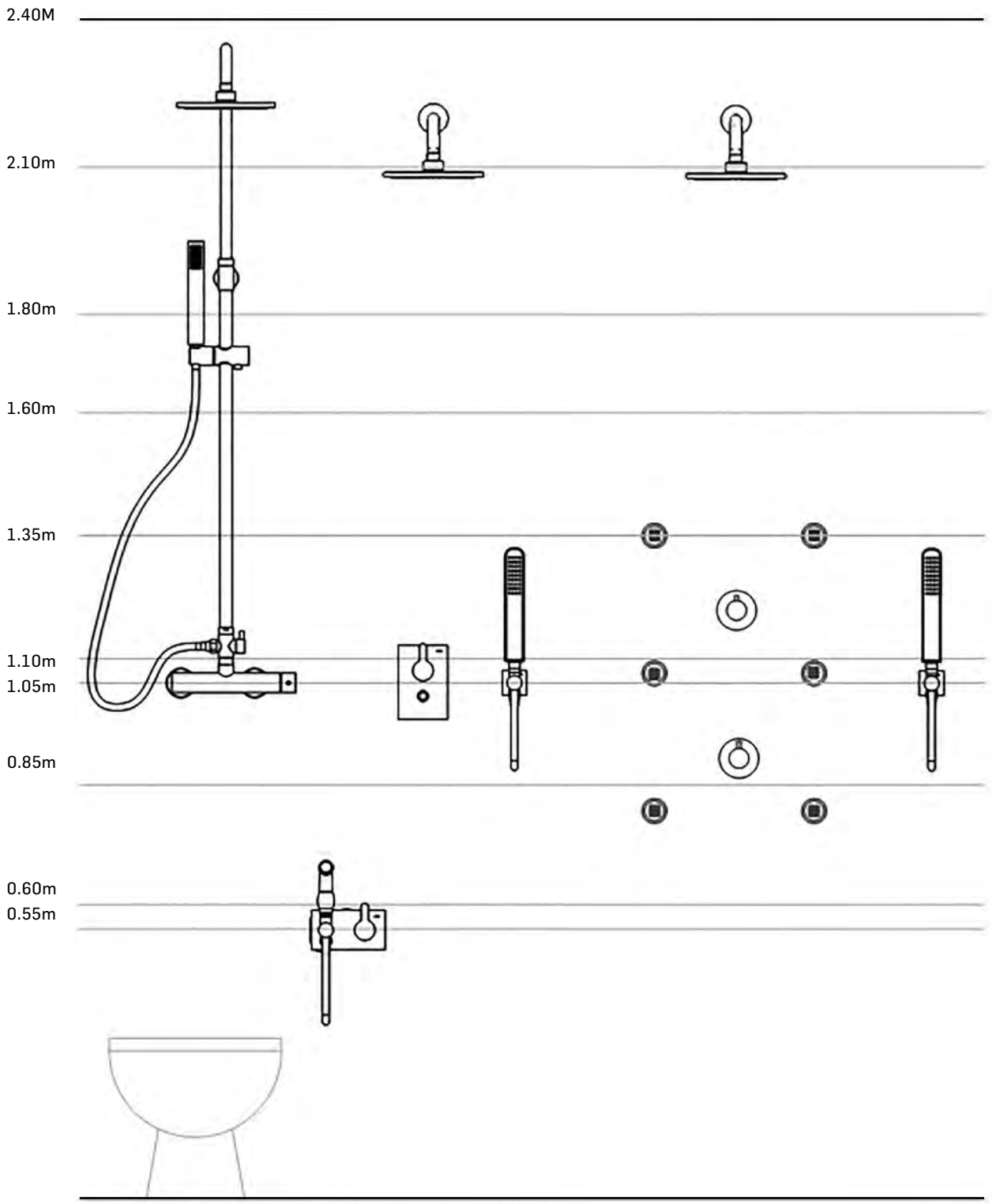
2.40M
2.10m
1.80m
1.60m
1.35m
1.10m
1.05m
0.85m
0.60m
0.55m

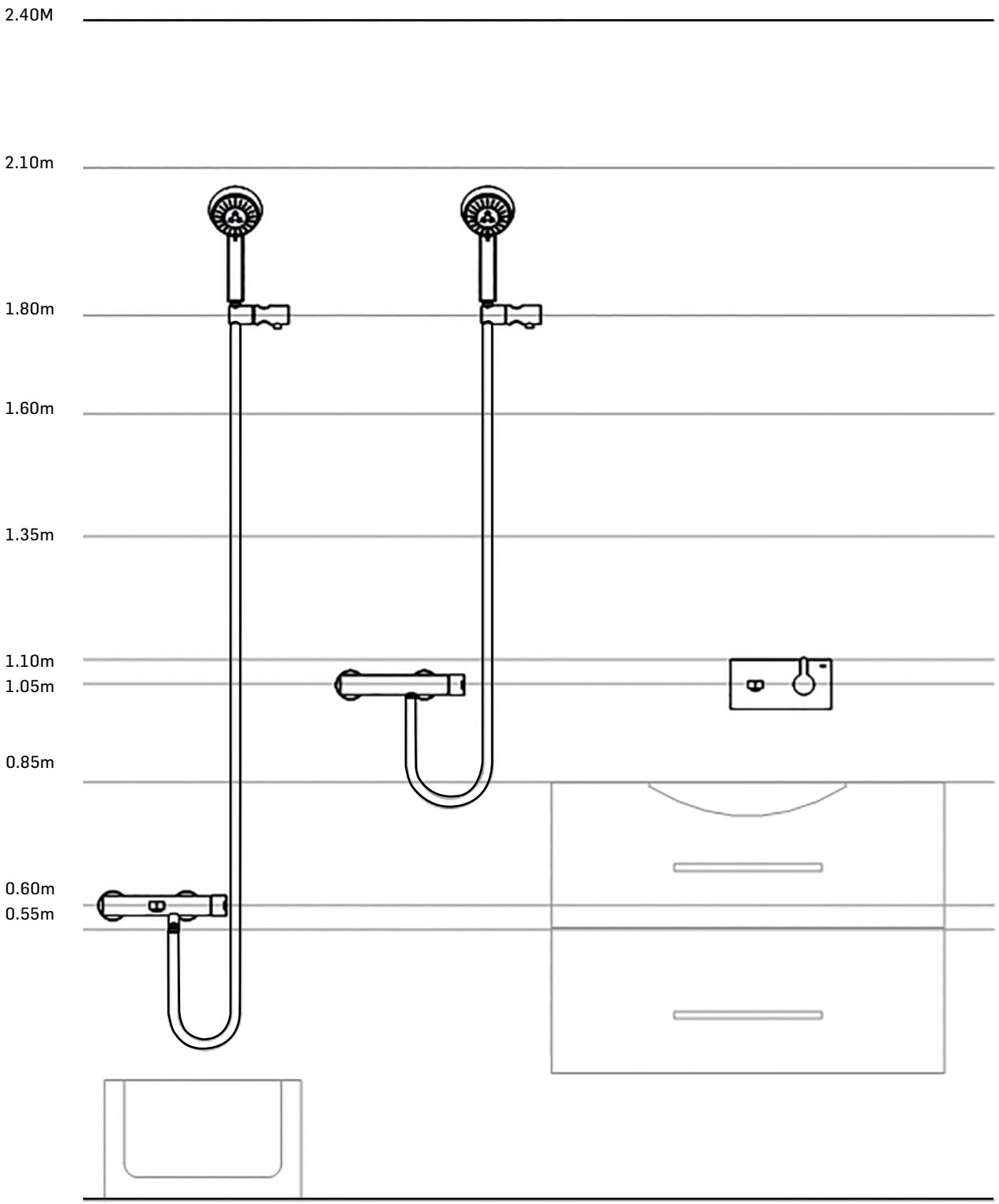
2.40M
2.10m
1.80m
1.60m
1.35m
1.10m
1.05m
0.85m
0.60m
0.55m

NATURE

REF.ª BOX	INT100	INT101	INT102	INT103	INT104	INT105	INT106	INT107	INT108	INT109	INT110	INT111
PREÇO	80.00 €	75.00 €	65.00 €	100.00 €	65.00 €	95.00 €	220.00 €	280.00 €	145.00 €	145.00 €	290.00 €	295.00 €
NAT070				X								
NAT070C		X										
NAT070A	X											
NAT090			X									
NAT080						X						
NAT090C									X			
NAT090C1										X		
NAT090D												
NAT120		X										
TERCNAT090												
TERCNAT080												
TERCNAT090A												
TERCNAT090C												

LUX

LUX070	X											
LUX070C		X										
LUX070A			X									
LUX070C1				X								
LUX150					X							
LUX090			X									
LUX080						X						
LUX080B2							X					
LUX090B3								X				
LUX090C									X			
LUX090C1										X		
LUX090CB2											X	
LUX090CB3												X
LUX155												
LUX120												
TERCLUX080												
TERCLUX080B2												
TERCLUX090												
TERCLUX090A												
TERCLUX090B3												
TERCLUX090C												
TERCLUX090CB2												
TERCLUX090CB3												

BOLD

BOLD070				X								
BOLD070C		X										
BOLD070A	X											
BOLD090			X									
BOLD080						X						
BOLD090C									X			
BOLD090C1										X		
BOLD090D												
BOLD120		X										
TERCBOLD090												
TERCBOLD080												
TERCBOLD090A												
TERCBOLD090C												

NATURE

INT112	INT113	INT114	INT115	INT116	INT117	INT118	INT119	INT120	INT121	INT122	INT123	INT124	INT125
30.00 €	205.00 €	205.00 €	285.00 €	325.00 €	255.00 €	210.00 €	305.00 €	410.00 €	165.00 €	120.00 €	130.00 €	130.00 €	65.00 €
									X				
	X												
		X											
					X								
						X							

LUX

													X
X													
		X											
			X										
	X												
					X								
				X									
						X							
							X						
								X					

BOLD

									X				
	X												
		X											
					X								
						X							

TIMELESS

REF.ª BOX	INT100	INT101	INT102	INT103	INT104	INT105	INT106	INT107	INT108	INT109	INT110	INT111
PREÇO	80.00 €	75.00 €	65.00 €	100.00 €	65.00 €	95.00 €	220.00 €	280.00 €	145.00 €	145.00 €	290.00 €	295.00 €
TIME070				X								
TIME070C		X										
TIME070A	X											
TIME090			X									
TIME080						X						
TIME090C									X			
TIME090C1										X		
TIME090D												
TIME120		X										
TERCTIME080												
TERCTIME090A												
TERCTIME090C												

ELEGANCE

EL070				X								
EL070C		X										
EL090			X									
EL080						X						
EL090C									X			
EL090C1										X		
EL090D												
EL120		X										

CRUZETA

CZ070				X								
CZ070C		X										
CZ070A	X											
CZ090			X									
CZ080						X						
CZ090A												
CZ090C									X			
CZ090D												
CZ120	X											
TERCZ090												
TERCZ080												
TERCZ090A												
TERCZ090C												

SLIMASM

SLIMASM070	X											
SLIMASM070C		X										
SLIMASM070A			X									
SLIMASM070C1				X								
SLIMASM150A					X							
SLIMASM090			X									
SLIMASM080						X						
SLIMASM080B2							X					
SLIMASM090B3								X				
SLIMASM090CB									X			
SLIMASM090C									X			
SLIMASM090C1										X		
SLIMASM090CB2											X	
SLIMASM090CB3												X

TIMELESS

INT112	INT113	INT114	INT115	INT116	INT117	INT118	INT119	INT120	INT121	INT122	INT123	INT124	INT125
30.00 €	205.00 €	205.00 €	285.00 €	325.00 €	255.00 €	210.00 €	305.00 €	410.00 €	165.00 €	120.00 €	130.00 €	130.00 €	65.00 €
									X				
		X											
					X								
						X							

ELEGANCE

									X				

CRUZETA

											X		
									X				
	X												
		X											
					X								
						X							

SLIMASM

SLIMASM

REF.ª BOX	INT100	INT101	INT102	INT103	INT104	INT105	INT106	INT107	INT108	INT109	INT110	INT111
PREÇO	80.00 €	75.00 €	65.00 €	100.00 €	65.00 €	95.00 €	220.00 €	280.00 €	145.00 €	145.00 €	290.00 €	295.00 €
SLIMASM155A												
SLIMASM120												
TERC080												
TERC080B2												
TERC090												
TERC090A												
TERC090B3												
TERC090C												
TERC090CB2												
TERC090CB3												

SPIRAL

SPIRAL070	X											
SPIRAL070C		X										
SPIRAL070A			X									
SPIRAL150					X							
SPIRAL090			X									
SPIRAL090B												
SPIRAL080						X						
SPIRAL090A												
SPIRAL090C									X			
SPIRAL090C1										X		
SPIRAL155												
SPIRAL120	X											
TERSPI090												
TERSPI080												
TERSPI090C												

BRACARA

BRAC070	X											
BRAC070C		X										
BRAC070A			X									
BRAC090			X									
BRAC080						X						
BRAC090C									X			
BRAC120	X											

BIA

BIA070	X											
BIA070C1		X										
BIA070A			X									
BIA070C				X								
BIA090			X									
BIA080						X						
BIA090C									X			
BIA090C1										X		
BIA155A												
BIA120		X										

SLIMASM

INT112	INT113	INT114	INT115	INT116	INT117	INT118	INT119	INT120	INT121	INT122	INT123	INT124	INT125
30.00 €	205.00 €	205.00 €	285.00 €	325.00 €	255.00 €	210.00 €	305.00 €	410.00 €	165.00 €	120.00 €	130.00 €	130.00 €	65.00 €
										X			
X													
		X											
			X										
	X												
					X								
				X									
						X							
							X						
								X					

SPIRAL

												X	
											X		
													X
	X												
		X											
						X							

BRACARA

BIA

										X			

CILÍNDRICA

REF.ª BOX	INT100	INT101	INT102	INT103	INT104	INT105	INT106	INT107	INT108	INT109	INT110	INT111
PREÇO	80.00 €	75.00 €	65.00 €	100.00 €	65.00 €	95.00 €	220.00 €	280.00 €	145.00 €	145.00 €	290.00 €	295.00 €
CIL070	X											
CIL070C		X										
CIL070A			X									
CIL150					X							
CIL090			X									
CIL080						X						
CIL090A												
CIL090A1												
CIL090B												
CIL090C									X			
CIL155												
CIL070B	X											
CIL090CB									X			
CIL120	X											

NORMA

NORM070	X											
NORM070C		X										
NORM070A			X									
NORM090			X									
NORM080						X						
NORM090C1										X		
NORM120			X									

OVAL

OVAL070	X											
OVAL070C		X										
OVAL070A			X									
OVAL090			X									
OVAL080						X						
OVAL090A												
OVAL090B												
OVAL090C									X			
OVAL120	X											

PLAN

PLAN070	X											
PLAN070C		X										
PLAN070A			X									
PLAN090			X									
PLAN080						X						
PLAN080B2							X					
PLAN090A												
PLAN090A1												
PLAN090B3								X				
PLAN090C									X			
PLAN090CB2											X	
PLAN090CB3												X
PLAN150					X							
PLAN155												
PLAN120	X											

CILÍNDRICA

INT112	INT113	INT114	INT115	INT116	INT117	INT118	INT119	INT120	INT121	INT122	INT123	INT124	INT125
30.00 €	205.00 €	205.00 €	285.00 €	325.00 €	255.00 €	210.00 €	305.00 €	410.00 €	165.00 €	120.00 €	130.00 €	130.00 €	65.00 €
											X		
												X	
												X	
													X

NORMA

OVAL

											X		
												X	

PLAN

											X		
												X	
													X

PLAN

REF.ª BOX	INT100	INT101	INT102	INT103	INT104	INT105	INT106	INT107	INT108	INT109	INT110	INT111
PREÇO	80.00 €	75.00 €	65.00 €	100.00 €	65.00 €	95.00 €	220.00 €	280.00 €	145.00 €	145.00 €	290.00 €	295.00 €
TERQ080												
TERQ080B2												
TERQ090												
TERQ090A												
TERQ090B3												
TERQ090C												
TERQ090CB2												
TERQ090CB3												

LIVELY

LIVE070	X											
LIVE070C		X										
LIVE070A			X									
LIVE090			X									
LIVE080						X						
LIVE090C									X			
LIVE120												

MOON

MOON070	X											
MOON070C		X										
MOON070A			X									
MOON090			X									
MOON080						X						
MOON090C									X			
MOON120	X											

QUADRA

QUAD070	X											
QUAD070C		X										
QUAD070A			X									
QUAD070C1				X								
QUAD090			X									
QUAD080						X						
QUAD090A												
QUAD090B												
QUAD090C									X			
QUAD070B	X											
QUAD090CB									X			
QUAD120	X											

ESQUADRO

ESQ070	X											
ESQ070C		X										
ESQ070A			X									
ESQ150					X							
ESQ090			X									
ESQ080						X						
ESQ090C									X			
ESQ155												
ESQ120	X											

PLAN

INT112	INT113	INT114	INT115	INT116	INT117	INT118	INT119	INT120	INT121	INT122	INT123	INT124	INT125
30.00 €	205.00 €	205.00 €	285.00 €	325.00 €	255.00 €	210.00 €	305.00 €	410.00 €	165.00 €	120.00 €	130.00 €	130.00 €	65.00 €
		X											
			X										
	X												
					X								
				X									
						X							
							X						
								X					

LIVELY

X													

MOON

QUADRA

											X		
												X	

ESQUADRO

													X

STAR

REF.ª BOX	INT100	INT101	INT102	INT103	INT104	INT105	INT106	INT107	INT108	INT109	INT110	INT111
PREÇO	80.00 €	75.00 €	65.00 €	100.00 €	65.00 €	95.00 €	220.00 €	280.00 €	145.00 €	145.00 €	290.00 €	295.00 €
STAR070C		X										
STAR070A			X									
STAR090			X									
STAR080						X						
STAR090C									X			
STAR120	X											

NASCENTE

NAS070	X											
NAS070C		X										
NAS070A			X									
NAS070C1				X								
NAS150					X							
NAS090			X									
NAS080						X						
NAS090C									X			
NAS155												
NAS120	X											

CASCATA

CASC090			X									

SISTEMAS DUCHE

KC080200ABS						X						
KC080B2200ABS							X					
KC090A200ABS												
KC090B3200ABS								X				
KC090C200ABS									X			
KC090CB2200ABS											X	
KC090CB3200ABS												X
KTERC080200ABS												
KTERC080B2200ABS												
KTERC090B3200ABS												
KTERC090C200ABS												
KTERC090CB2200ABS												
KTERC090CB3200ABS												
KQ080200ABS						X						
KQ080B2200ABS							X					
KQ090A200ABS												
KQ090B3200ABS								X				
KQ090C200ABS									X			
KQ090CB2200ABS											X	
KQ090CB3200ABS												X
KTERQ080200ABS												
KTERQ080B2200ABS												
KTERQ090B3200ABS												
KTERQ090C200ABS												
KTERQ090CB2200ABS												
KTERQ090CB3200ABS												

STAR

INT112	INT113	INT114	INT115	INT116	INT117	INT118	INT119	INT120	INT121	INT122	INT123	INT124	INT125
30.00 €	205.00 €	205.00 €	285.00 €	325.00 €	255.00 €	210.00 €	305.00 €	410.00 €	165.00 €	120.00 €	130.00 €	130.00 €	65.00 €

NASCENTE

													X

CASCATA

SISTEMAS DUCHE

											X		
		X											
			X										
				X									
						X							
							X						
								X					
											X		
		X											
			X										
				X									
						X							
							X						
								X					

NATURE

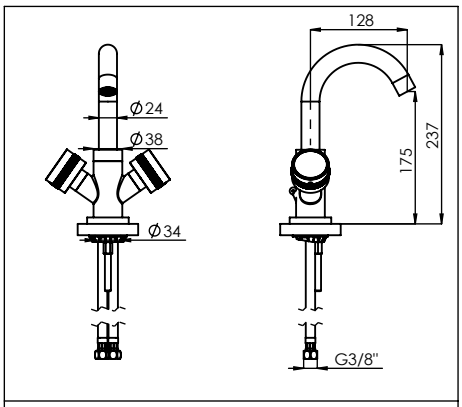

ref.: **NAT010** ESC. 1:10

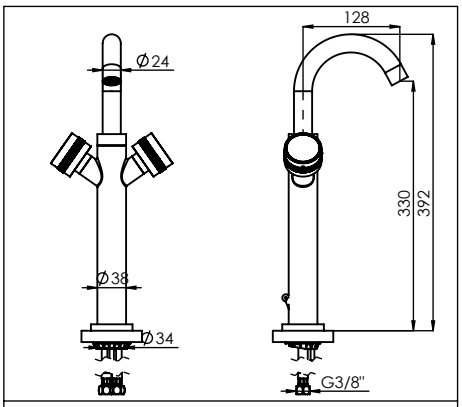

ref.: **NAT050** ESC. 1:10

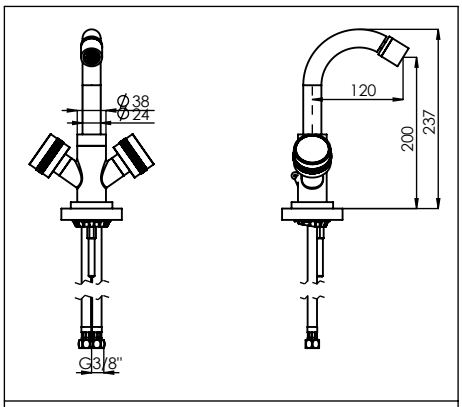

ref.: **NAT020** ESC. 1:10

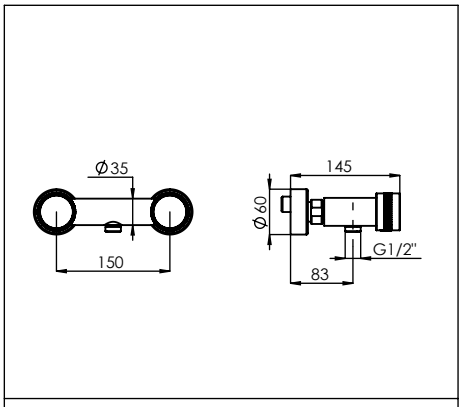

ref.: **NAT030** ESC. 1:10

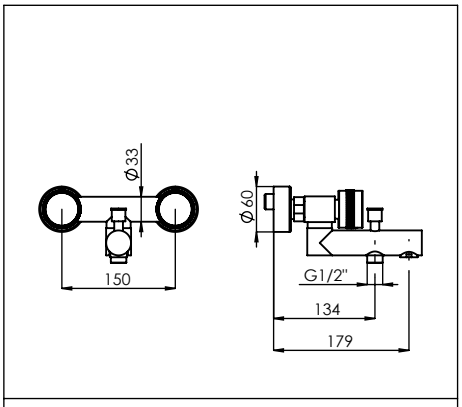

ref.: **NAT040** ESC. 1:10

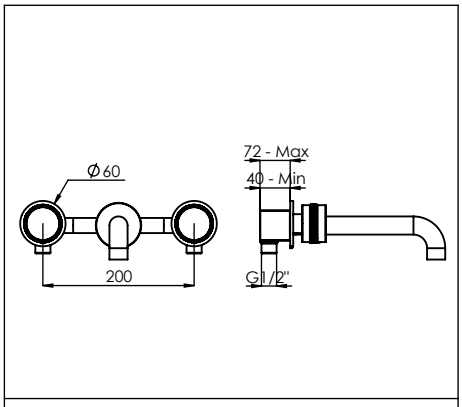

ref.: **NAT070** ESC. 1:10

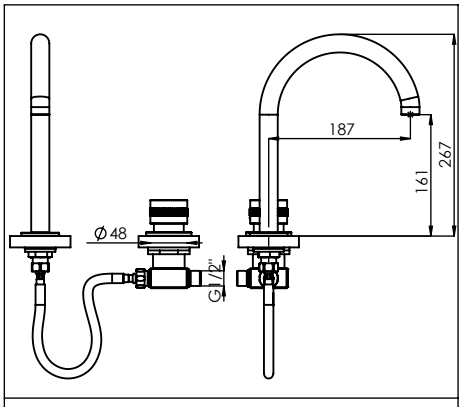

ref.: **NAT016** ESC. 1:10

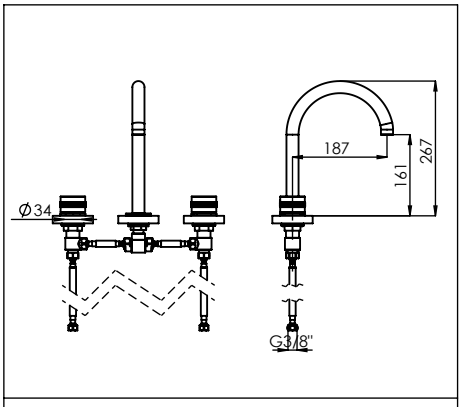

ref.: **NAT070B** ESC. 1:15

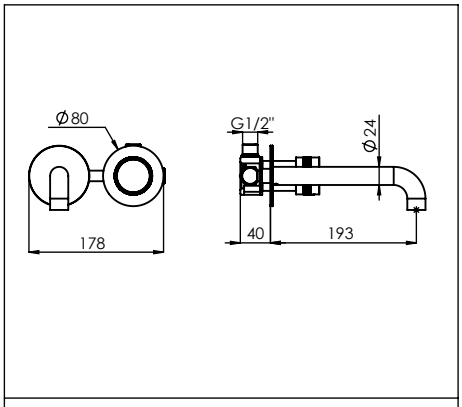

ref.: **NAT070C** ESC. 1:10

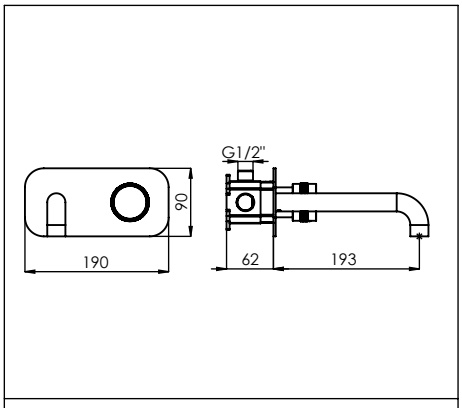

ref.: **NAT070A** ESC. 1:10

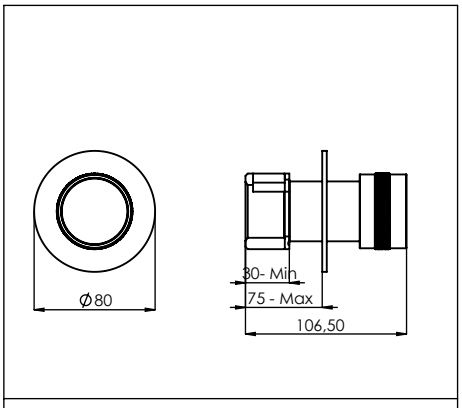

ref.: **NAT090** ESC. 1:5

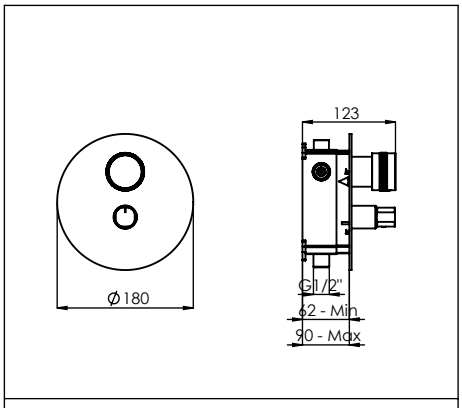

ref.: **NAT080** ESC. 1:10

NATURE

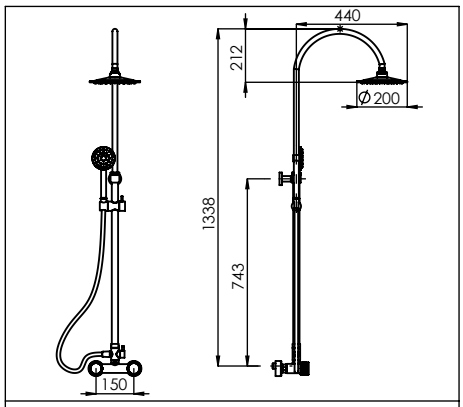

ref.: **NAT140** ESC. 1:30

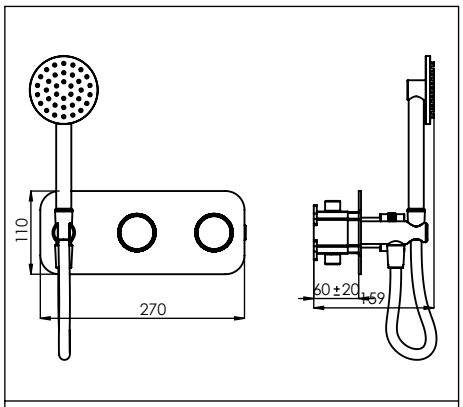

ref.: **NAT090C** ESC. 1:10

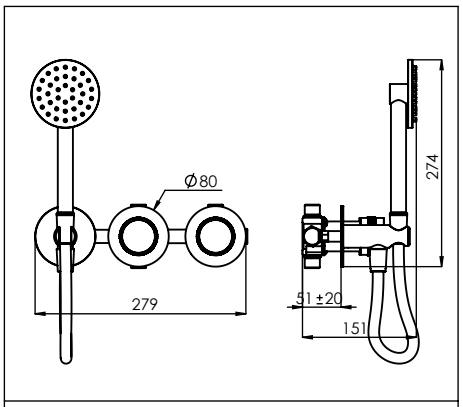

ref.: **NAT090C1** ESC. 1:10

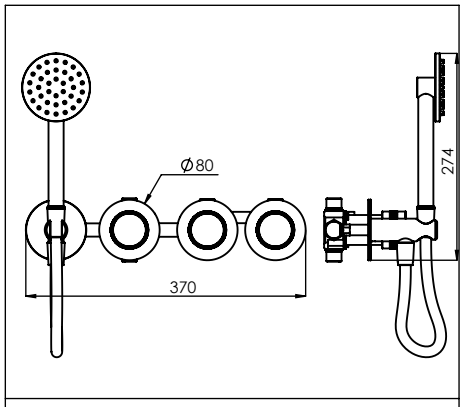

ref.: **NAT090D** ESC. 1:10

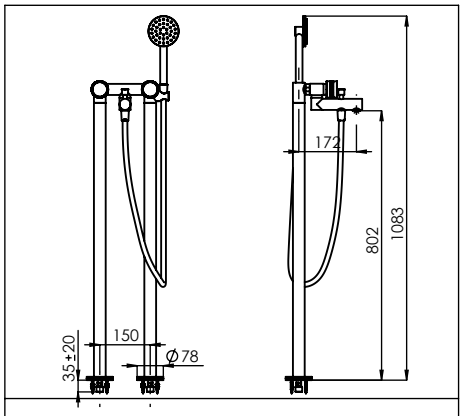

ref.: **NAT155** ESC. 1:22.5

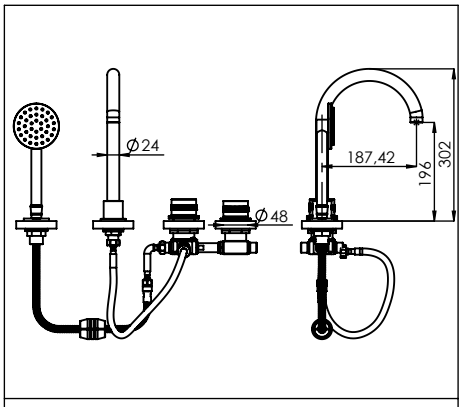

ref.: **NAT110** ESC. 1:15

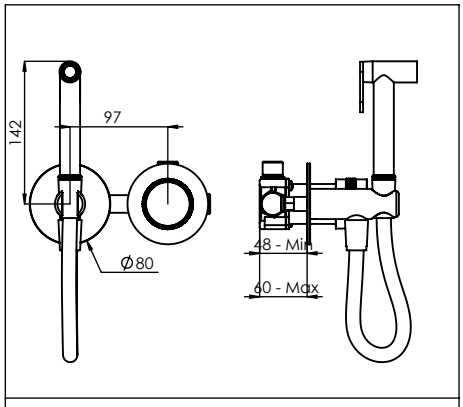

ref.: **NAT120** ESC. 1:7.5

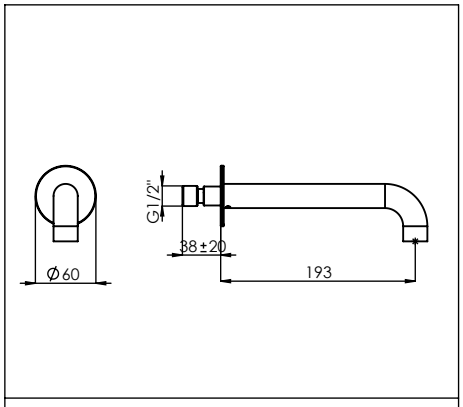

ref.: **NAT100A** ESC. 1:7.5

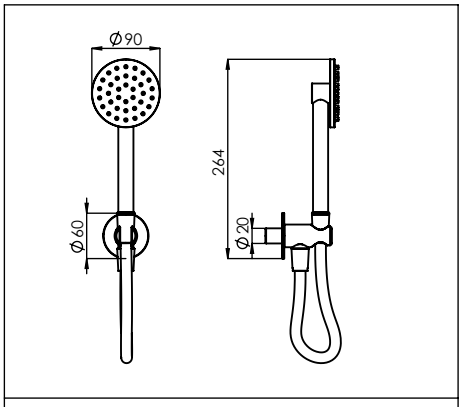

ref.: **NAT130** ESC. 1:10

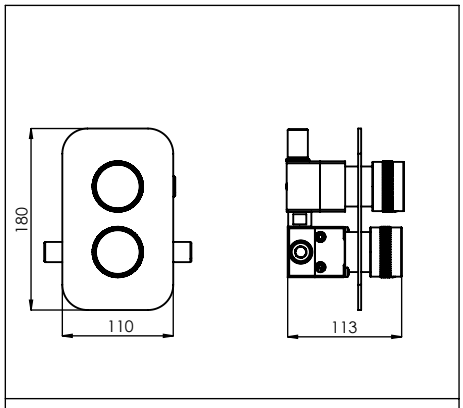

ref.: **TERCNAT080** ESC. 1:7.5

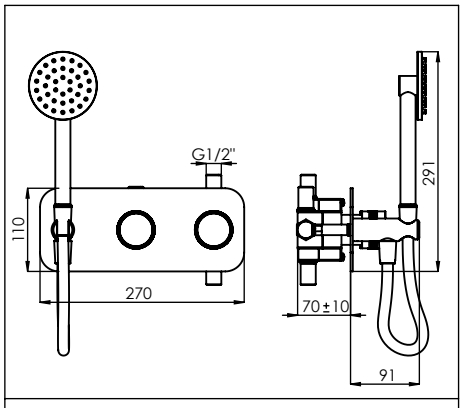

ref.: **TERCNAT090C** ESC. 1:10

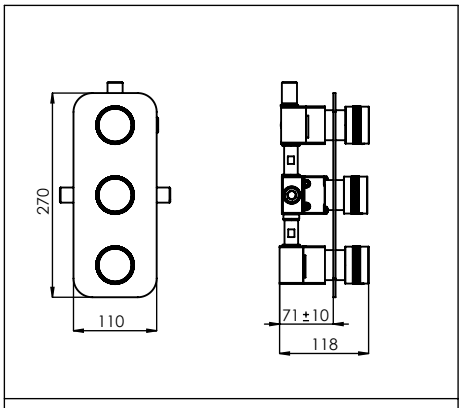

ref.: **TERCNAT090A** ESC. 1:10

LUX

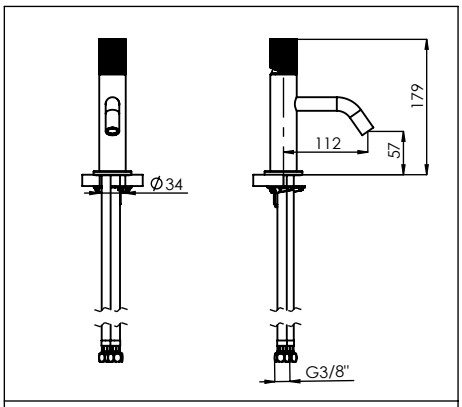

ref.: **LUX010** ESC. 1:10

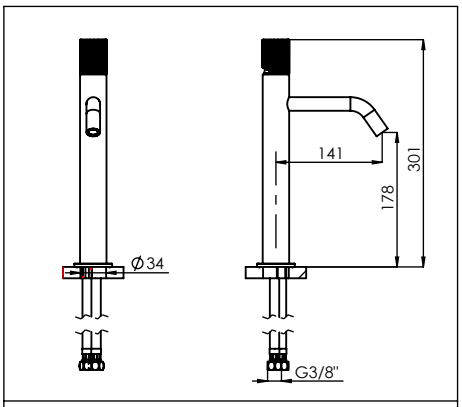

ref.: **LUX050** ESC. 1:10

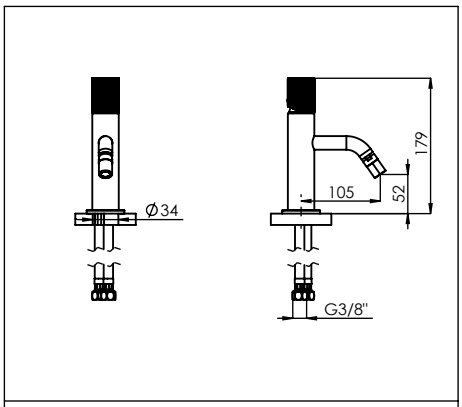

ref.: **LUX020** ESC. 1:10

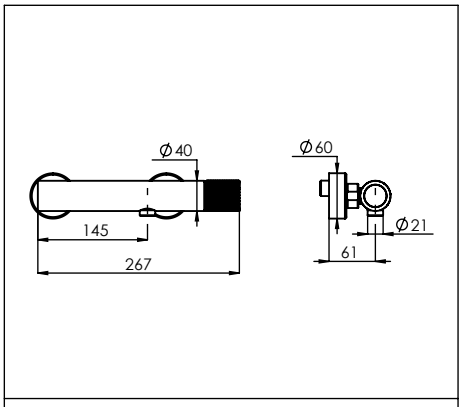

ref.: **LUX030** ESC. 1:10

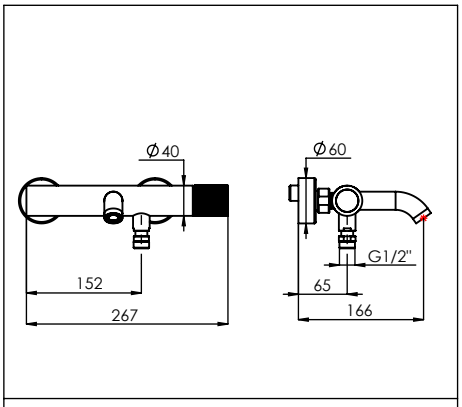

ref.: **LUX040** ESC. 1:10

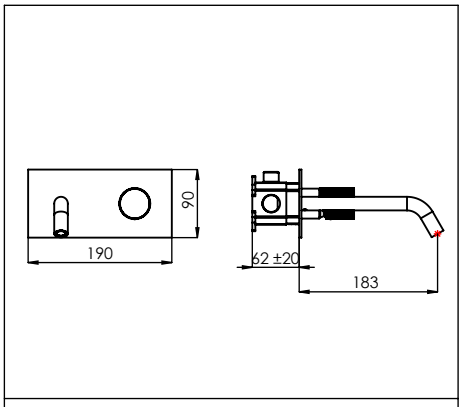

ref.: **LUX070** ESC. 1:10

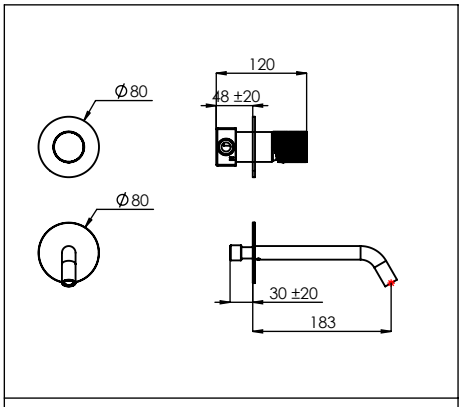

ref.: **LUX070A** ESC. 1:10

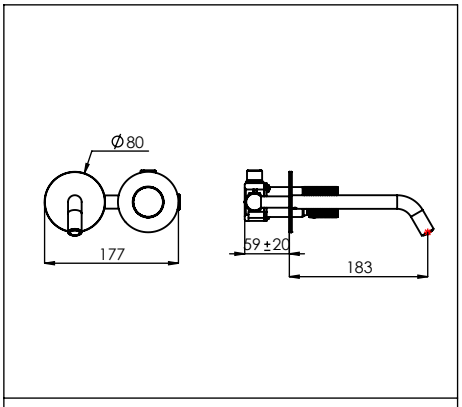

ref.: **LUX070C** ESC. 1:10

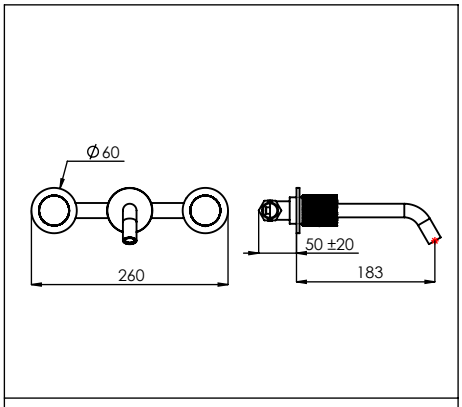

ref.: **LUX070C1** ESC. 1:10

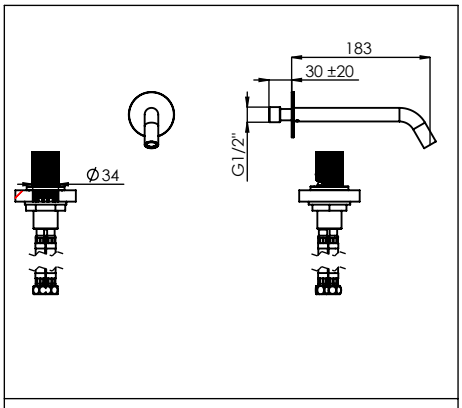

ref.: **LUX100** ESC. 1:10

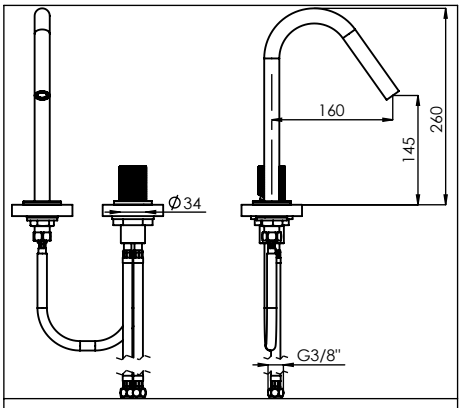

ref.: **LUX016** ESC. 1:10

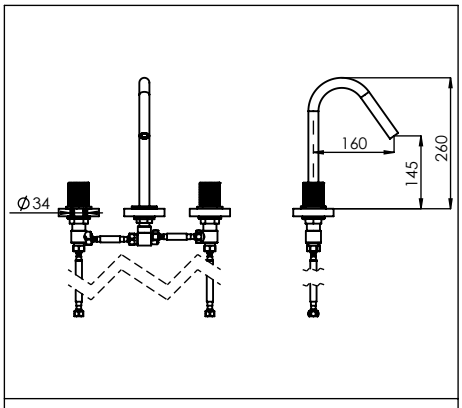

ref.: **LUX070B** ESC. 1:15

LUX

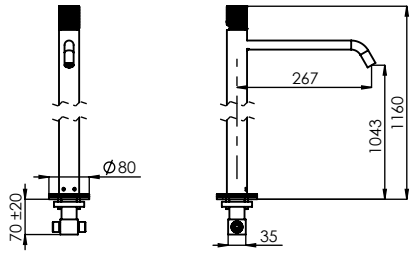

ref.: **LUX150** ESC. 1:15

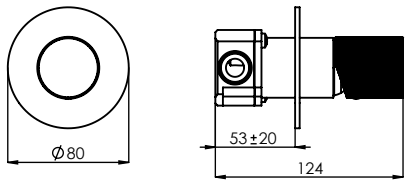

ref.: **LUX090** ESC. 1:5

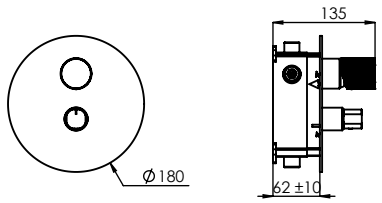

ref.: **LUX080** ESC. 1:10

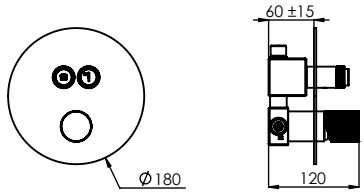

ref.: **LUX080B2** ESC. 1:10

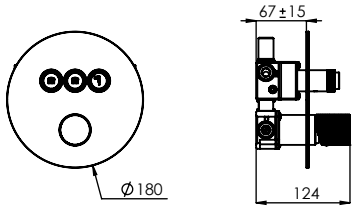

ref.: **LUX090B3** ESC. 1:10

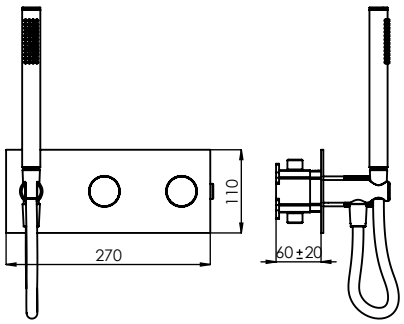

ref.: **LUX090C** ESC. 1:10

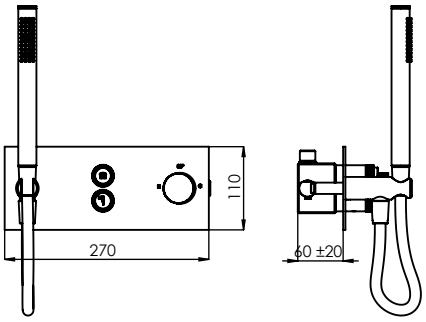

ref.: **LUX090CB2** ESC. 1:10

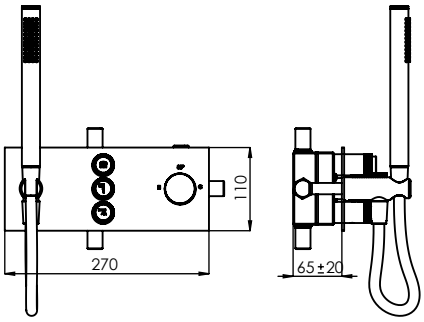

ref.: **LUX090CB3** ESC. 1:10

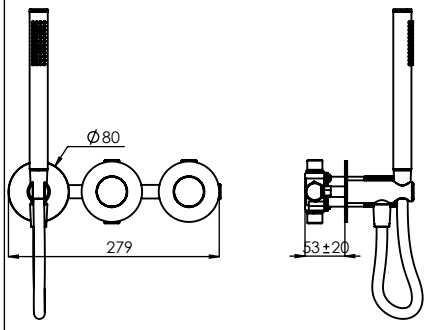

ref.: **LUX090C1** ESC. 1:10

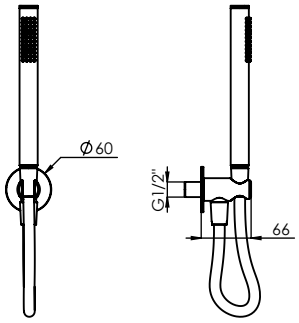

ref.: **LUX130** ESC. 1:10

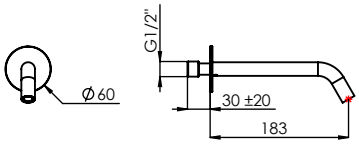

ref.: **LUX100A** ESC. 1:10

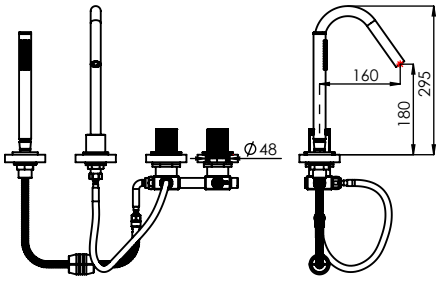

ref.: **LUX110** ESC. 1:15

LUX

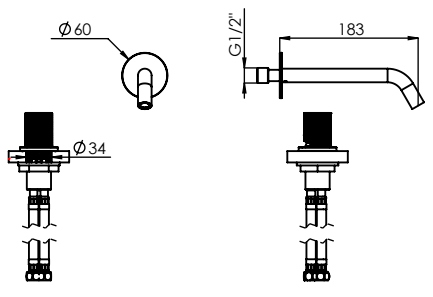

ref.: **LUX100** ESC. 1:10

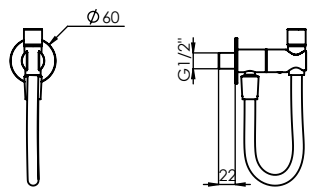

ref.: **LUX120A1** ESC. 1:10

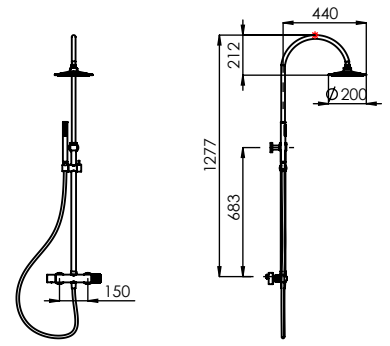

ref.: **LUX140** ESC. 1:40

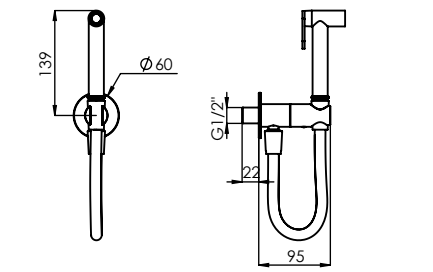

ref.: **LUX120A** ESC. 1:10

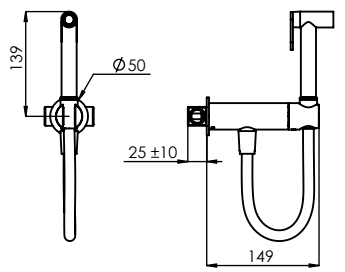

ref.: **LUX120** ESC. 1:10

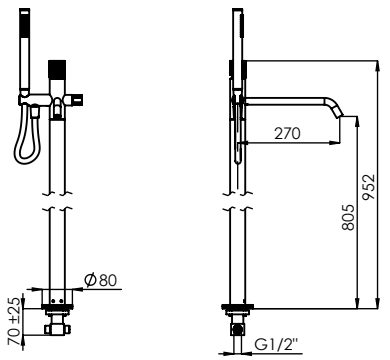

ref.: **LUX155** ESC. 1:10

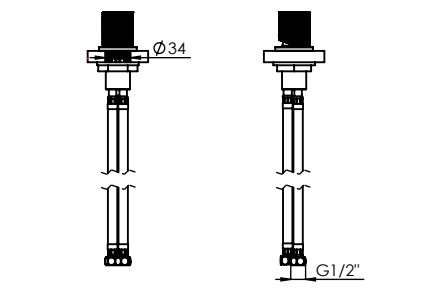

ref.: **LUX110A** ESC. 1:10

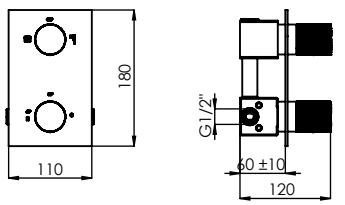

ref.: **TERCLUX080** ESC. 1:10

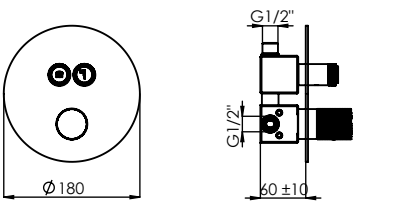

ref.: **TERCLUX080B2** ESC. 1:10

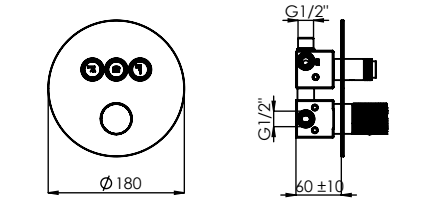

ref.: **TERCLUX090B3** ESC. 1:10

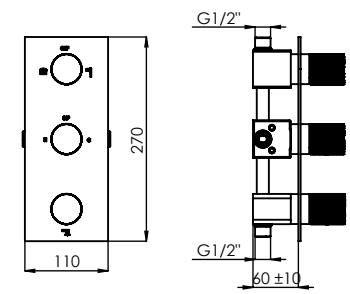

ref.: **TERCLUX090A** ESC. 1:10

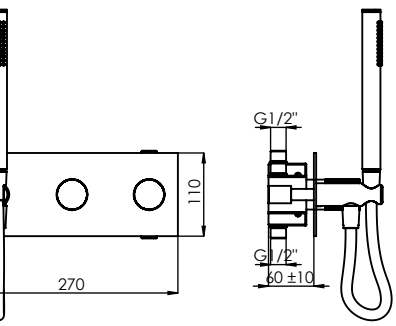

ref.: **TERCLUX090C** ESC. 1:10

LUX

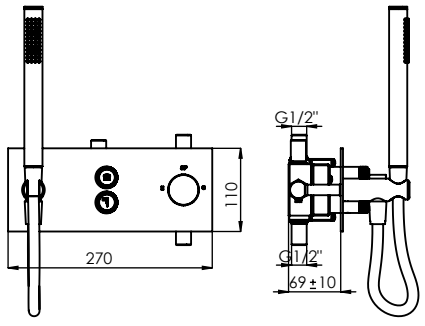

ref.: **TERCLUX090CB2** ESC. 1:10

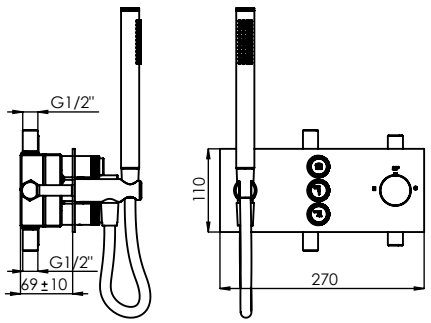

ref.: **TERCLUX090CB3** ESC. 1:10

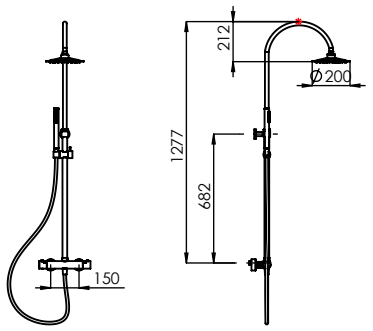

ref.: **TERCLUX140** ESC. 1:40

BOLD

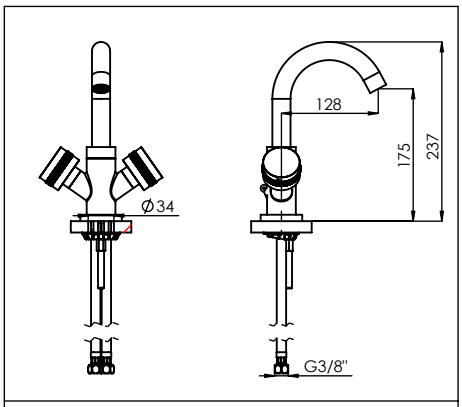

ref.: **BOLD010** ESC. 1:10

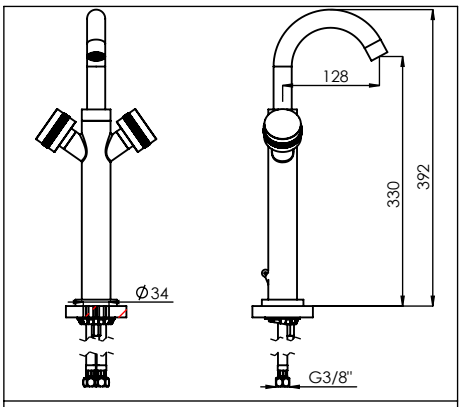

ref.: **BOLD050** ESC. 1:10

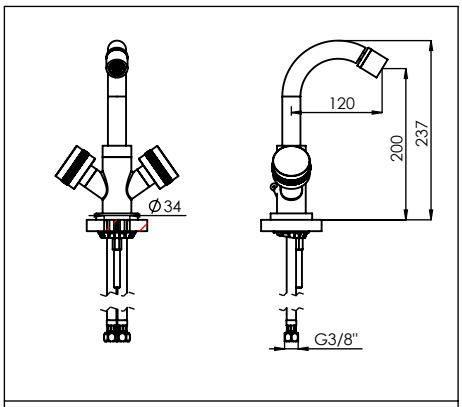

ref.: **BOLD020** ESC. 1:10

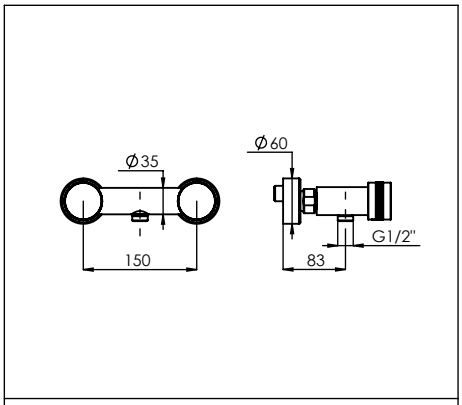

ref.: **BOLD030** ESC. 1:10

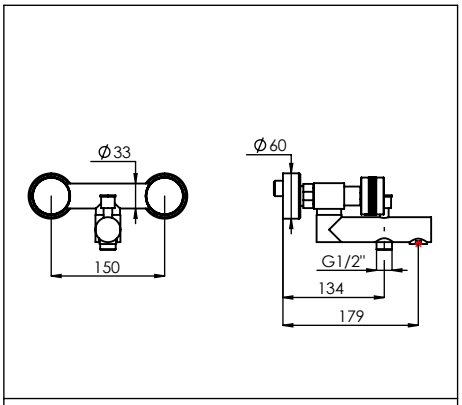

ref.: **BOLD040** ESC. 1:10

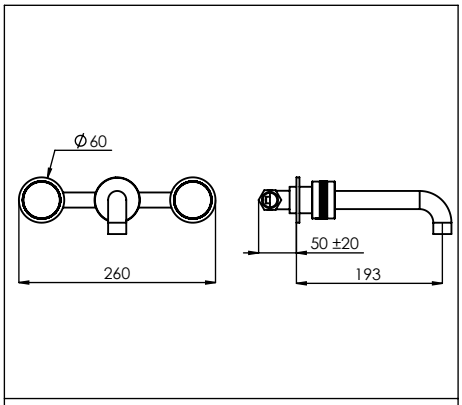

ref.: **BOLD070** ESC. 1:10

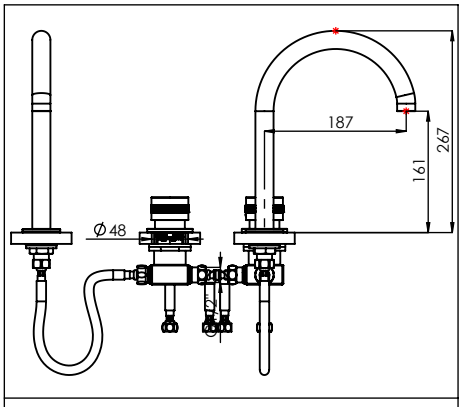

ref.: **BOLD016** ESC. 1:10

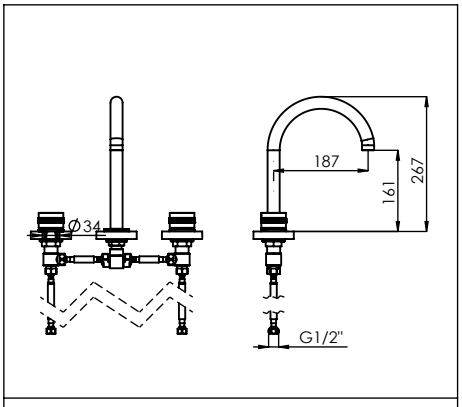

ref.: **BOLD070B** ESC. 1:15

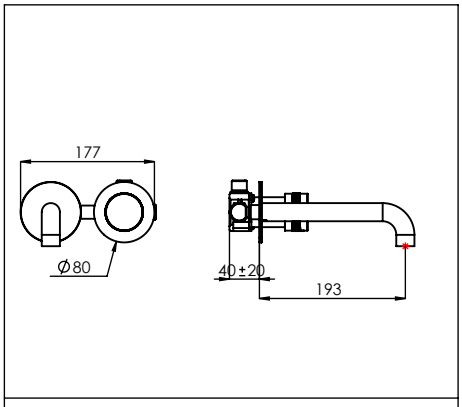

ref.: **BOLD070C** ESC. 1:10

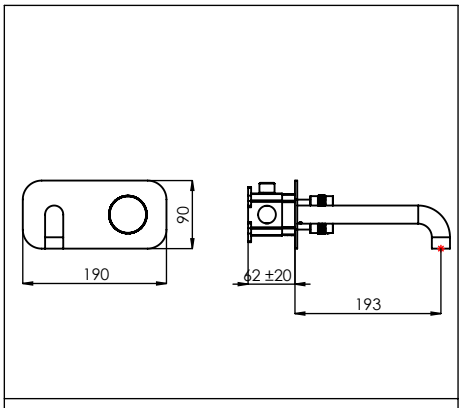

ref.: **BOLD070A** ESC. 1:10

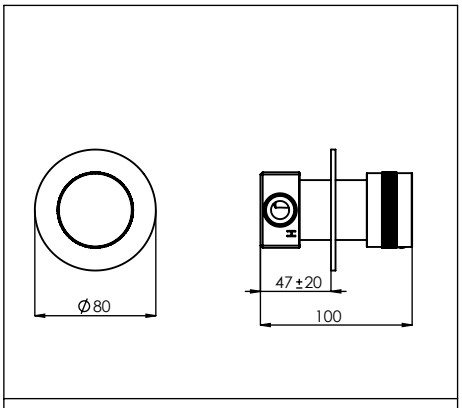

ref.: **BOLD090** ESC. 1:5

With BOXASM

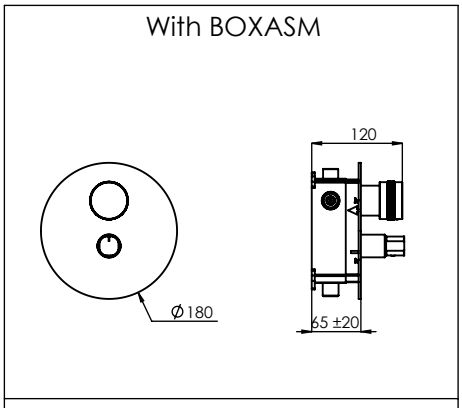

ref.: **BOLD080** ESC. 1:10

BOLD

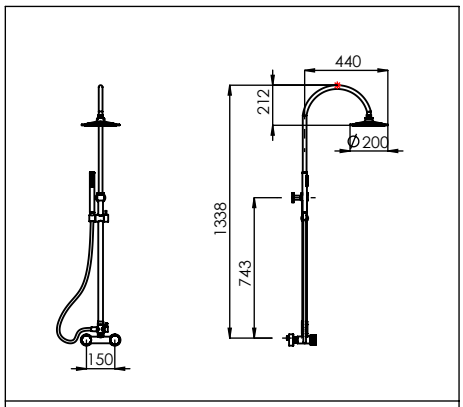

ref.: **BOLD140** ESC. 1:40

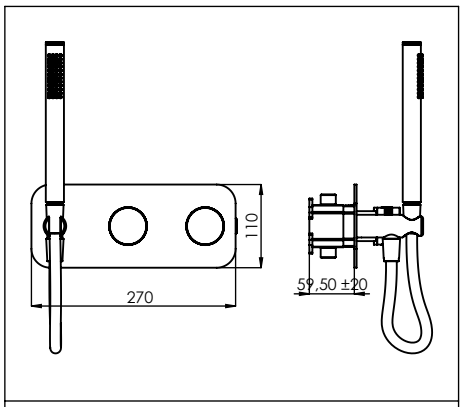

ref.: **BOLD090C** ESC. 1:10

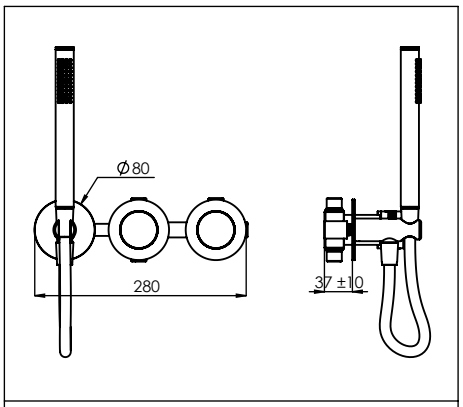

ref.: **BOLD090C1** ESC. 1:10

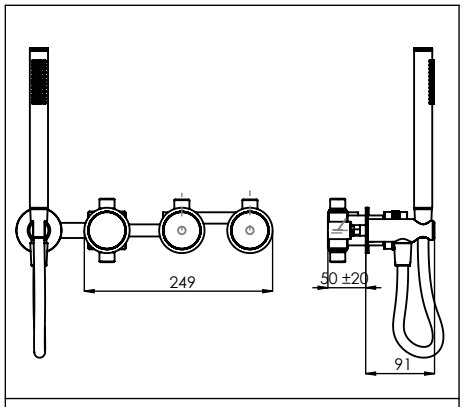

ref.: **BOLD090D** ESC. 1:10

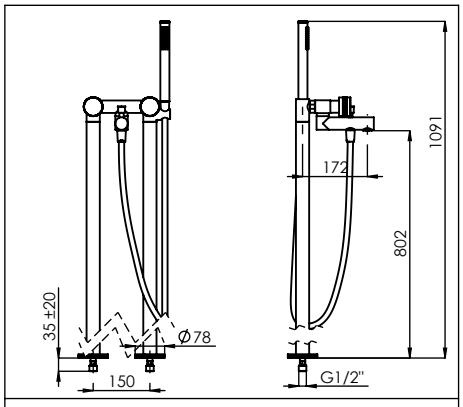

ref.: **BOLD155** ESC. 1:20

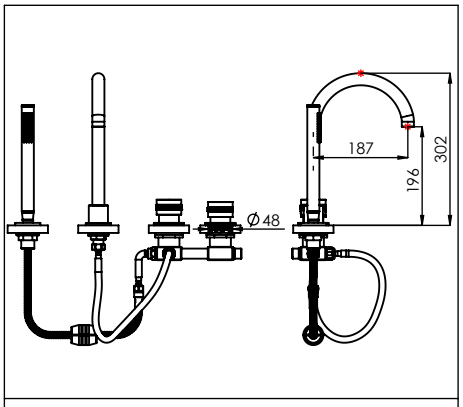

ref.: **BOLD110** ESC. 1:15

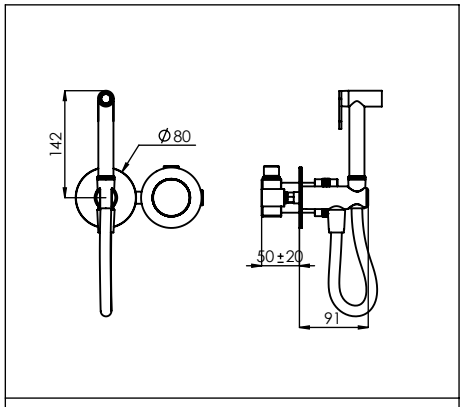

ref.: **BOLD120** ESC. 1:10

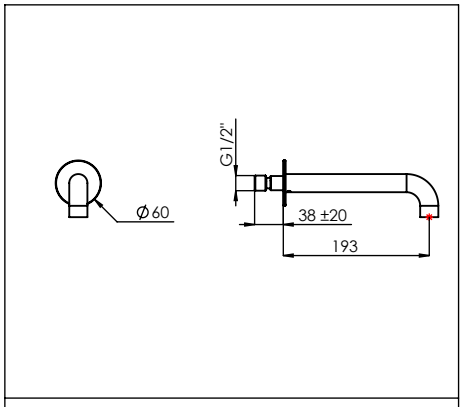

ref.: **BOLD100A** ESC. 1:10

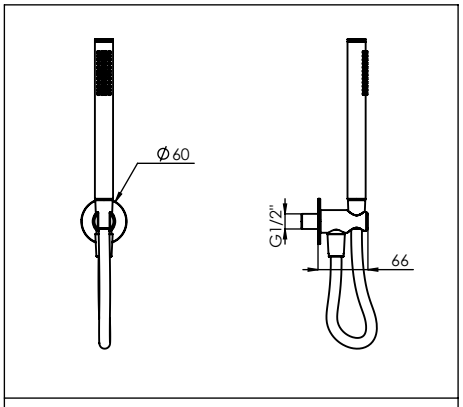

ref.: **BOLD130** ESC. 1:10

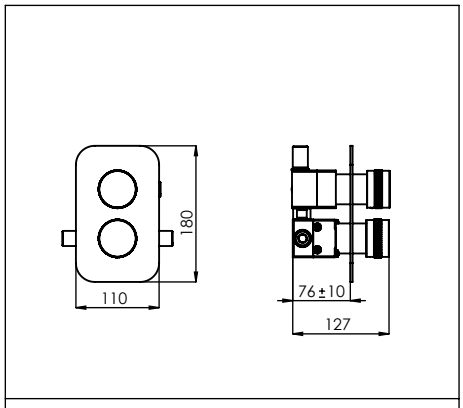

ref.: **TERCBOLD080** ESC. 1:10

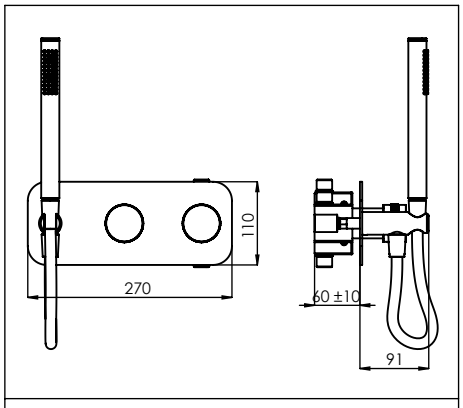

ref.: **TERCBOLD090C** ESC. 1:10

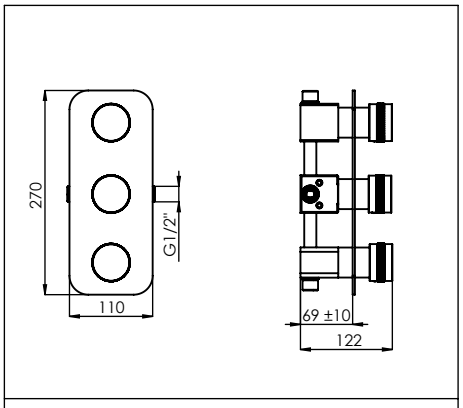

ref.: **TERCBOLD090A** ESC. 1:10

ELEGANCE

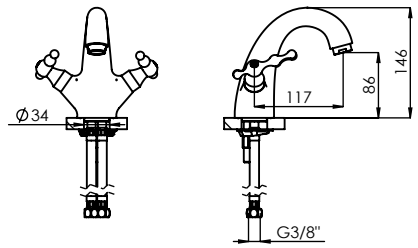

ref.: **EL010** ESC. 1:10

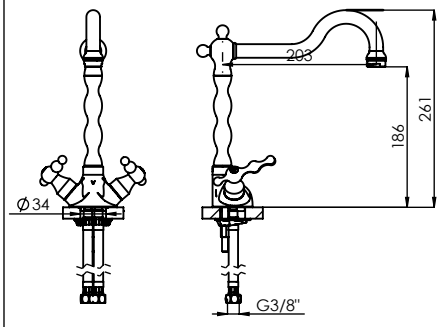

ref.: **EL050** ESC. 1:10

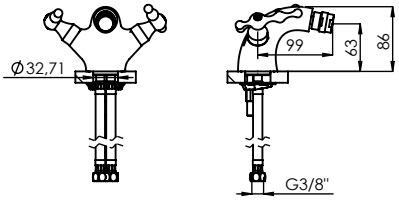

ref.: **EL020** ESC. 1:10

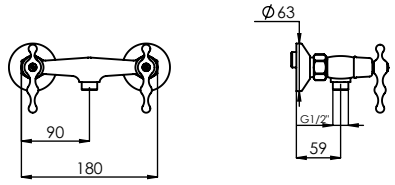

ref.: **EL030** ESC. 1:10

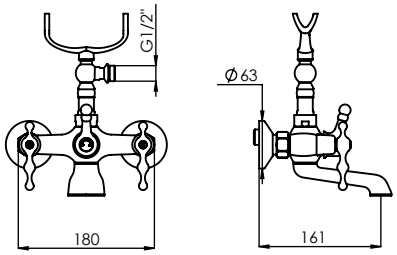

ref.: **EL040** ESC. 1:10

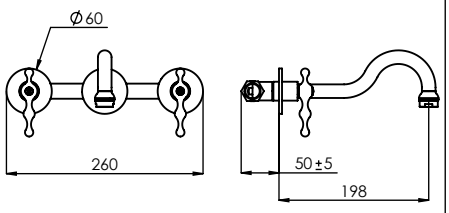

ref.: **EL070** ESC. 1:10

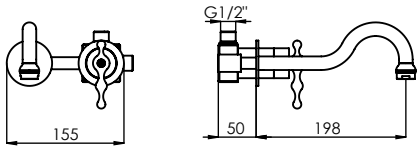

ref.: **EL070C** ESC. 1:10

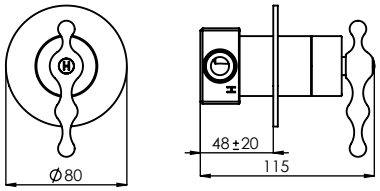

ref.: **EL090** ESC. 1:10

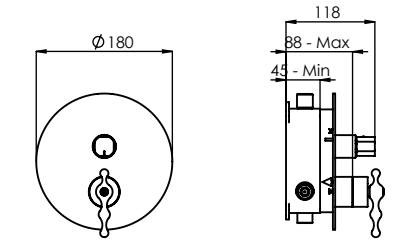

ref.: **EL080** ESC. 1:10

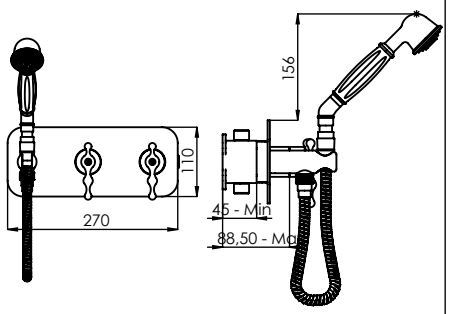

ref.: **EL090C** ESC. 1:12

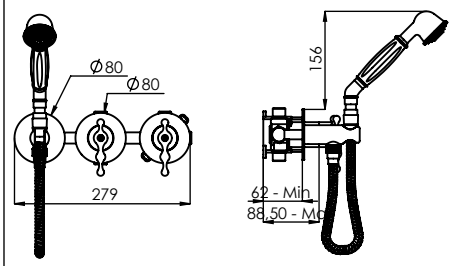

ref.: **EL090C1** ESC. 1:10

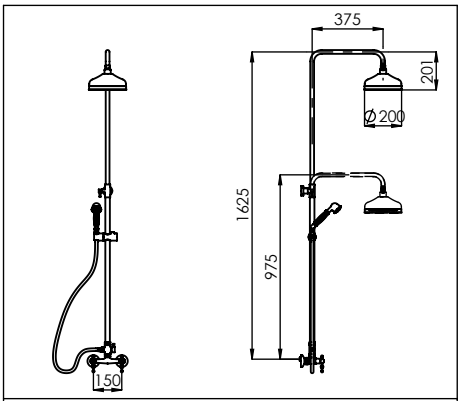

ref.: **EL140** ESC. 1:40

ELEGANCE

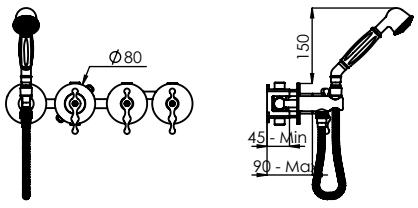

ref.: **EL090D** ESC. 1:15

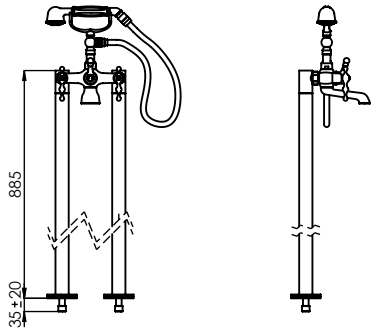

ref.: **EL155** ESC. 1:20

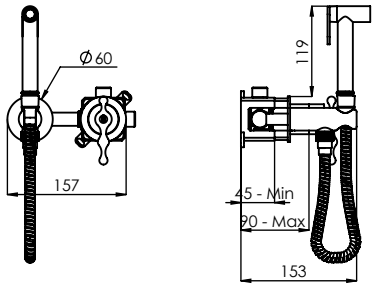

ref.: **EL120** ESC. 1:10

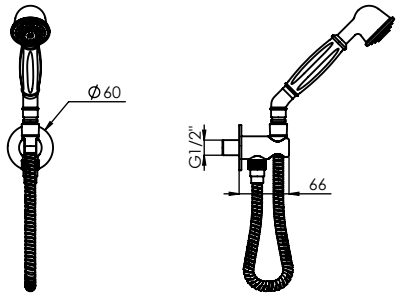

ref.: **EL130** ESC. 1:10

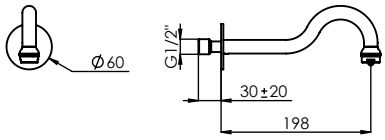

ref.: **EL100A** ESC. 1:10

SLIMASM

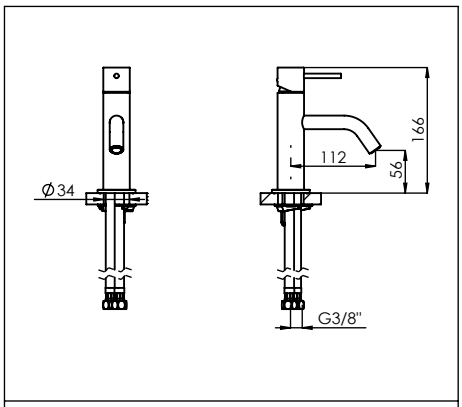

ref.: **SLIMASM010** ESC. 1:10

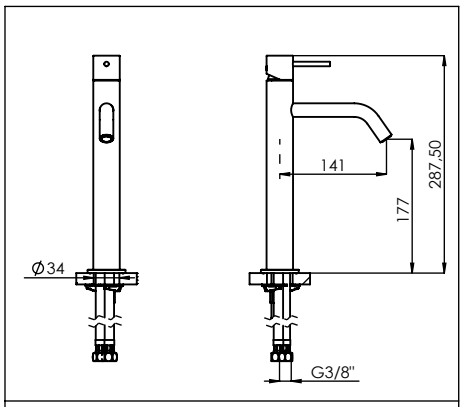

ref.: **SLIMASM050** ESC. 1:10

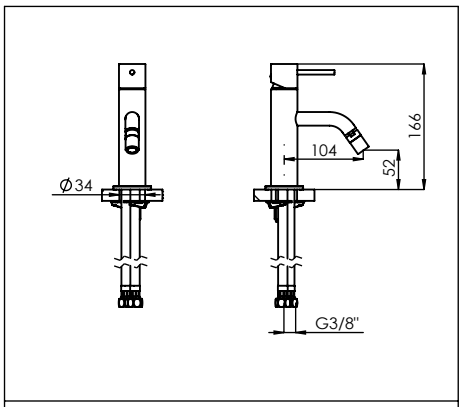

ref.: **SLIMASM020** ESC. 1:10

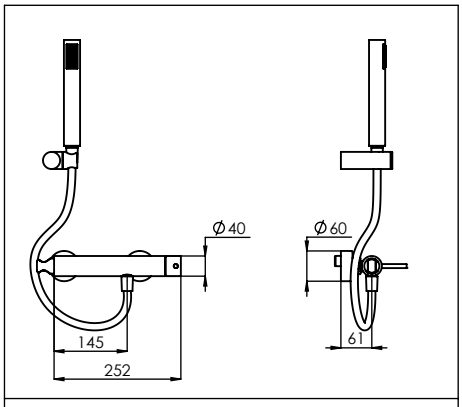

ref.: **SLIMASM030** ESC. 1:15

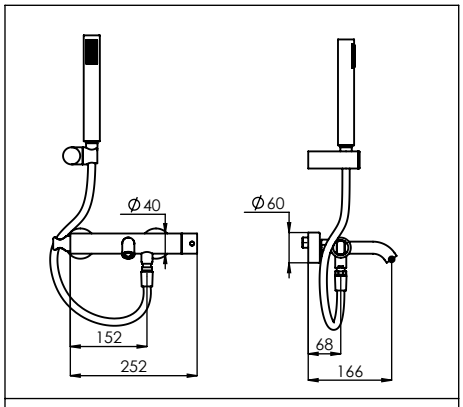

ref.: **SLIMASM040** ESC. 1:15

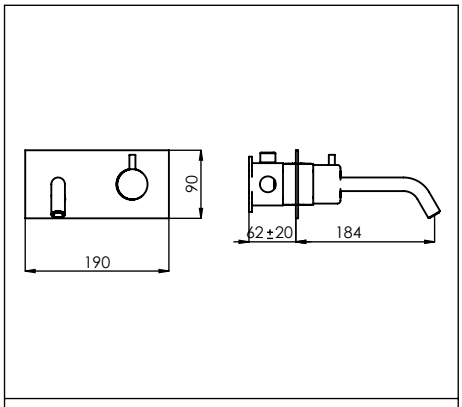

ref.: **SLIMASM070** ESC. 1:10

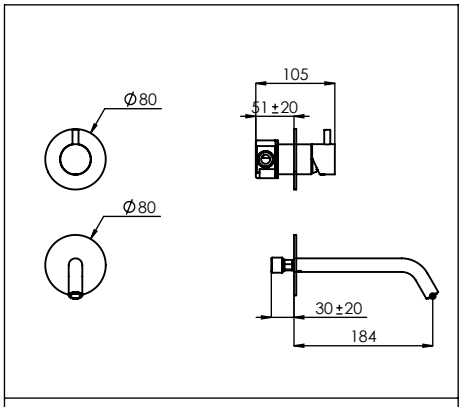

ref.: **SLIMASM070A** ESC. 1:10

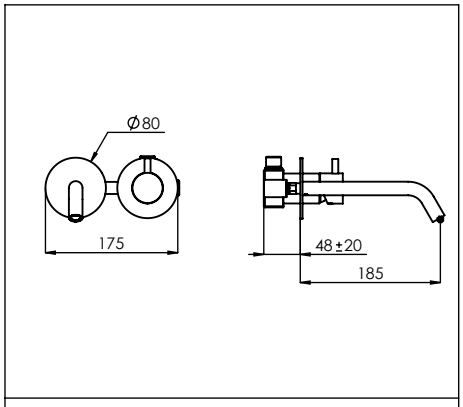

ref.: **SLIMASM070C** ESC. 1:10

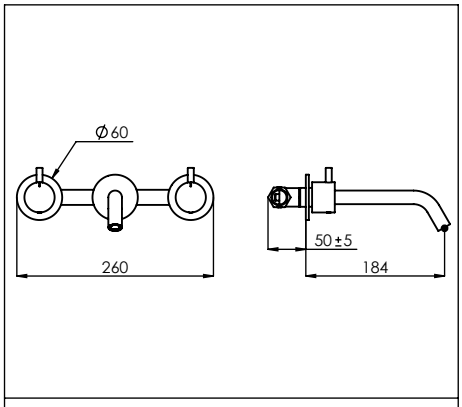

ref.: **SLIMASM070C1** ESC. 1:10

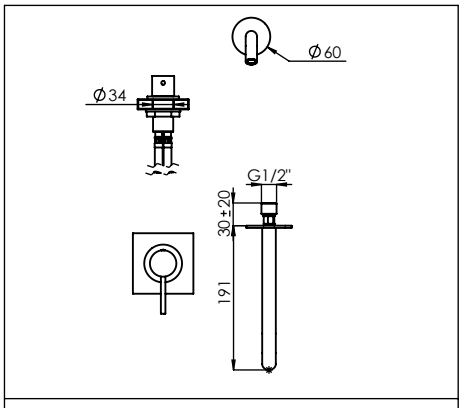

ref.: **SLIMASM100** ESC. 1:12

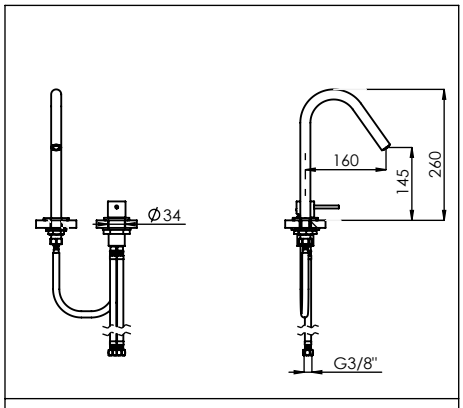

ref.: **SLIMASM016** ESC. 1:15

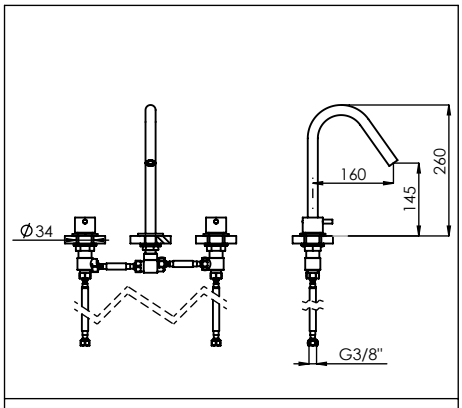

ref.: **SLIMASM070B** ESC. 1:15

SLIMASM

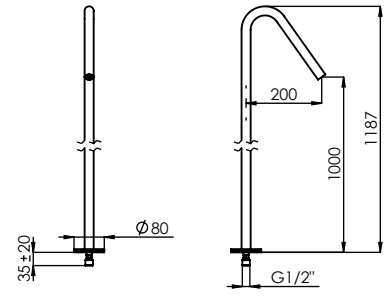

ref.: **SLIMASM150** ESC. 1:20

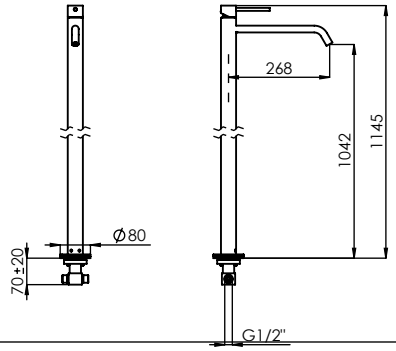

ref.: **SLIMASM150A** ESC. 1:20

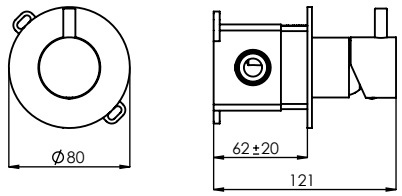

ref.: **SLIMASM090** ESC. 1:5

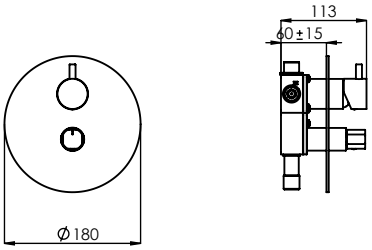

ref.: **SLIMASM080** ESC. 1:10

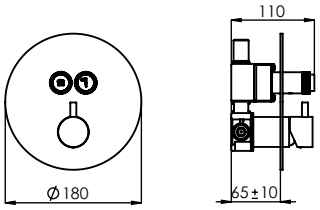

ref.: **SLIMASM080B2** ESC. 1:10

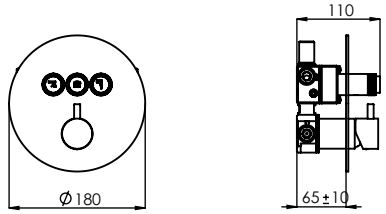

ref.: **SLIMASM090B3** ESC. 1:10

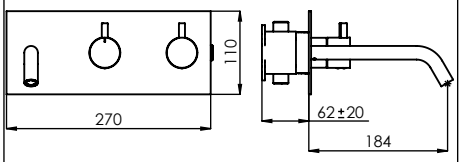

ref.: **SLIMASM090CB** ESC. 1:10

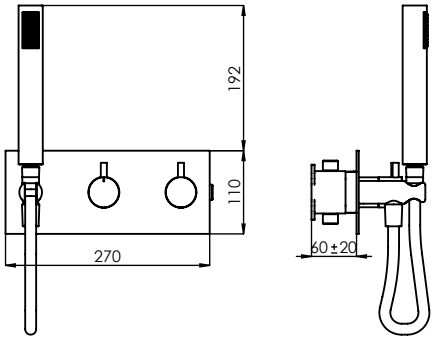

ref.: **SLIMASM090C** ESC. 1:10

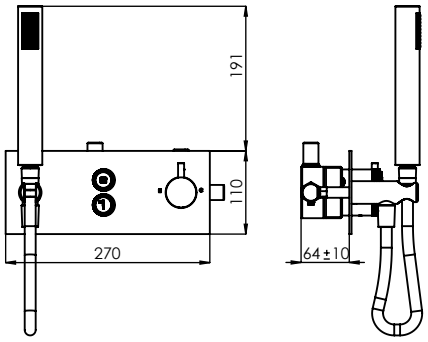

ref.: **SLIMASM090CB2** ESC. 1:10

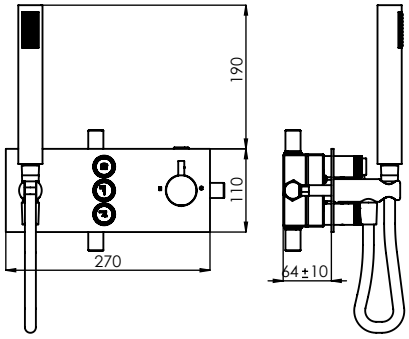

ref.: **SLIMASM090CB3** ESC. 1:10

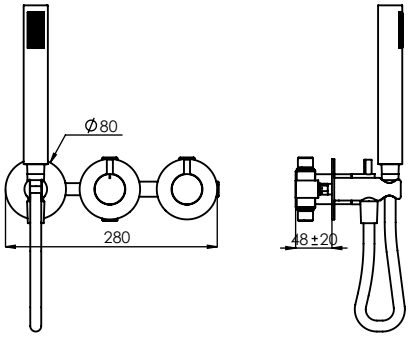

ref.: **SLIMASM090C1** ESC. 1:10

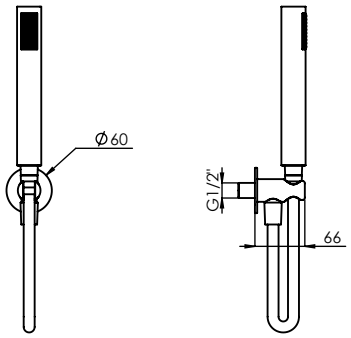

ref.: **SLIMASM130** ESC. 1:10

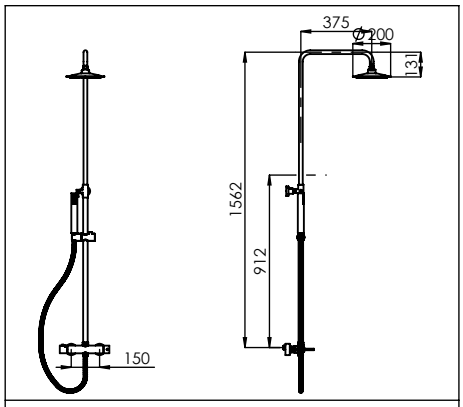

ref.: **SLIMASM140ECO** ESC. 1:40

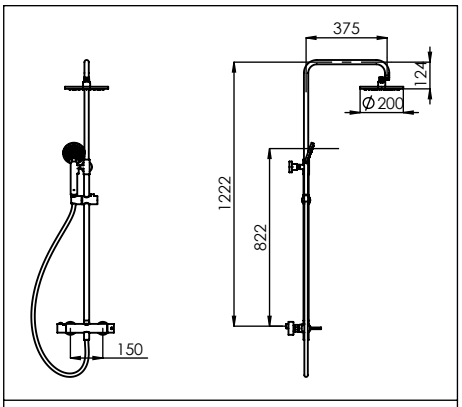

ref.: **SLIMASM140ECOPR** ESC. 1:35

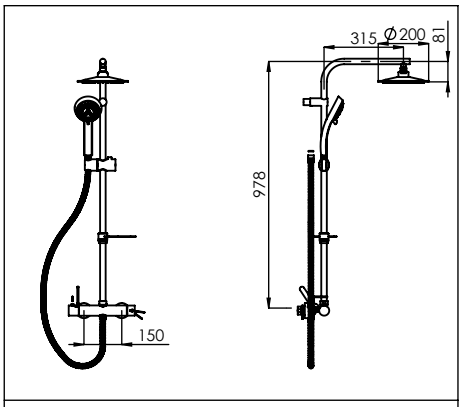

ref.: **SLIMASM140AECO** ESC. 1:30

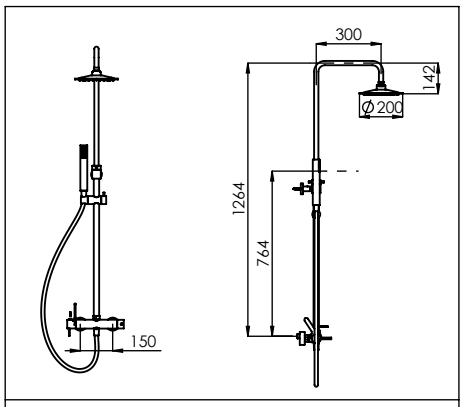

ref.: **SLIMASM140** ESC. 1:35

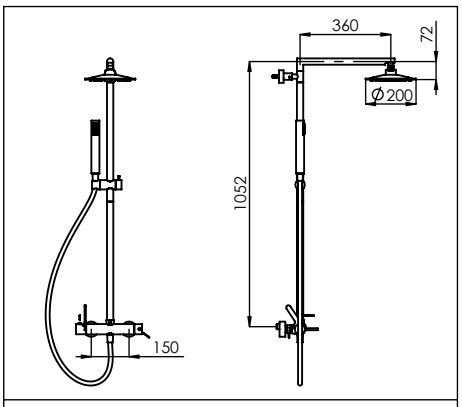

ref.: **SLIMASM140A** ESC. 1:30

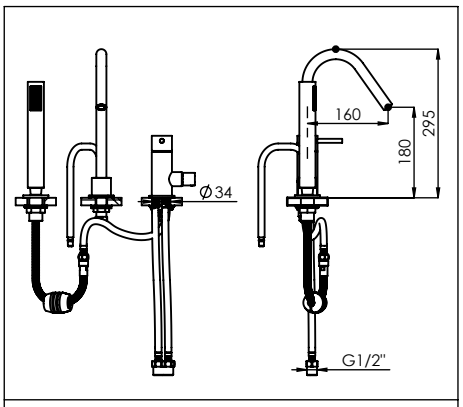

ref.: **SLIMASM110** ESC. 1:15

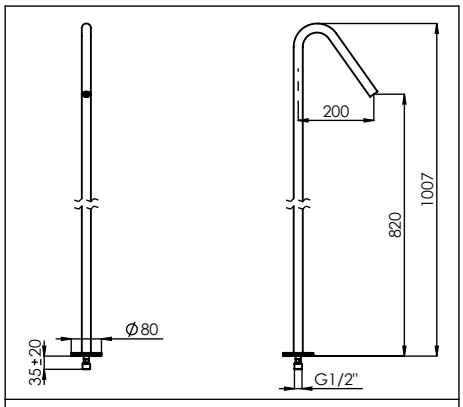

ref.: **SLIMASM155** ESC. 1:20

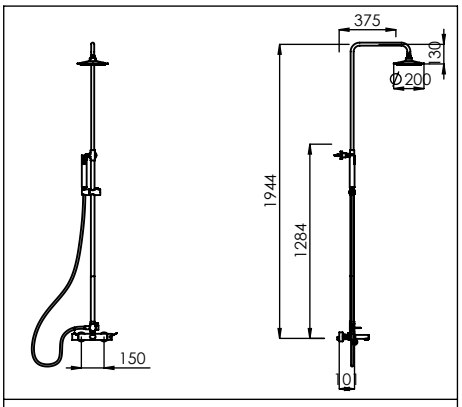

ref.: **SLIMASM145** ESC. 1:50

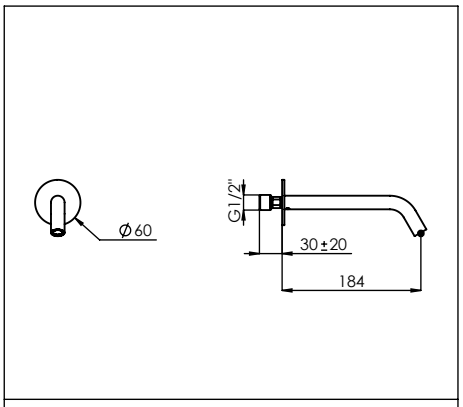

ref.: **SLIMASM100A** ESC. 1:10

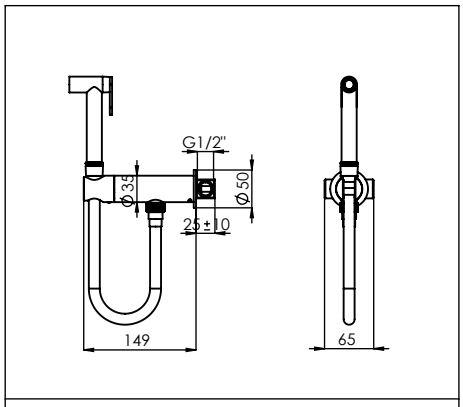

ref.: **SLIMASM120** ESC. 1:10

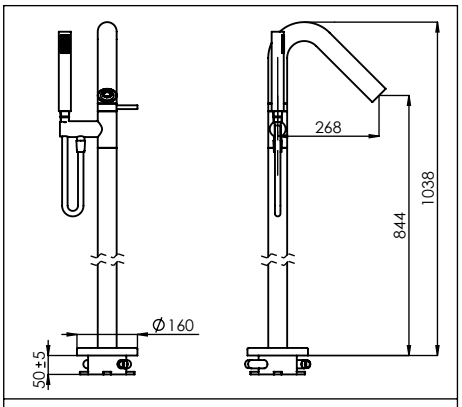

ref.: **SLIMASM155A** ESC. 1:20

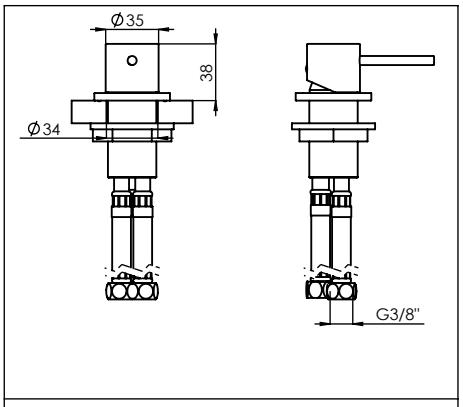

ref.: **SLIMASM110A** ESC. 1:10

SLIMASM

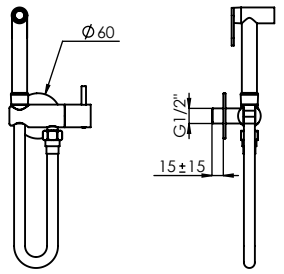

ref.: **SLIMASM120A** ESC. 1:10

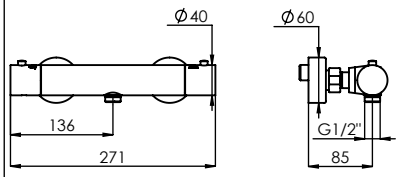

ref.: **TERC030** ESC. 1:10

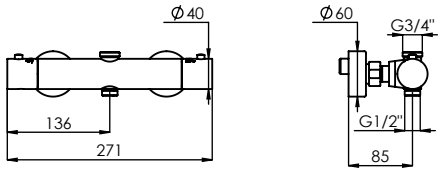

ref.: **TERC031** ESC. 1:10

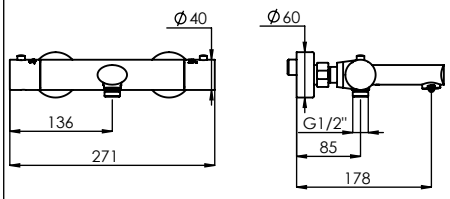

ref.: **TERC040** ESC. 1:10

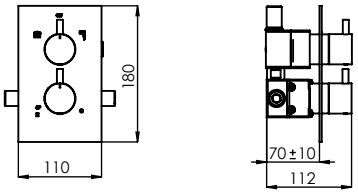

ref.: **TERC080** ESC. 1:10

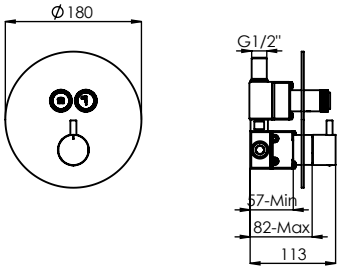

ref.: **TERC080B2** ESC. 1:10

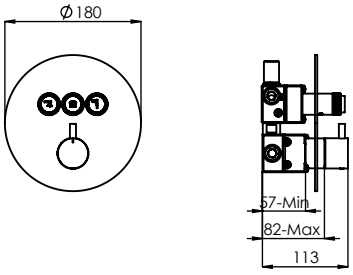

ref.: **TERC090B3** ESC. 1:10

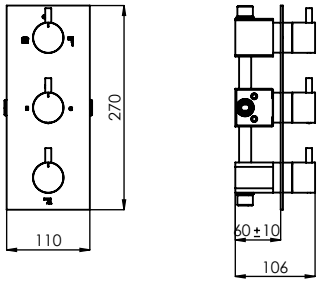

ref.: **TERC090A** ESC. 1:10

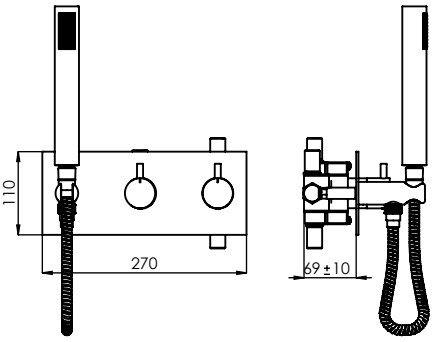

ref.: **TERC090C** ESC. 1:10

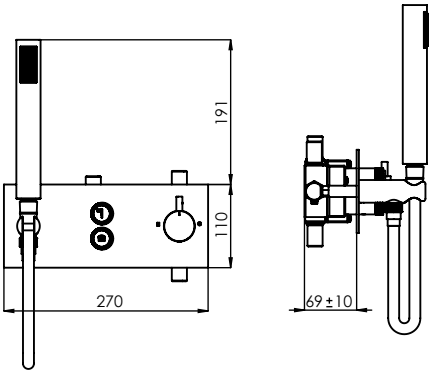

ref.: **TERC090CB2** ESC. 1:10

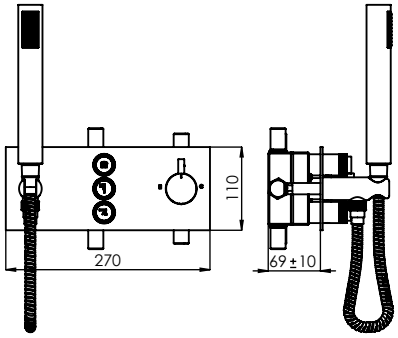

ref.: **TERC090CB3** ESC. 1:10

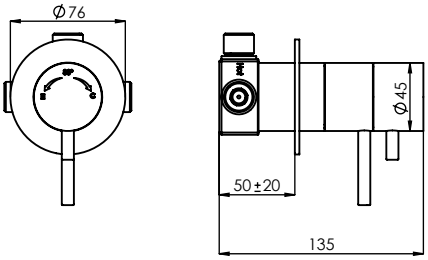

ref.: **TERCC090** ESC. 1:5

SLIMASM

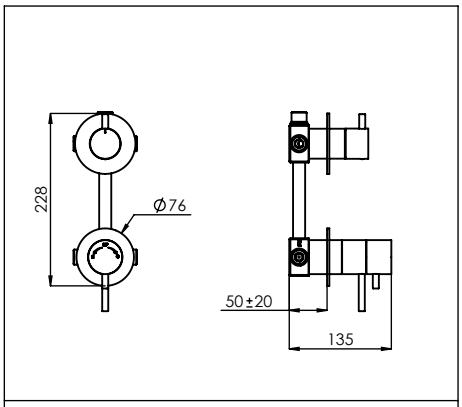

ref.: **TERCC090A** ESC. 1:10

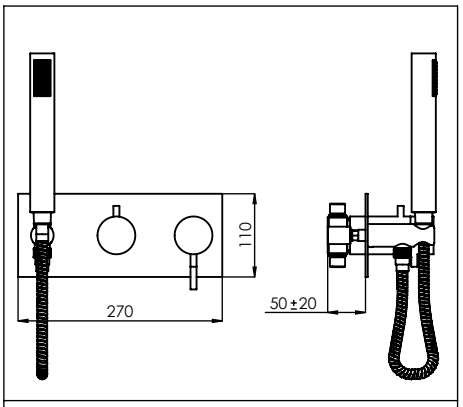

ref.: **TERCC090C** ESC. 1:10

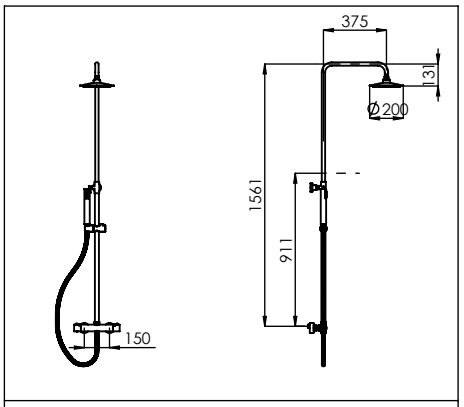

ref.: **TERC140ECO** ESC. 1:45

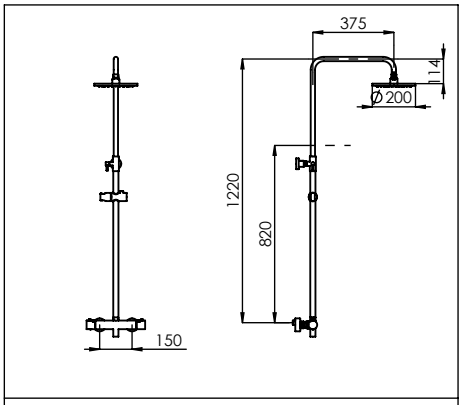

ref.: **TERC140ECOPR** ESC. 1:35

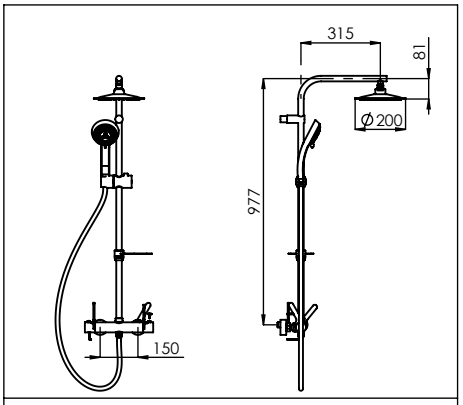

ref.: **TERC140AECO** ESC. 1:30

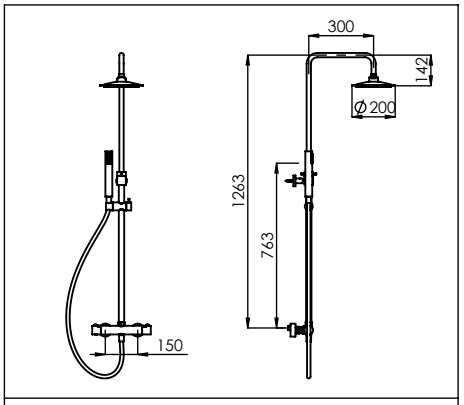

ref.: **TERC140** ESC. 1:40

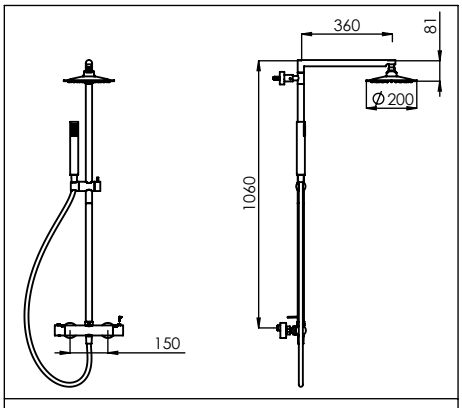

ref.: **TERC140A** ESC. 1:30

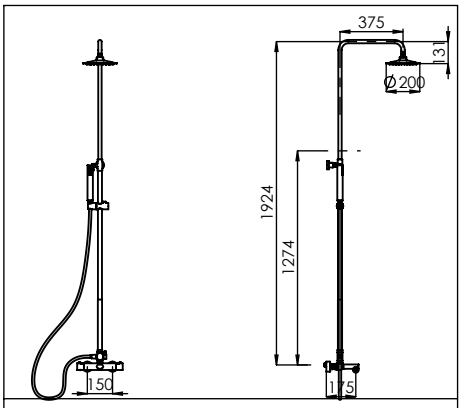

ref.: **TERC145** ESC. 1:40

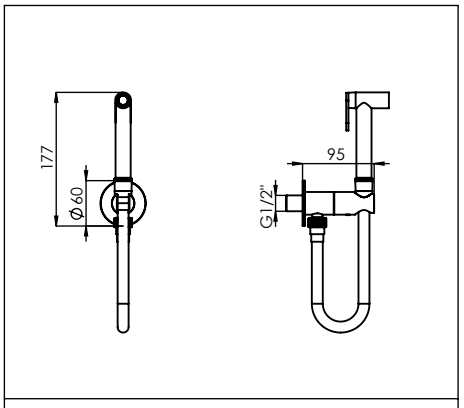

ref.: **SLIMASM120B** ESC. 1:10

TIMELESS

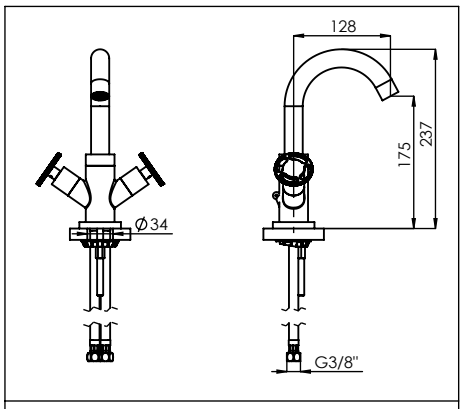

ref.: **TIME010** ESC. 1:10

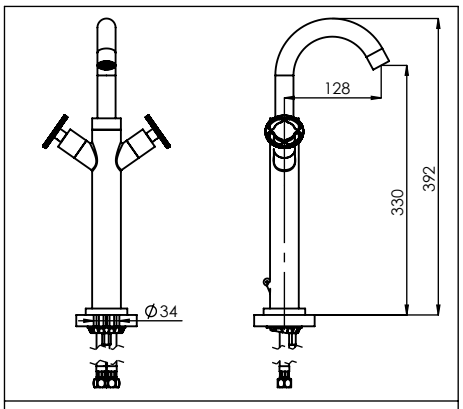

ref.: **TIME050** ESC. 1:10

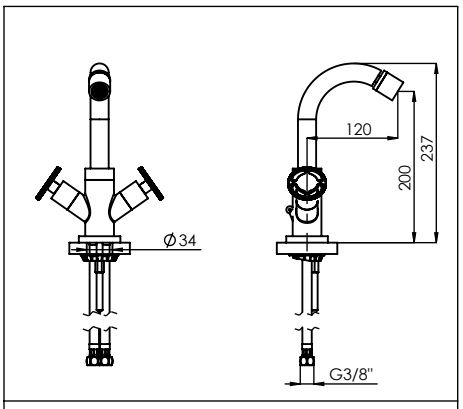

ref.: **TIME020** ESC. 1:10

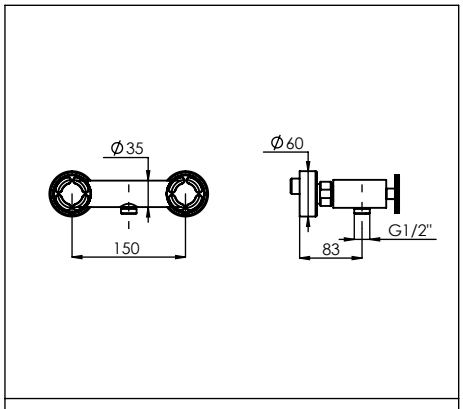

ref.: **TIME030** ESC. 1:10

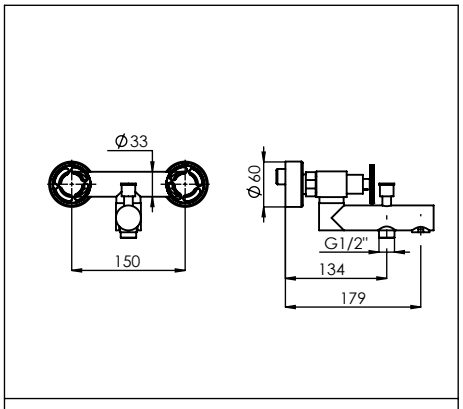

ref.: **TIME040** ESC. 1:10

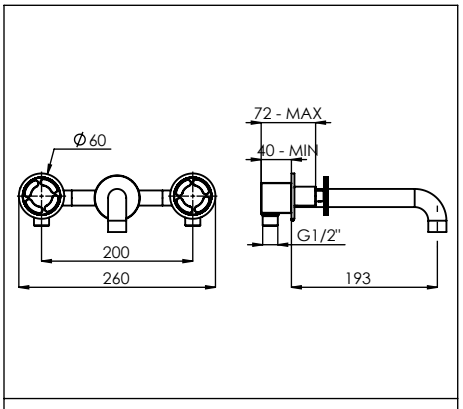

ref.: **TIME070** ESC. 1:10

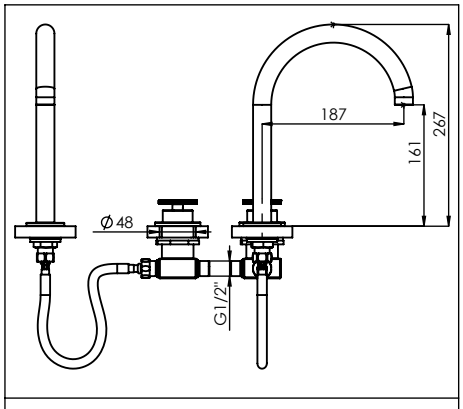

ref.: **TIME016** ESC. 1:10

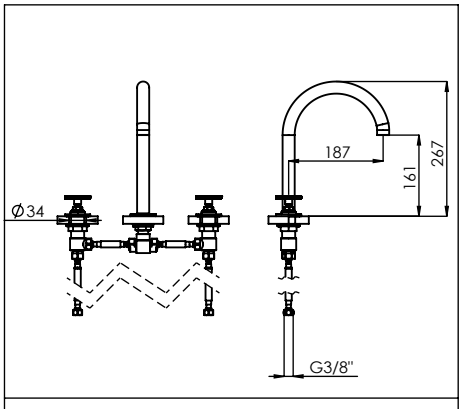

ref.: **TIME070B** ESC. 1:15

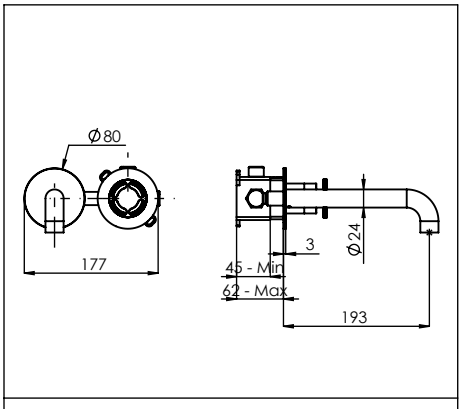

ref.: **TIME070C** ESC. 1:10

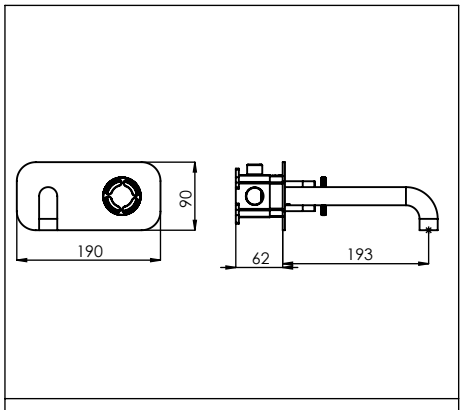

ref.: **TIME070A** ESC. 1:10

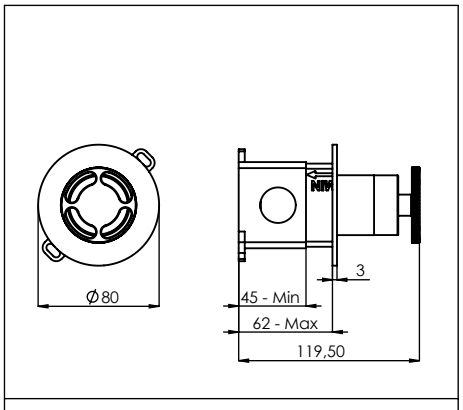

ref.: **TIME090** ESC. 1:5

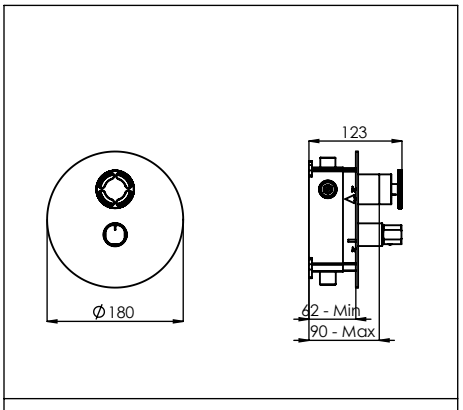

ref.: **TIME080** ESC. 1:10

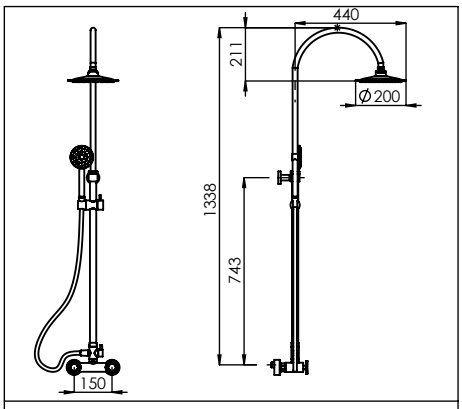

ref.: **TIME140** ESC. 1:30

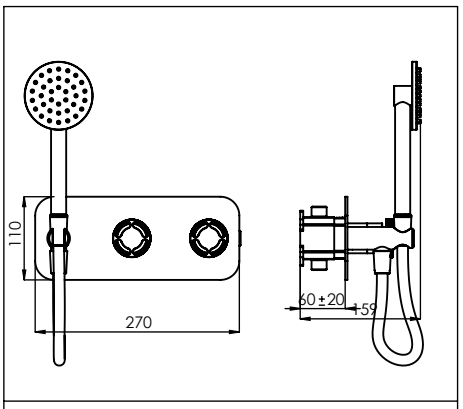

ref.: **TIME090C** ESC. 1:10

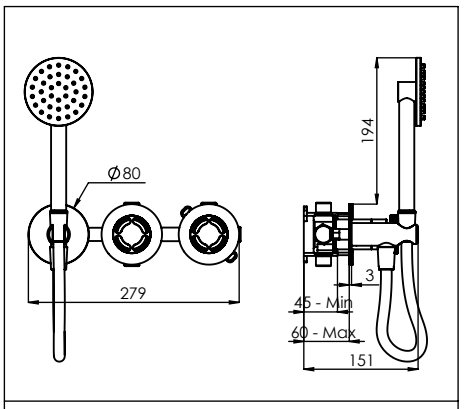

ref.: **TIME090C1** ESC. 1:10

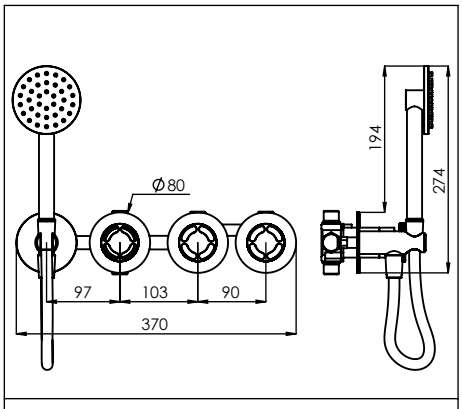

ref.: **TIME090D** ESC. 1:10

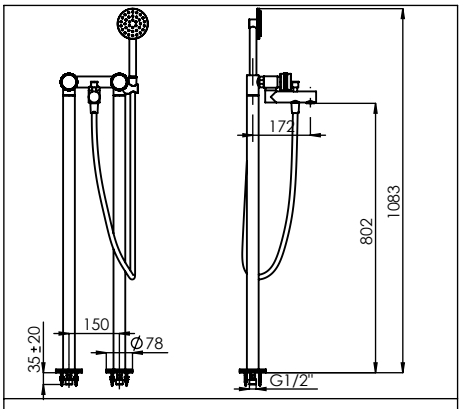

ref.: **TIME155** ESC. 1:22.5

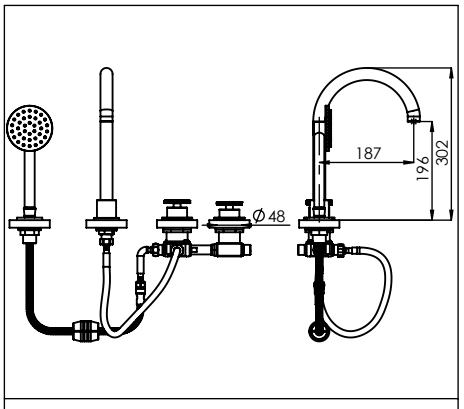

ref.: **TIME110** ESC. 1:15

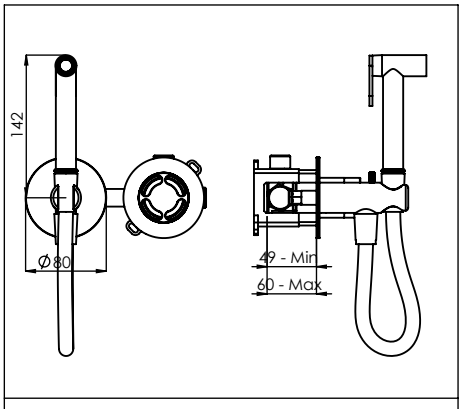

ref.: **TIME120** ESC. 1:7.5

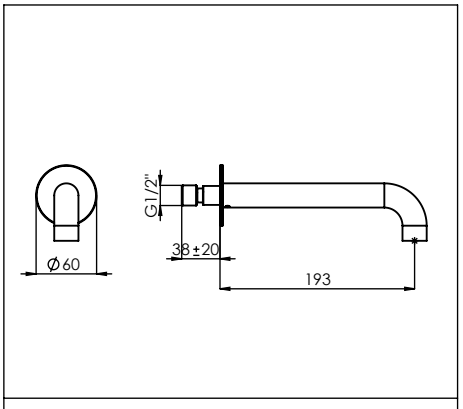

ref.: **TIME100A** ESC. 1:7.5

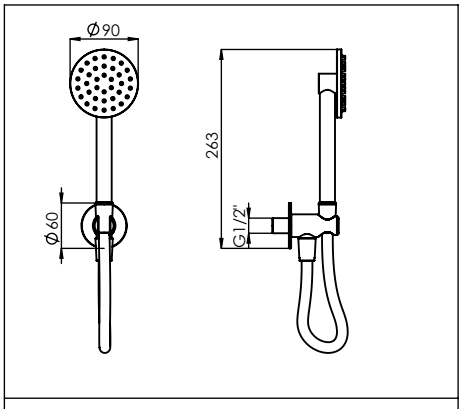

ref.: **TIME130** ESC. 1:10

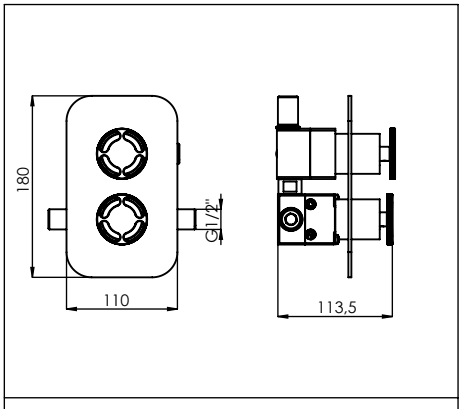

ref.: **TERCTIME080** ESC. 1:7.5

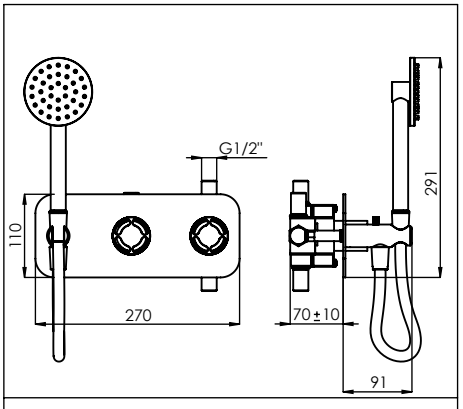

ref.: **TERCTIME090C** ESC. 1:10

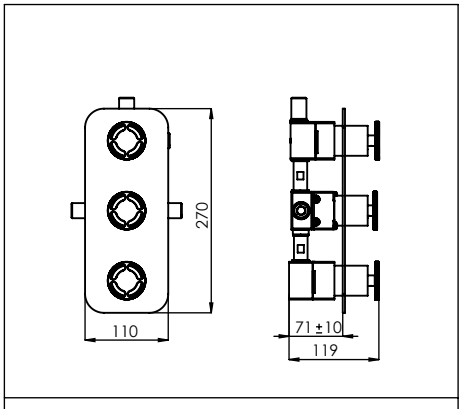

ref.: **TERCTIME090A** ESC. 1:10

BIA

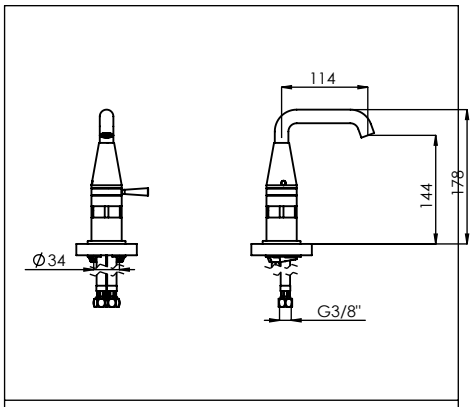

ref.: **BIA010** ESC. 1:10

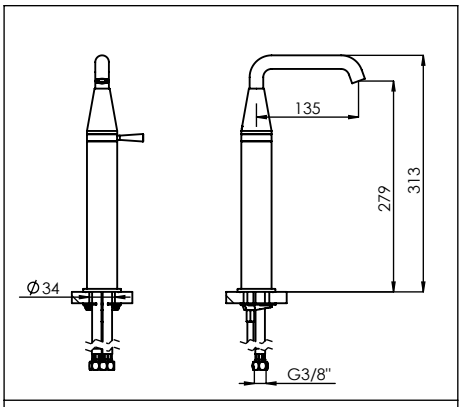

ref.: **BIA050** ESC. 1:10

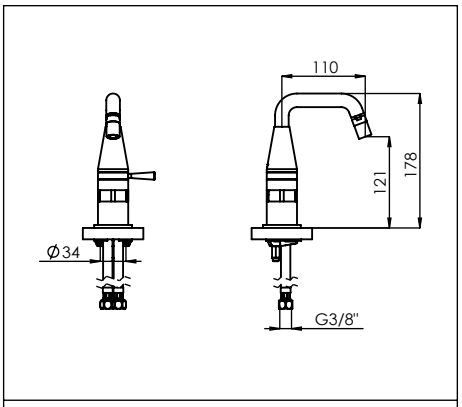

ref.: **BIA020** ESC. 1:10

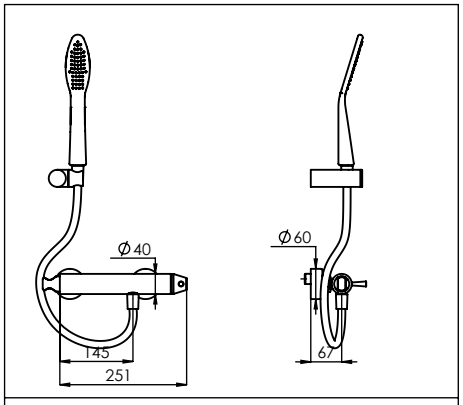

ref.: **BIA030** ESC. 1:15

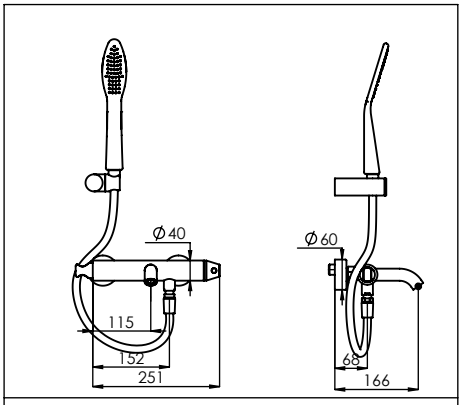

ref.: **BIA040** ESC. 1:5

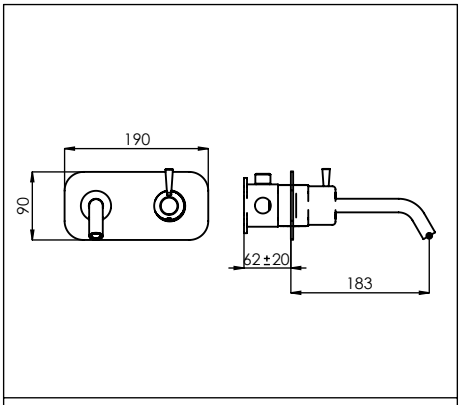

ref.: **BIA070** ESC. 1:10

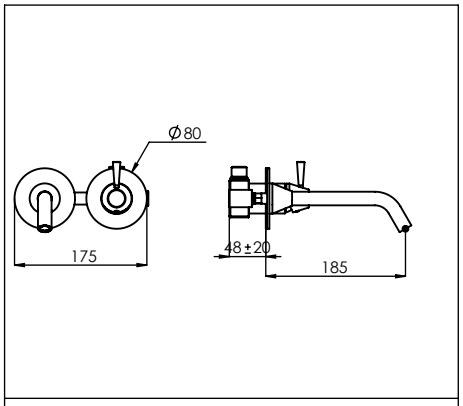

ref.: **BIA070C1** ESC. 1:10

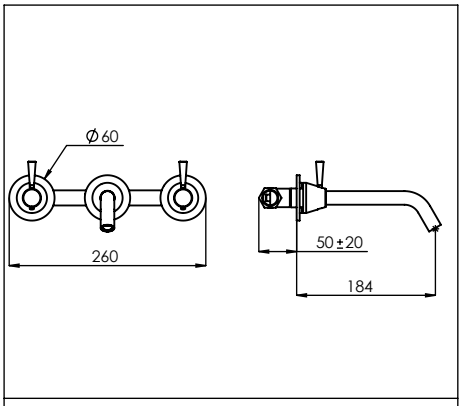

ref.: **BIA070C** ESC. 1:10

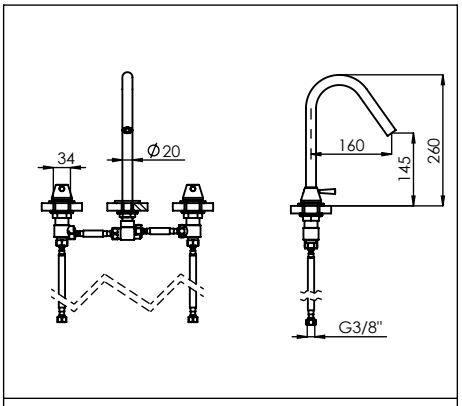

ref.: **BIA070B** ESC. 1:15

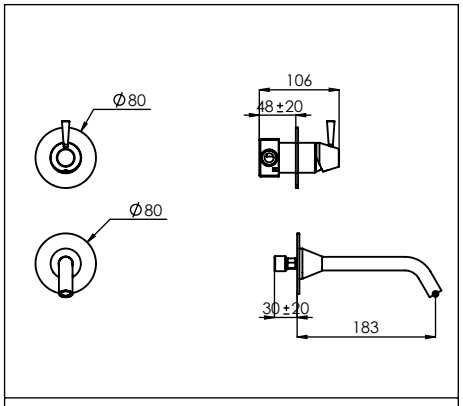

ref.: **BIA070A** ESC. 1:10

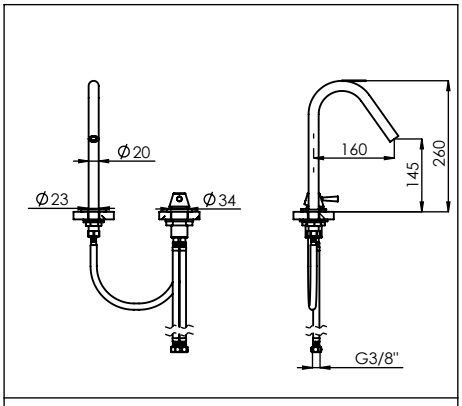

ref.: **BIA016** ESC. 1:15

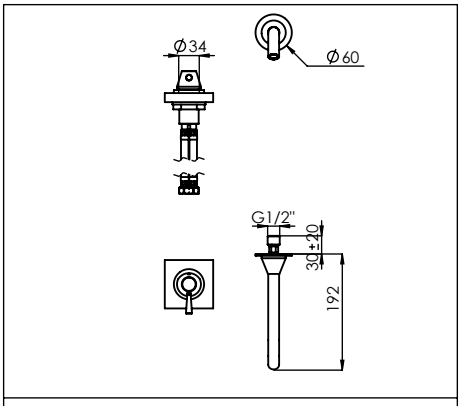

ref.: **BIA100** ESC. 1:10

BIA

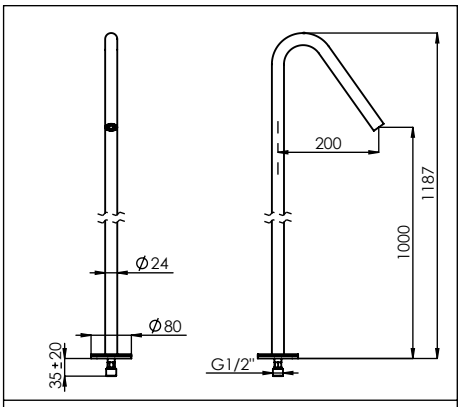

ref.: **BIA150** ESC. 1:15

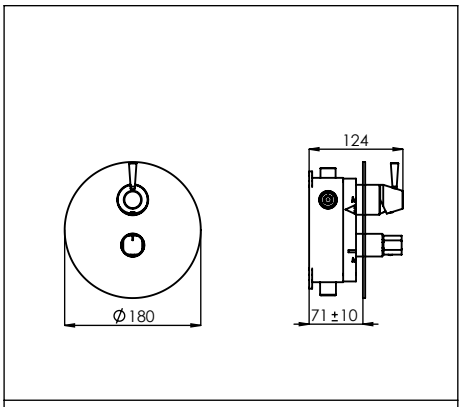

ref.: **BIA080** ESC. 1:10

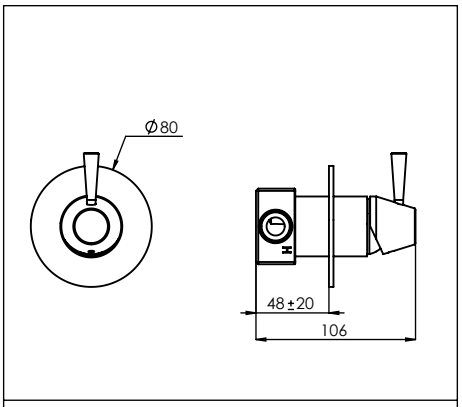

ref.: **BIA090** ESC. 1:5

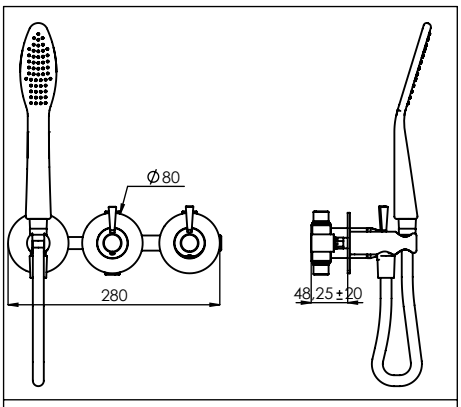

ref.: **BIA090C1** ESC. 1:10

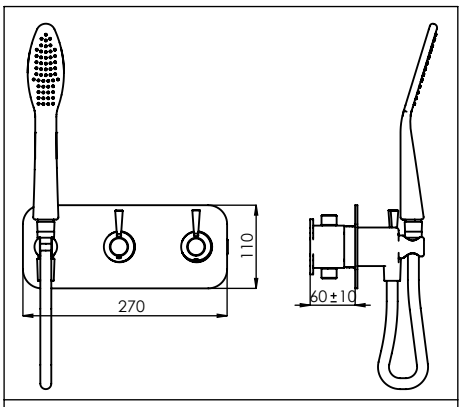

ref.: **BIA090C** ESC. 1:10

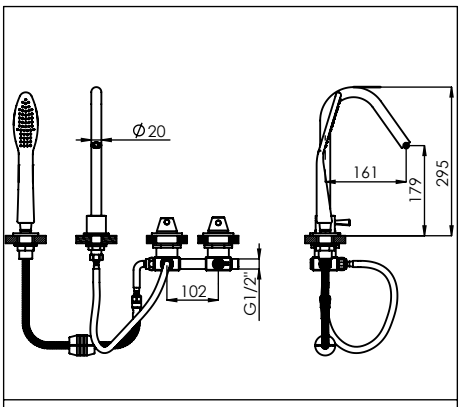

ref.: **BIA110** ESC. 1:15

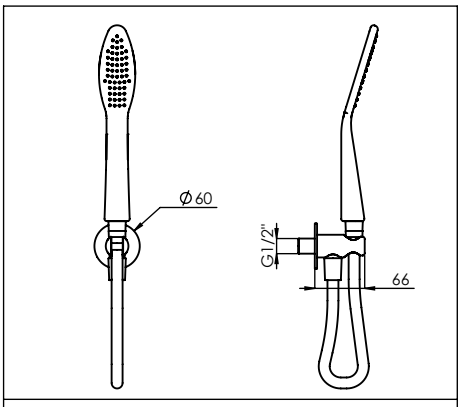

ref.: **BIA130** ESC. 1:10

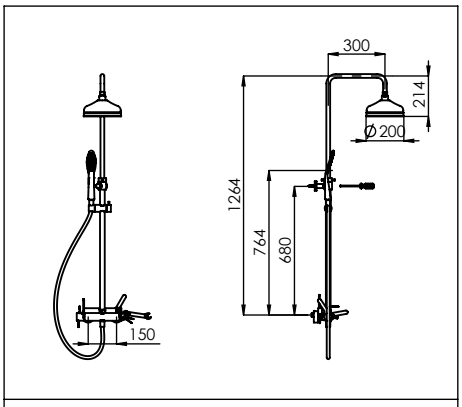

ref.: **BIA140** ESC. 1:40

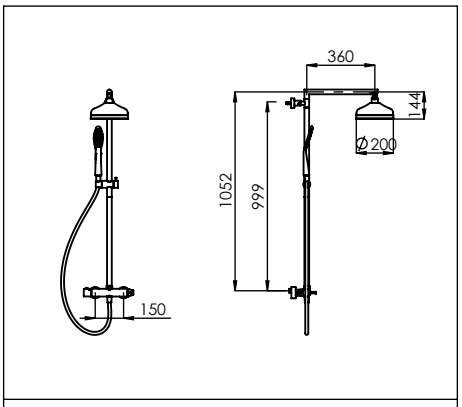

ref.: **BIA140A** ESC. 1:40

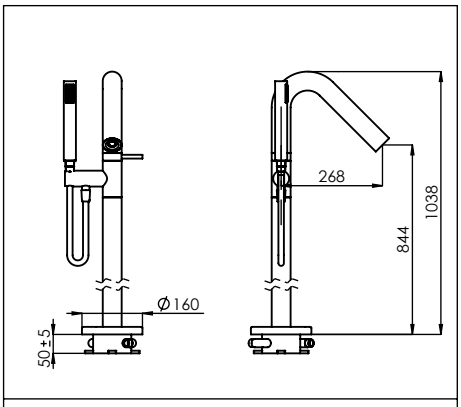

ref.: **BIA155A** ESC. 1:20

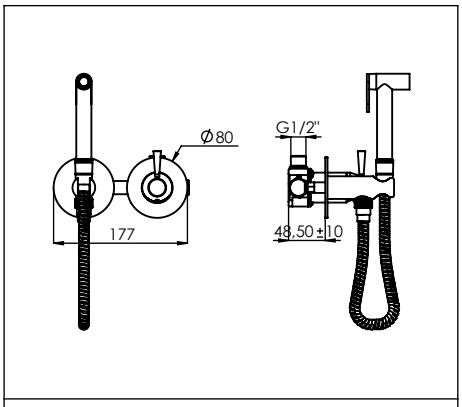

ref.: **BIA120** ESC. 1:10

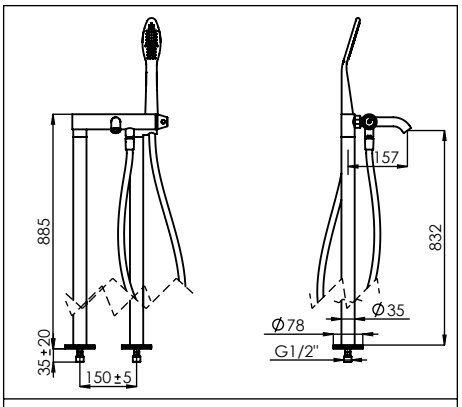

ref.: **BIA155B** ESC. 1:20

BIA

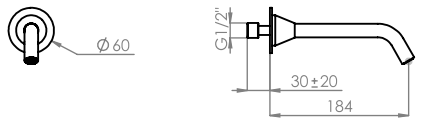

ref.: BIA100A ESC. 1:10

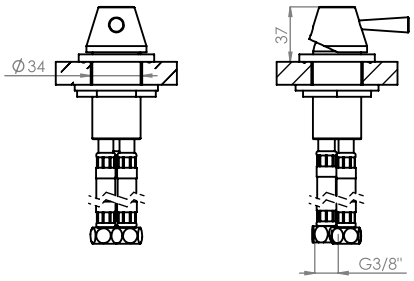

ref.: BIA110A ESC. 1:5

PLAN

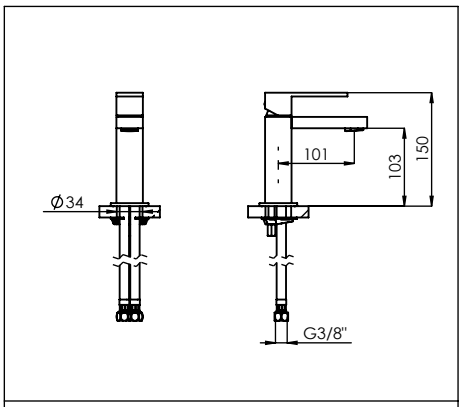

ref.: **PLAN010** ESC. 1:10

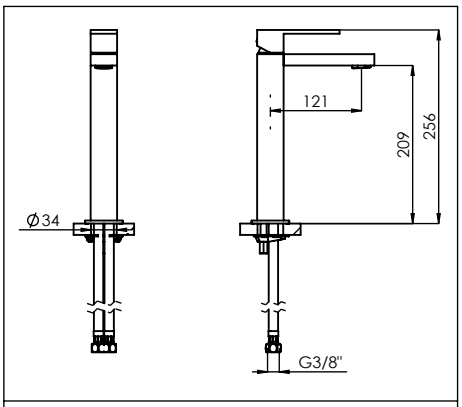

ref.: **PLAN050** ESC. 1:10

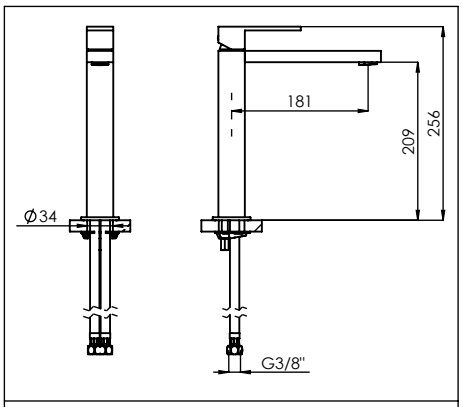

ref.: **PLAN050A** ESC. 1:10

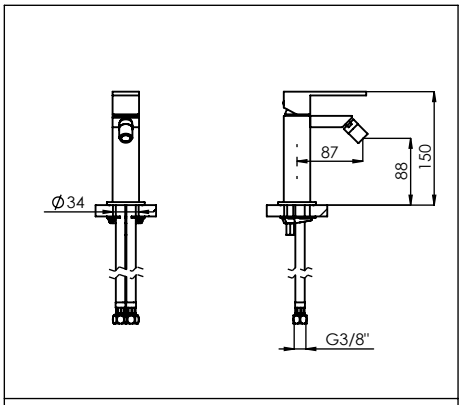

ref.: **PLAN020** ESC. 1:10

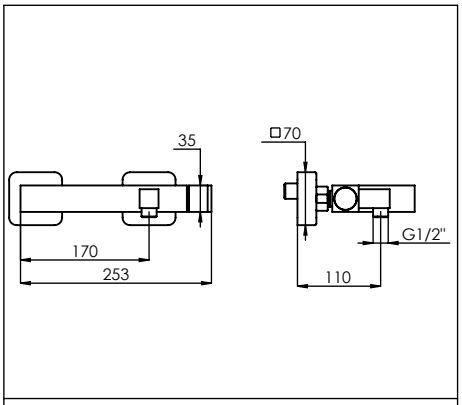

ref.: **PLAN030** ESC. 1:10

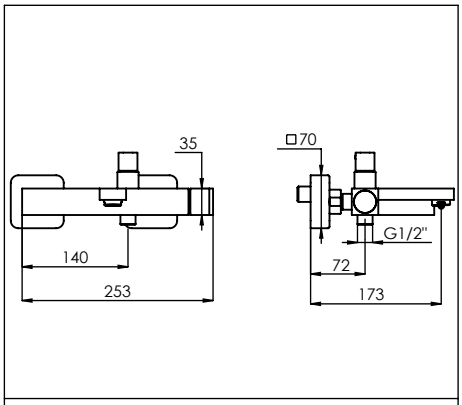

ref.: **PLAN040** ESC. 1:10

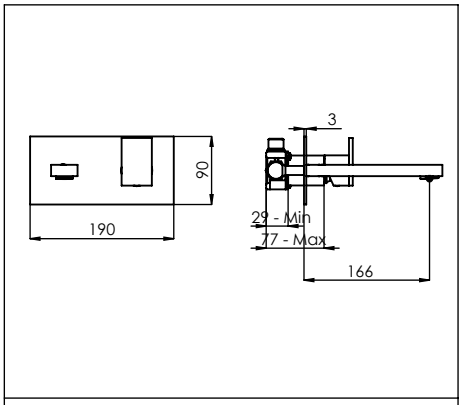

ref.: **PLAN070** ESC. 1:10

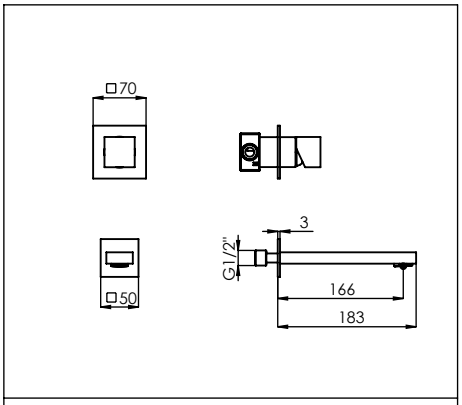

ref.: **PLAN070A** ESC. 1:10

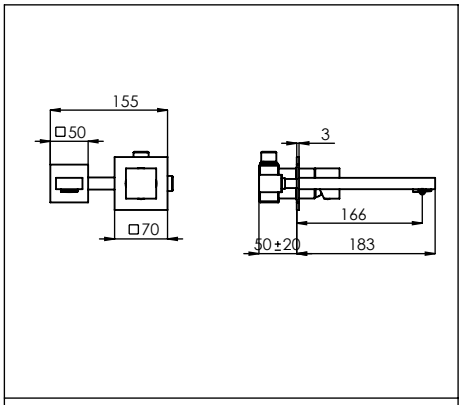

ref.: **PLAN070C** ESC. 1:10

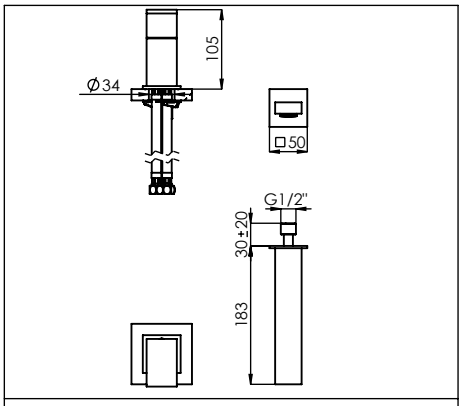

ref.: **PLAN100** ESC. 1:10

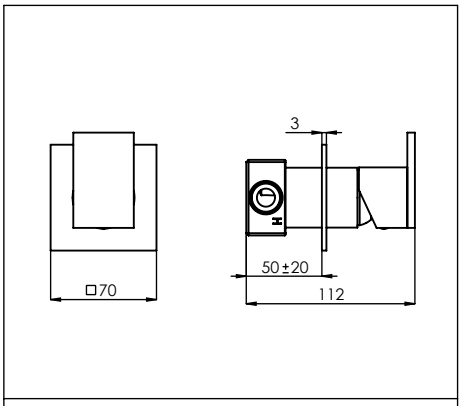

ref.: **PLAN090** ESC. 1:5

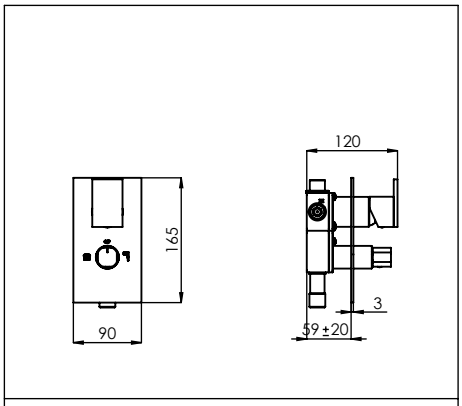

ref.: **PLAN080** ESC. 1:10

PLAN

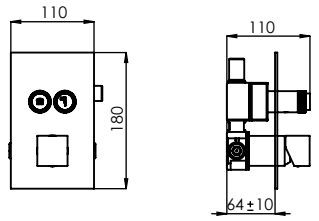

ref.: **PLAN080B2** ESC. 1:10

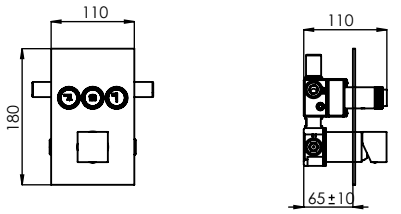

ref.: **PLAN090B3** ESC. 1:10

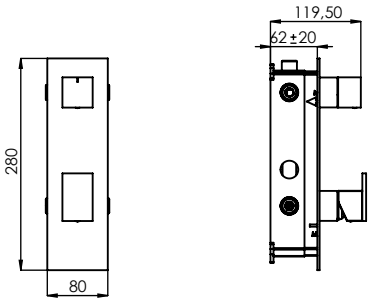

ref.: **PLAN090A** ESC. 1:10

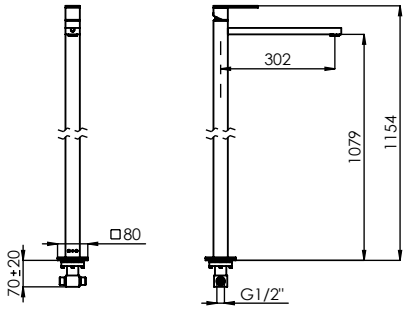

ref.: **PLAN150** ESC. 1:20

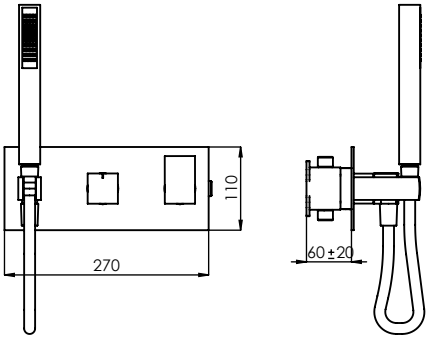

ref.: **PLAN090C** ESC. 1:10

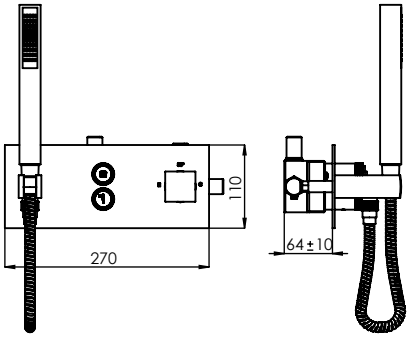

ref.: **PLAN090CB2** ESC. 1:10

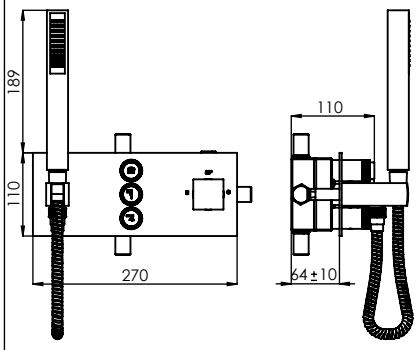

ref.: **PLAN090CB3** ESC. 1:10

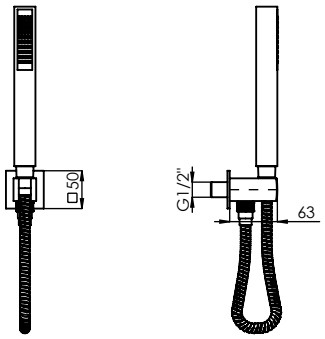

ref.: **PLAN130** ESC. 1:10

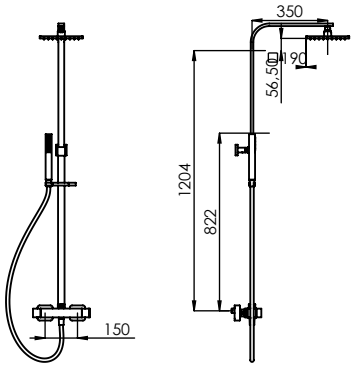

ref.: **PLAN140** ESC. 1:35

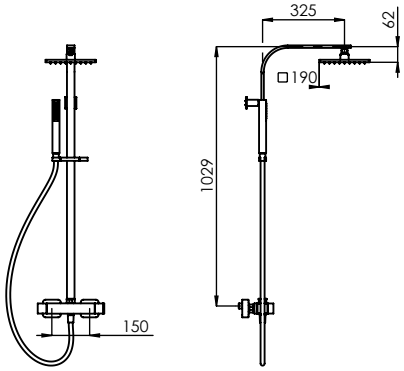

ref.: **PLAN140A** ESC. 1:30

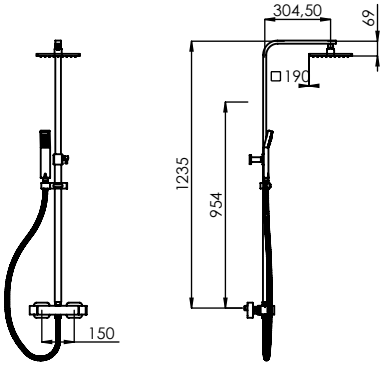

ref.: **PLAN140ECO** ESC. 1:35

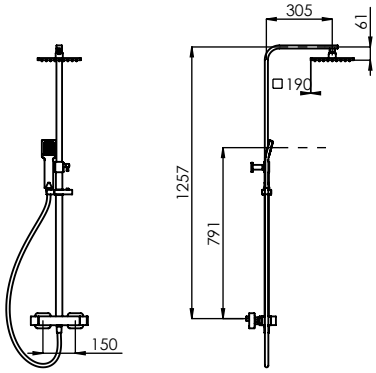

ref.: **PLAN140ECOPR** ESC. 1:35

PLAN

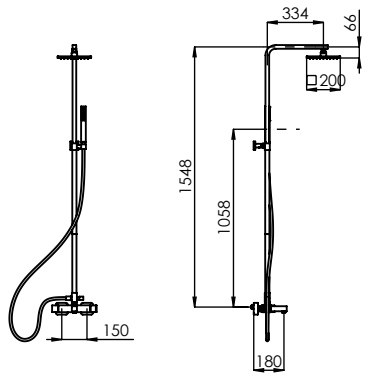

ref.: **PLAN145** ESC. 1:45

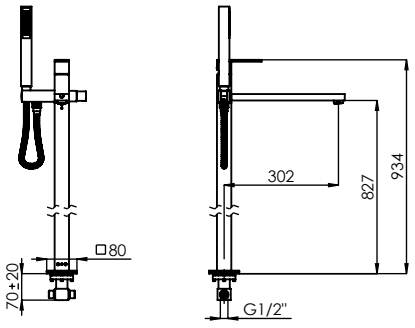

ref.: **PLAN155** ESC. 1:20

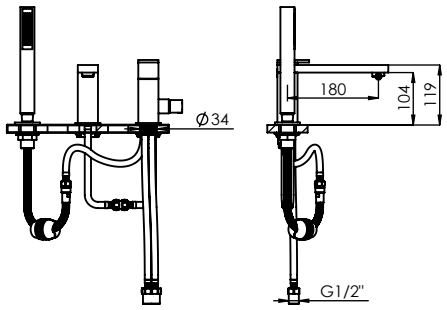

ref.: **PLAN110** ESC. 1:15

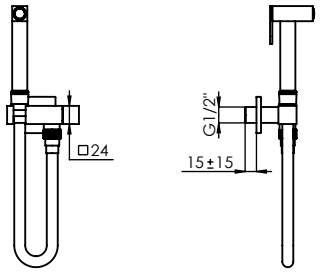

ref.: **PLAN120A** ESC. 1:10

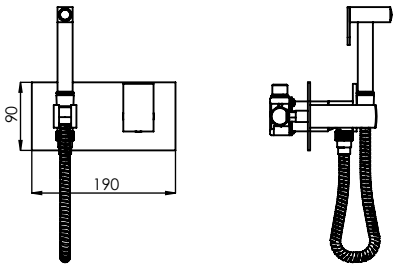

ref.: **PLAN120** ESC. 1:10

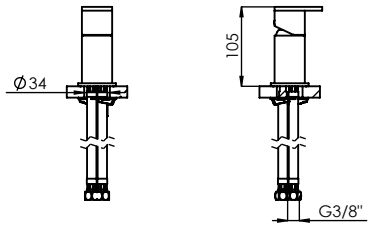

ref.: **PLAN110A** ESC. 1:10

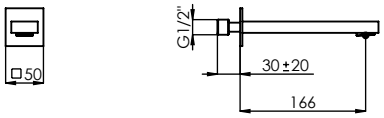

ref.: **PLAN100A** ESC. 1:10

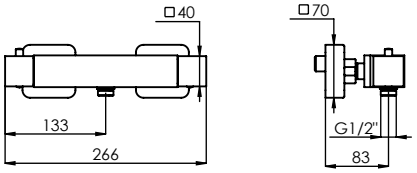

ref.: **TERQ030** ESC. 1:10

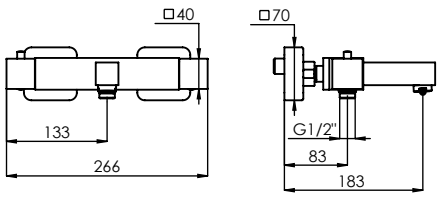

ref.: **TERQ040** ESC. 1:10

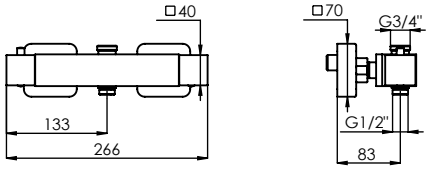

ref.: **TERQ031** ESC. 1:10

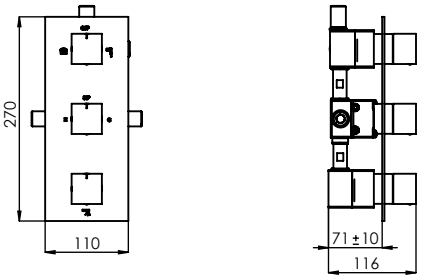

ref.: **TERQ090A** ESC. 1:10

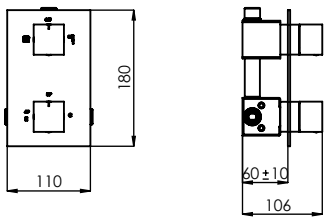

ref.: **TERQ080** ESC. 1:10

PLAN

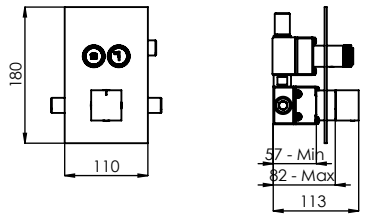

ref.: **TERQ080B2** ESC. 1:10

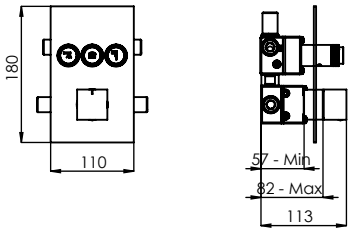

ref.: **TERQ090B3** ESC. 1:10

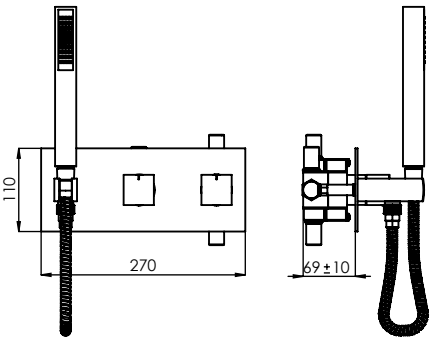

ref.:**TERQ090C** ESC. 1:10

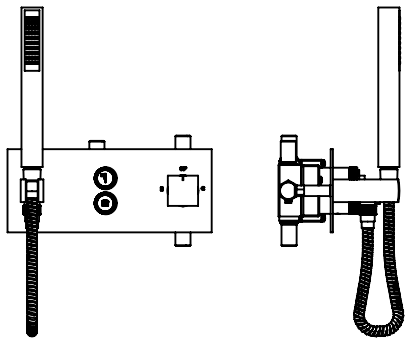

ref.: **TERQ090CB2** ESC. 1:10

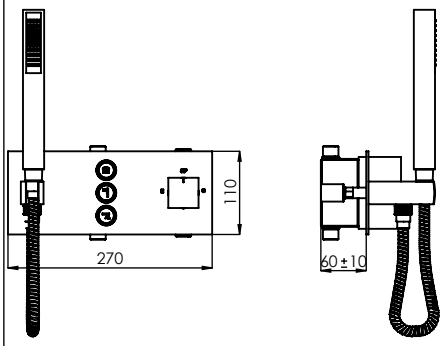

ref.: **TERQ090CB3** ESC. 1:10

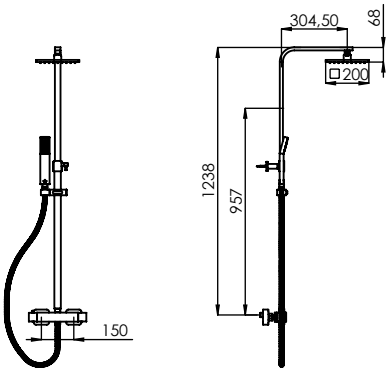

ref.:**TERQ140ECO** ESC. 1:35

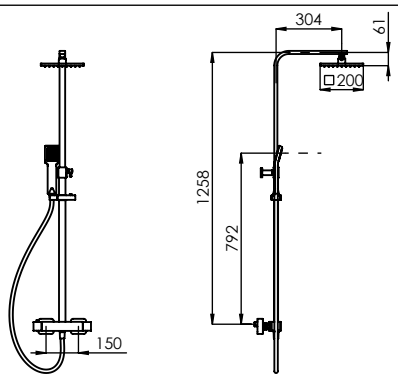

ref.: **TERQ140ECOPR** ESC. 1:35

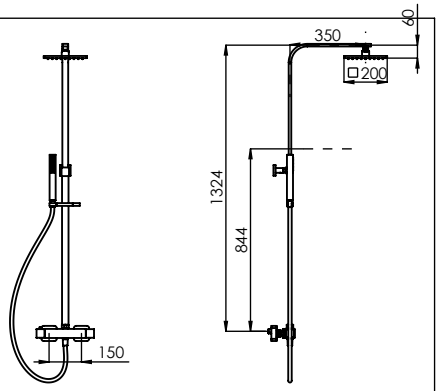

ref.: **TERQ140D** ESC. 1:35

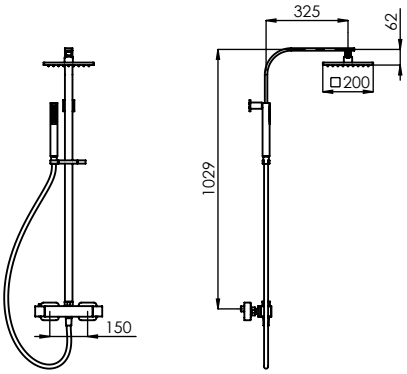

ref.: **TERQ140A** ESC. 1:30

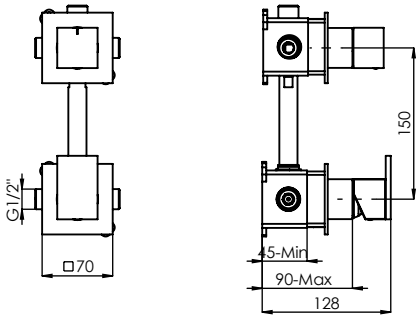

ref.: **PLAN090A1** ESC. 1:35

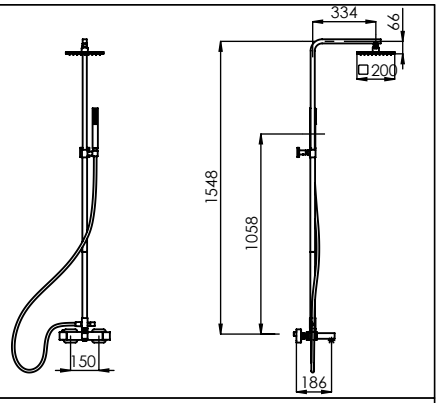

ref.: **TERQ145** ESC. 1:40

CRUZETA

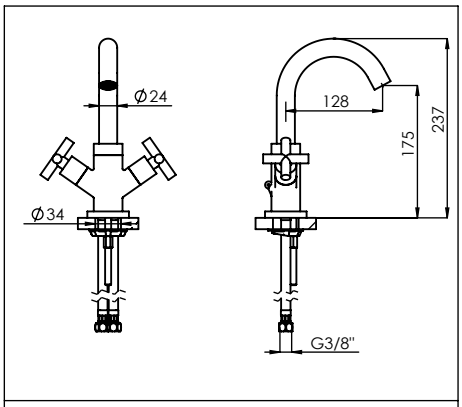

ref.: **CZ010** ESC. 1:10

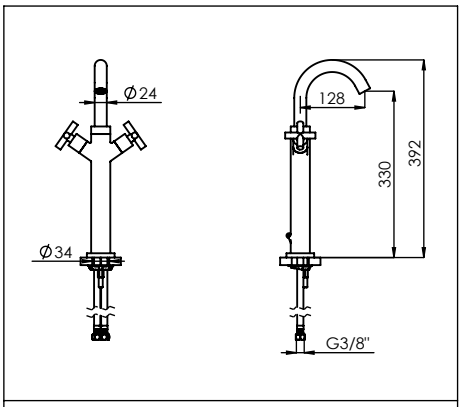

ref.: **CZ050** ESC. 1:15

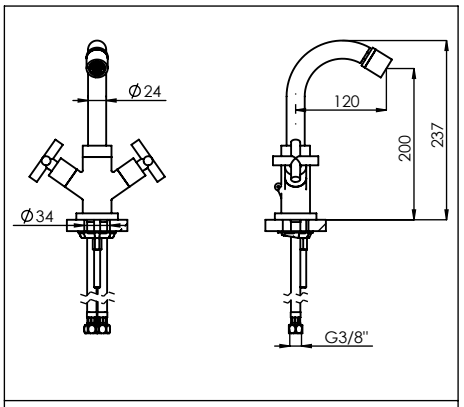

ref.: **CZ020** ESC. 1:10

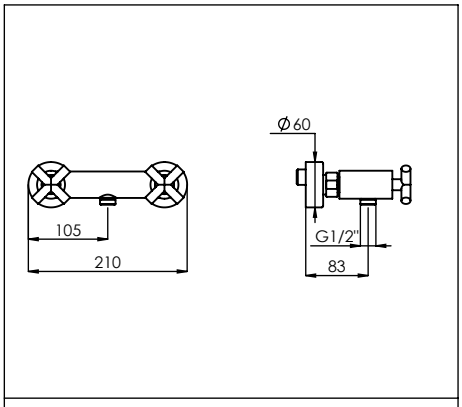

ref.: **CZ030** ESC. 1:10

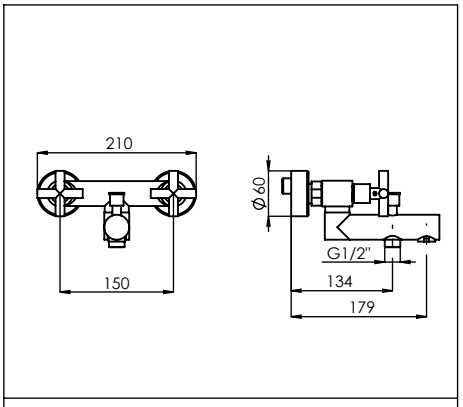

ref.: **CZ040** ESC. 1:10

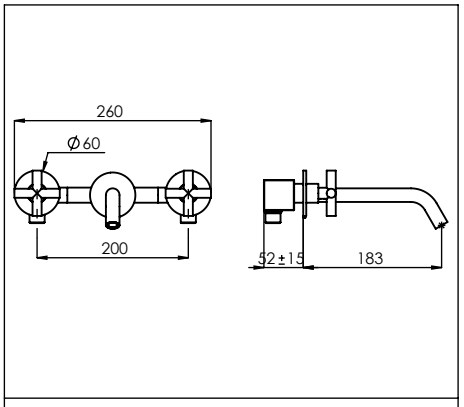

ref.: **CZ070** ESC. 1:10

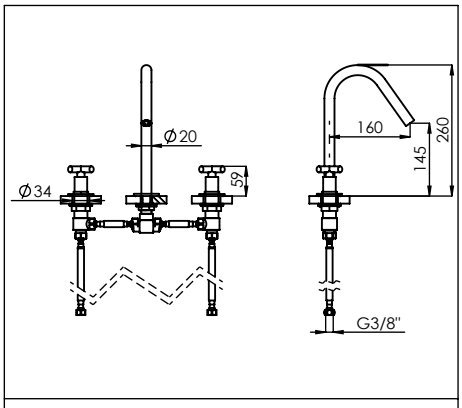

ref.: **CZ070B** ESC. 1:15

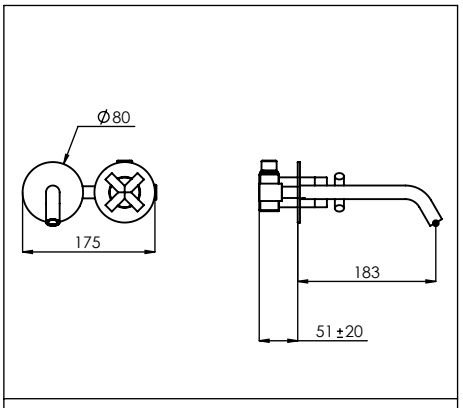

ref.: **CZ070C** ESC. 1:10

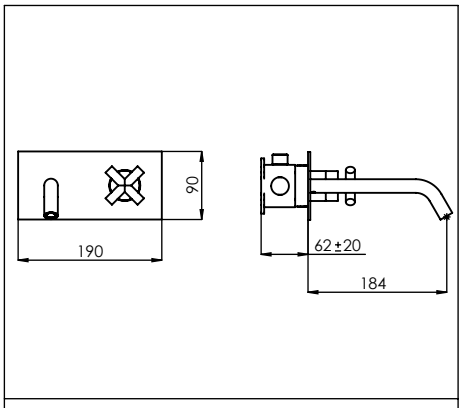

ref.: **CZ070A** ESC. 1:10

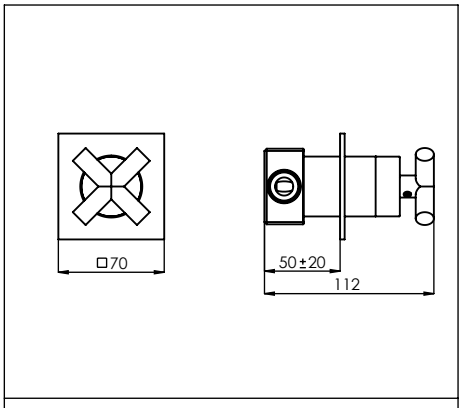

ref.: **CZ090** ESC. 1:5

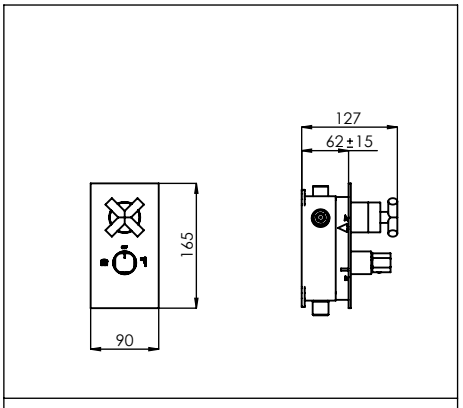

ref.: **CZ080** ESC. 1:10

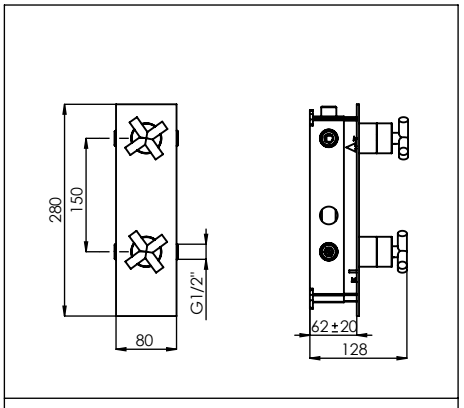

ref.: **CZ090A** ESC. 1:10

CRUZETA

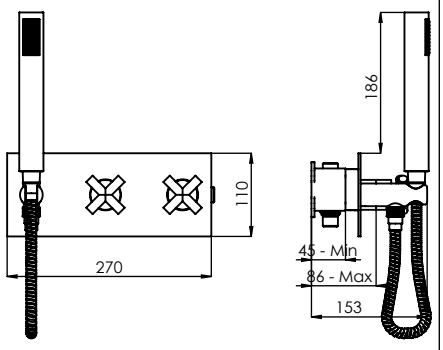

ref.: **CZ090C** ESC. 1:10

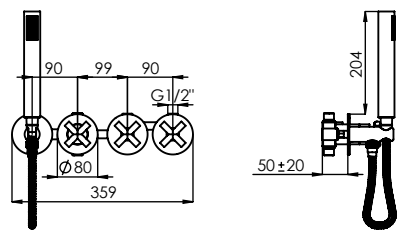

ref.: **CZ090D** ESC. 1:15

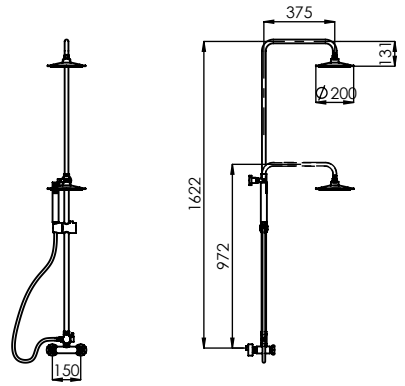

ref.: **CZ140** ESC. 1:40

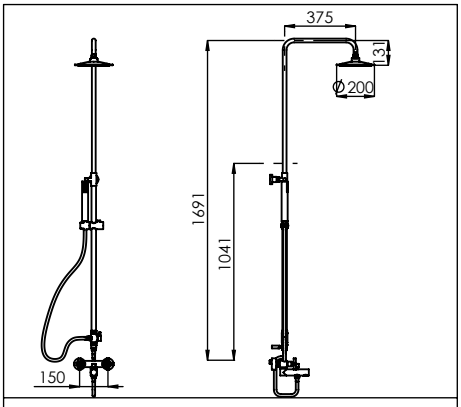

ref.: **CZ145** ESC. 1:40

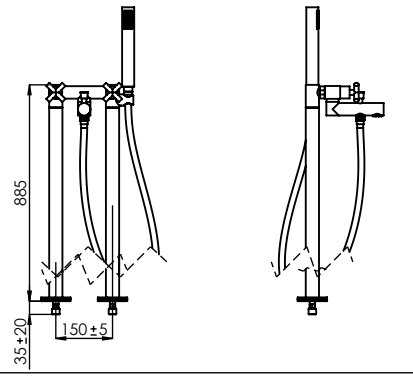

ref.: **CZ155** ESC. 1:20

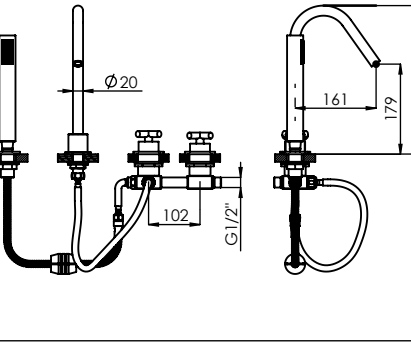

ref.: **CZ110** ESC. 1:15

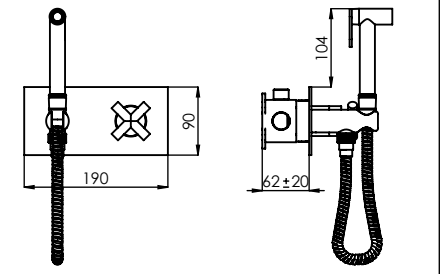

ref.: **CZ120** ESC. 1:10

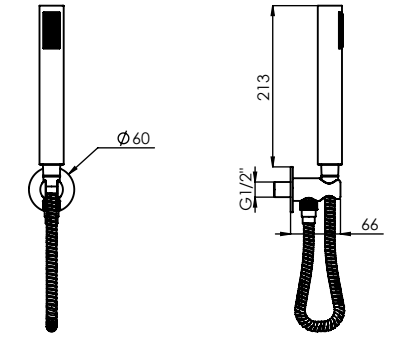

ref.: **CZ130** ESC. 1:10

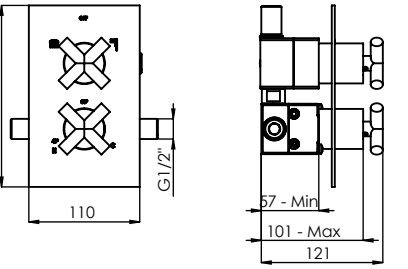

ref.: **TERCZ080** ESC. 1:7.5

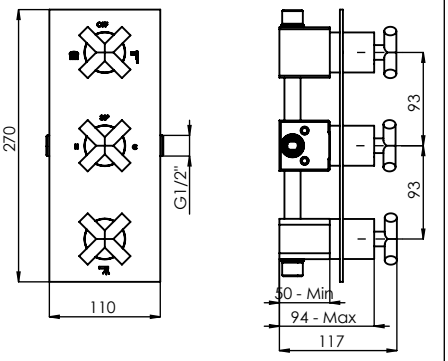

ref.: **TERCZ090A** ESC. 1:7.5

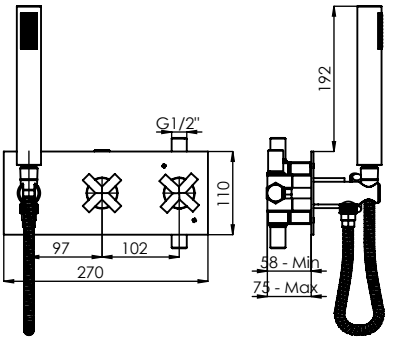

ref.: **TERCZ090C** ESC. 1:10

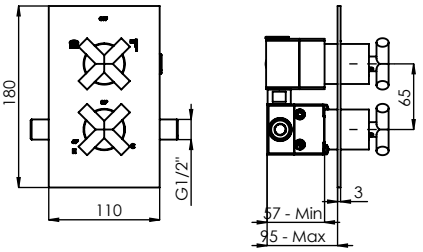

ref.: **TERCZ090** ESC. 1:7.5

BRACARA

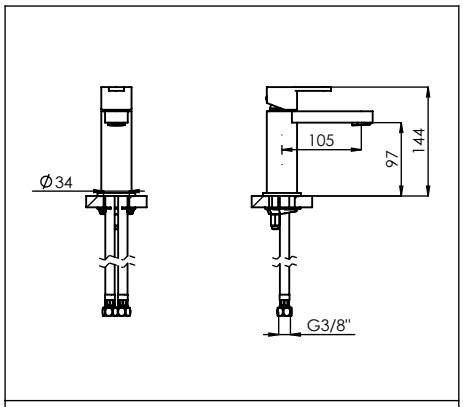

ref.: **BRAC010** ESC. 1:10

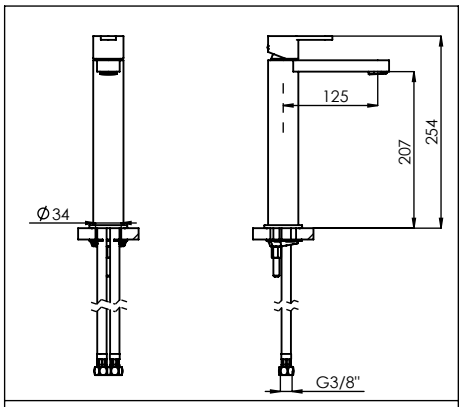

ref.: **BRAC050** ESC. 1:10

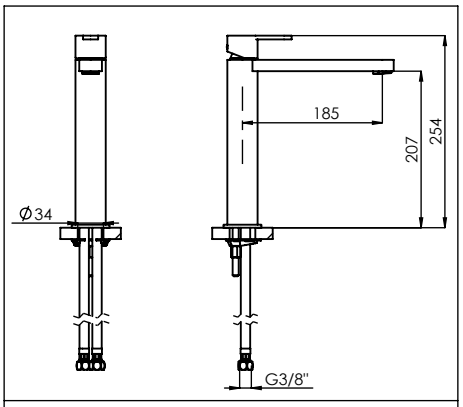

ref.: **BRAC050A** ESC. 1:10

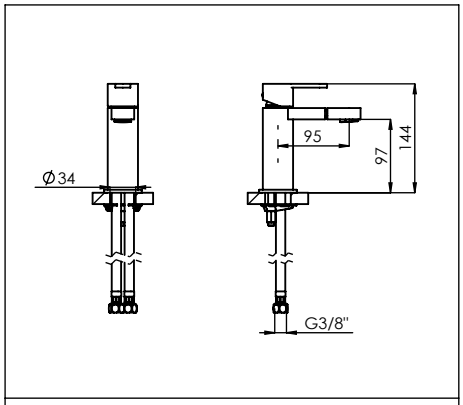

ref.: **BRAC020** ESC. 1:10

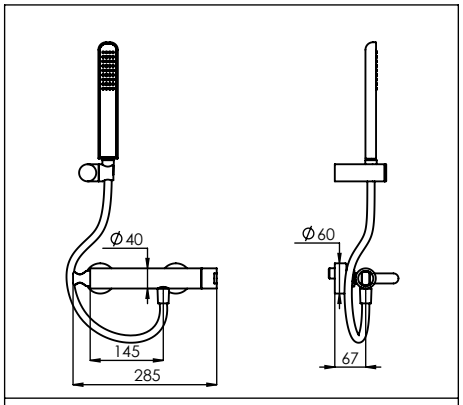

ref.: **BRAC030** ESC. 1:15

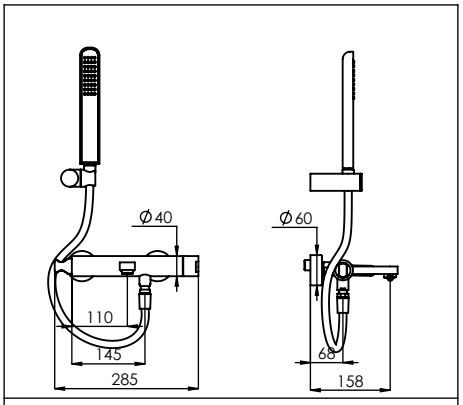

ref.: **BRAC040** ESC. 1:15

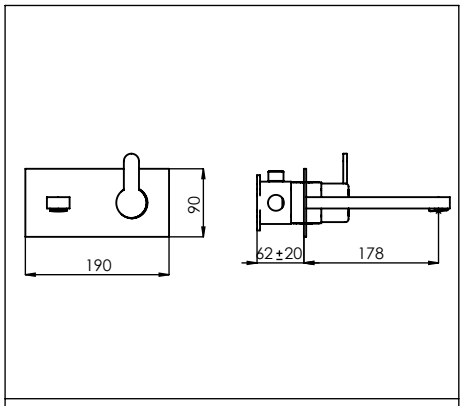

ref.: **BRAC070** ESC. 1:10

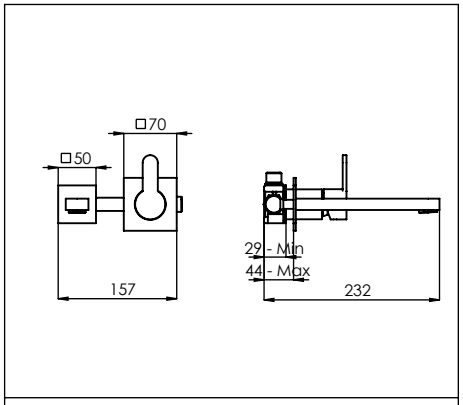

ref.: **BRAC070C** ESC. 1:10

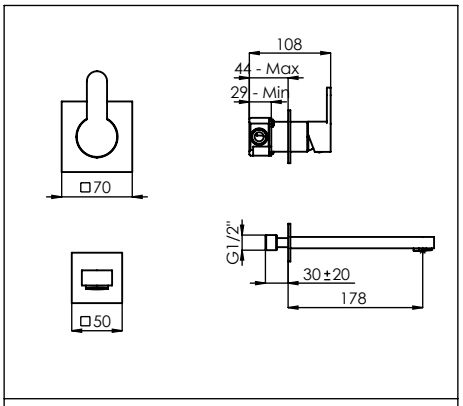

ref.: **BRAC070A** ESC. 1:7.5

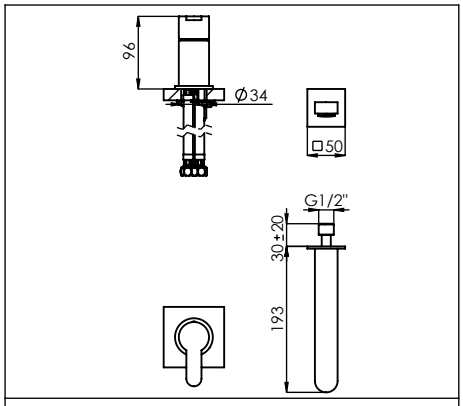

ref.: **BRAC100** ESC. 1:10

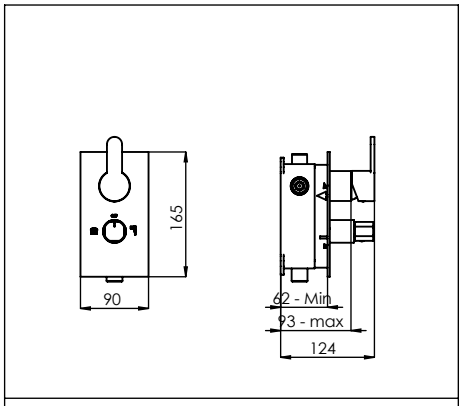

ref.: **BRAC080** ESC. 1:10

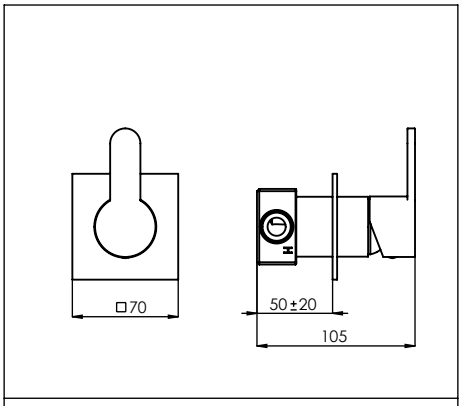

ref.: **BRAC090** ESC. 1:5

BRACARA

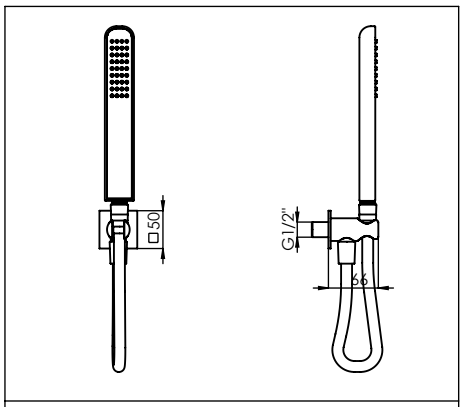

ref.: **BRAC130** ESC. 1:10

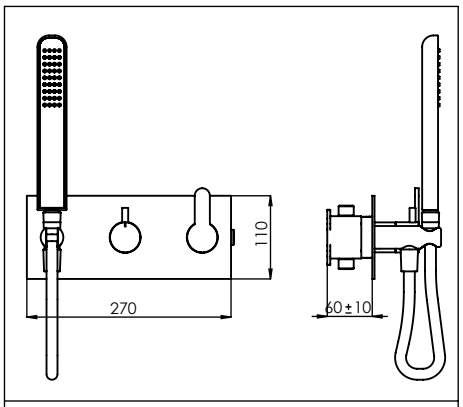

ref.: **BRAC090C** ESC. 1:10

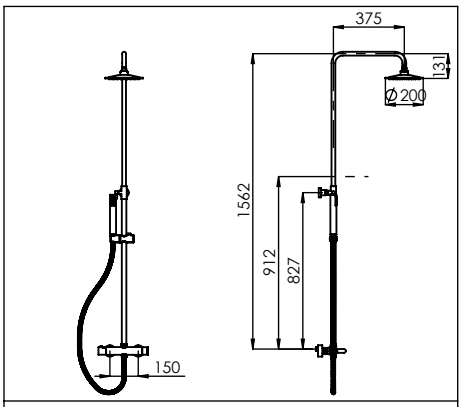

ref.: **BRAC140ECO** ESC. 1:40

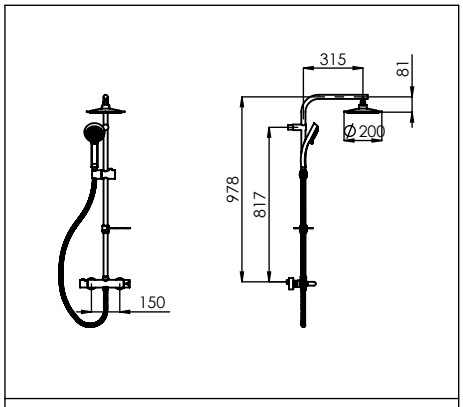

ref.: **BRAC140AECO** ESC. 1:40

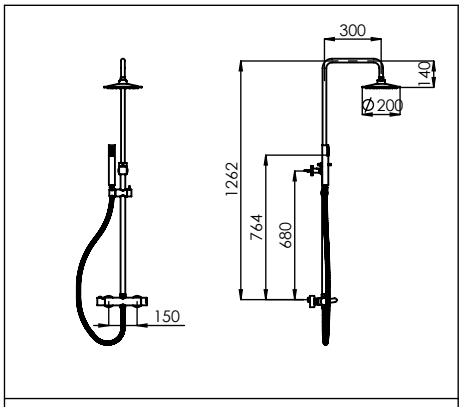

ref.: **BRAC140** ESC. 1:40

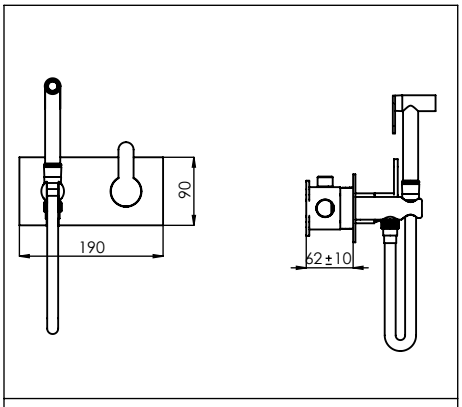

ref.: **BRAC120** ESC. 1:10

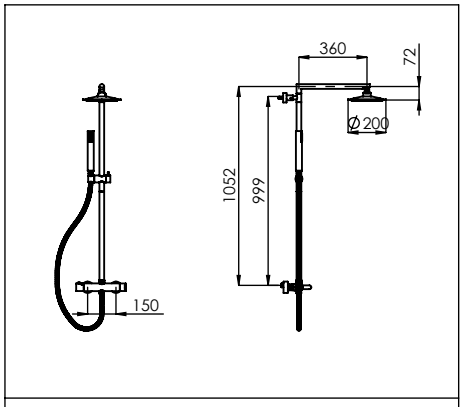

ref.: **BRAC140A** ESC. 1:40

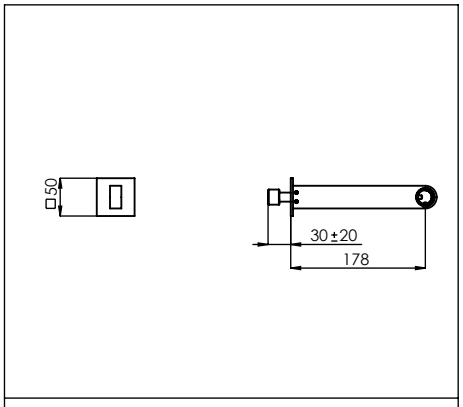

ref.: **BRAC100A** ESC. 1:10

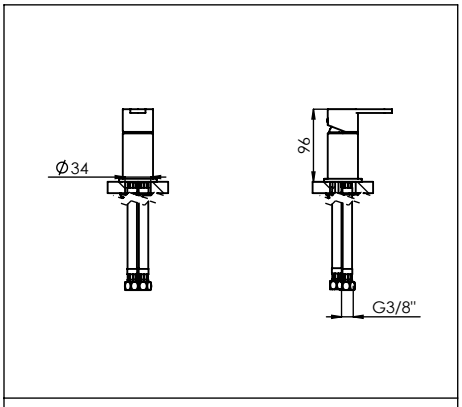

ref.: **BRAC110A** ESC. 1:10

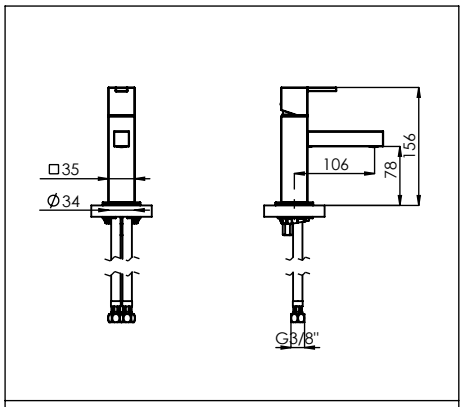

ref.: **LIVE010** ESC. 1:10

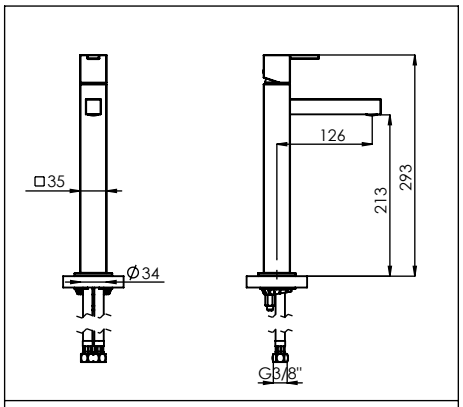

ref.: **LIVE050** ESC. 1:10

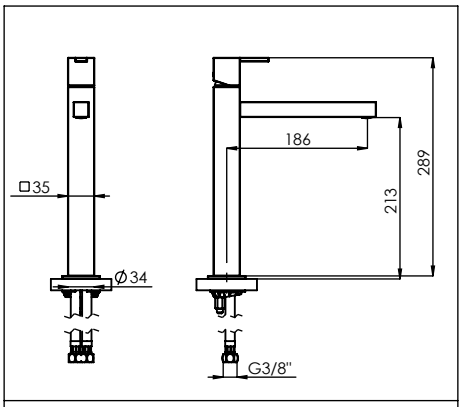

ref.: **LIVE050A** ESC. 1:10

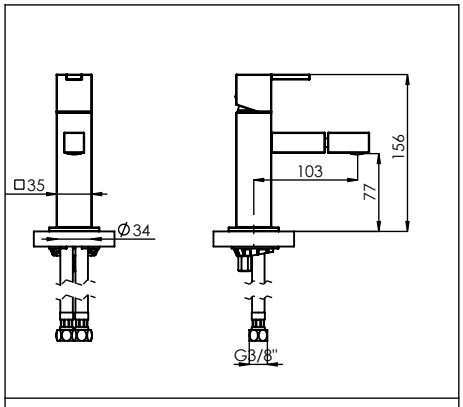

ref.: **LIVE020** ESC. 1:7.5

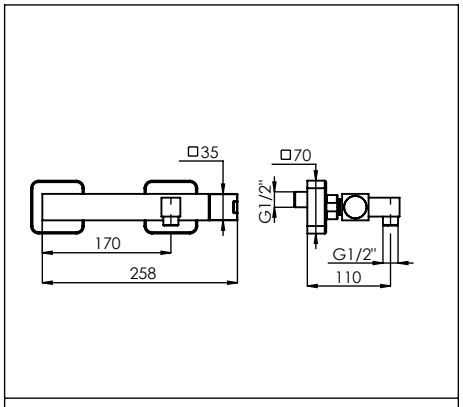

ref.: **LIVE030** ESC. 1:10

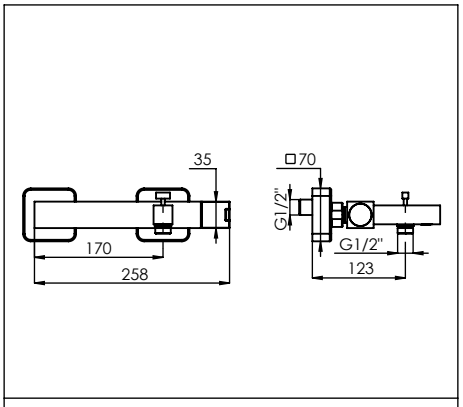

ref.: **LIVE040** ESC. 1:10

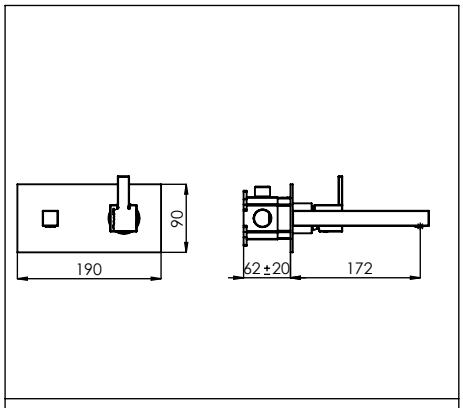

ref.: **LIVE070** ESC. 1:10

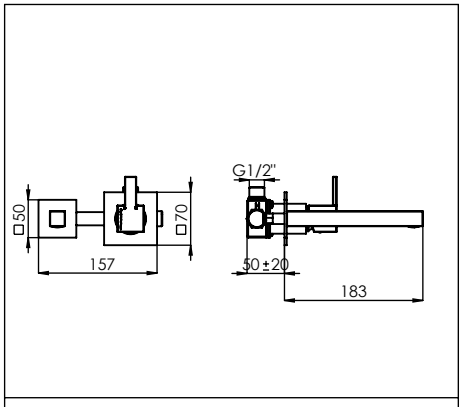

ref.: **LIVE070C** ESC. 1:10

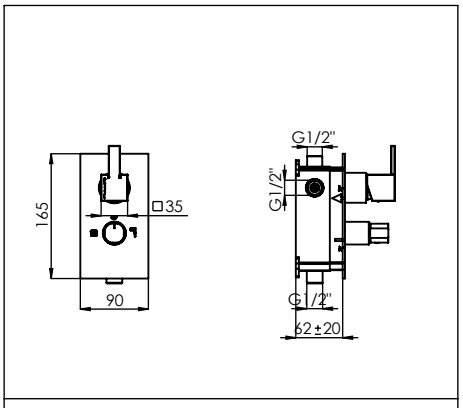

ref.: **LIVE080** ESC. 1:10

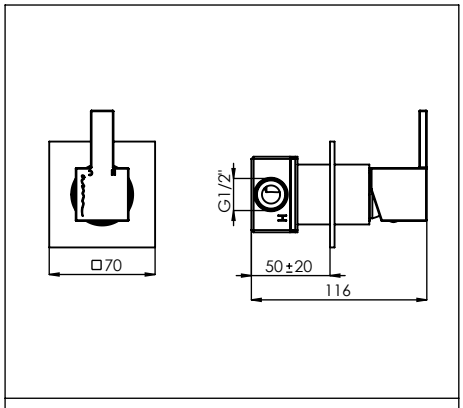

ref.: **LIVE090** ESC. 1:5

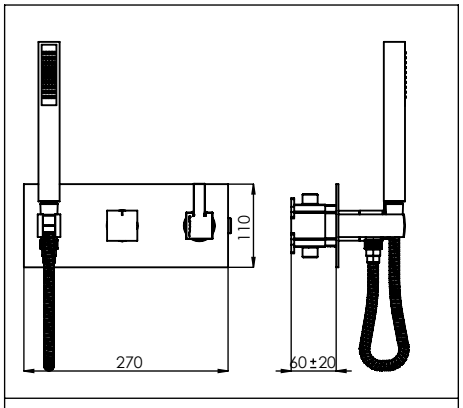

ref.: **LIVE090C** ESC. 1:10

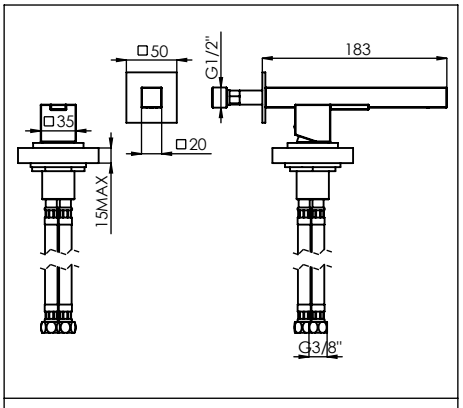

ref.: **LIVE100** ESC. 1:7.5

LIVELY

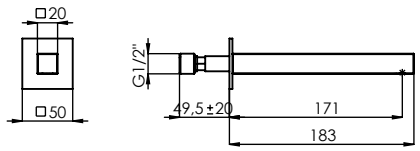

ref.: **LIVE100A** ESC. 1:7.5

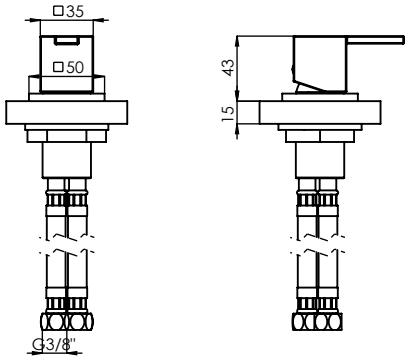

ref.: **LIVE110A** ESC. 1:5

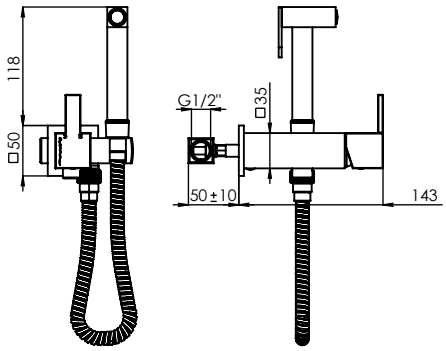

ref.: **LIVE120** ESC. 1:7.5

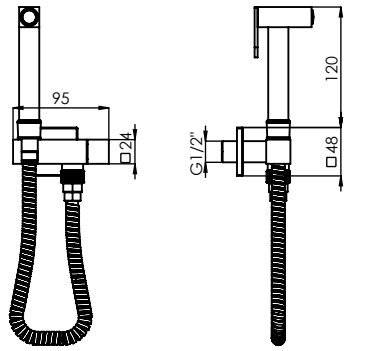

ref.: **LIVE120A** ESC. 1:7.5

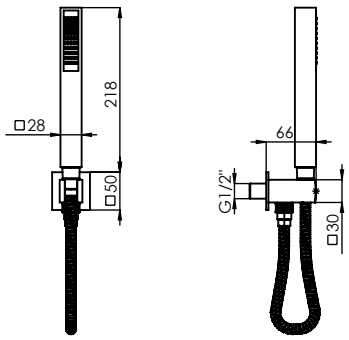

ref.: **LIVE130** ESC. 1:10

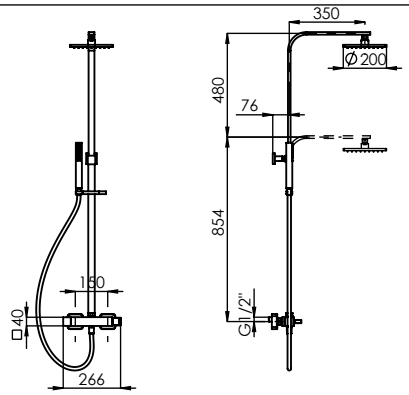

ref.: **LIVE140** ESC. 1:35

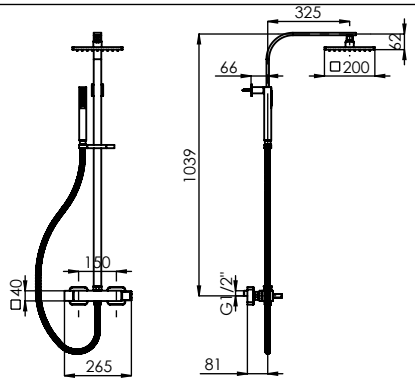

ref.: **LIVE140A** ESC. 1:30

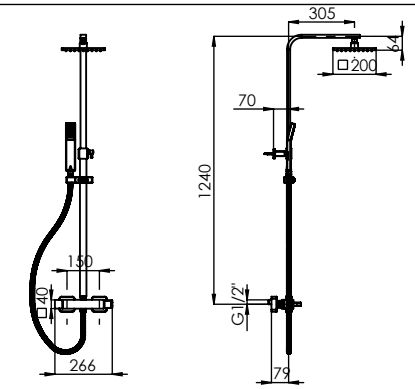

ref.: **LIVE140ECO** ESC. 1:35

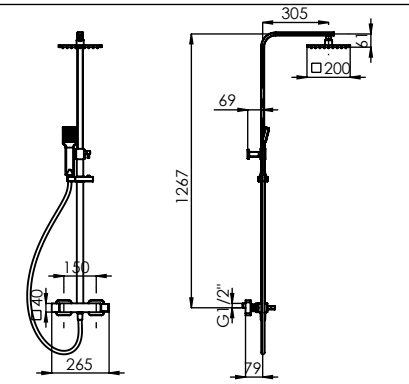

ref.: **LIVE140ECOPR** ESC. 1:35

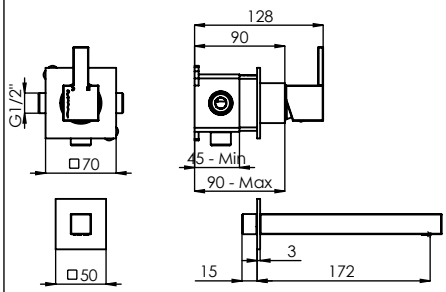

ref.: **LIVE070A** ESC. 1:7.5

SPIRAL

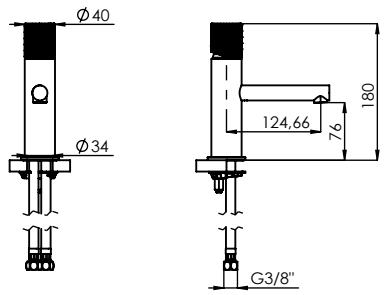

ref.: **SPIRAL010** ESC. 1:10

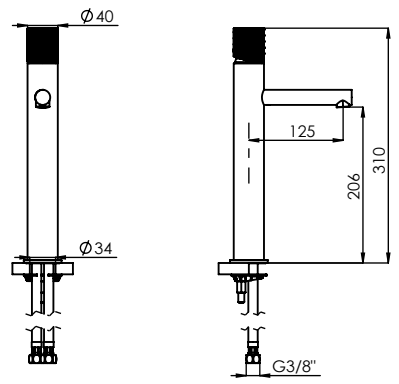

ref.: **SPIRAL050** ESC. 1:10

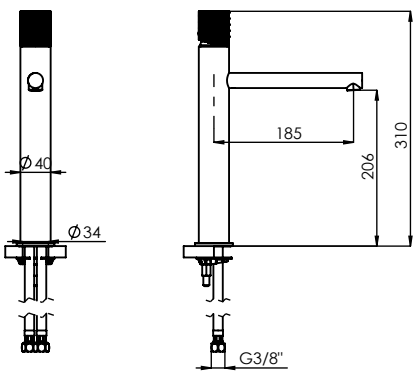

ref.: **SPIRAL050A** ESC. 1:10

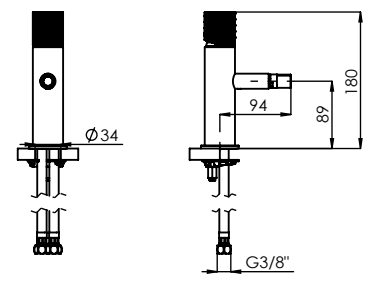

ref.: **SPIRAL020** ESC. 1:10

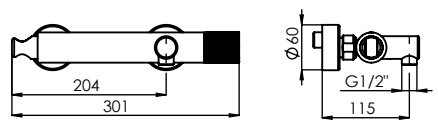

ref.: **SPIRAL030** ESC. 1:10

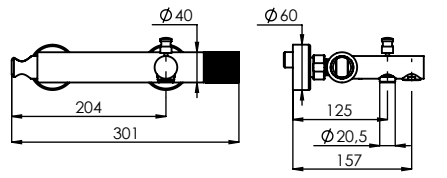

ref.: **SPIRAL040** ESC. 1:10

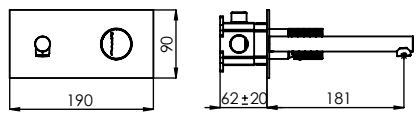

ref.: **SPIRAL070** ESC. 1:10

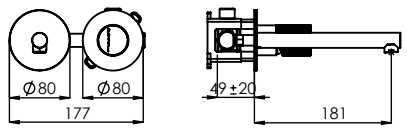

ref.: **SPIRAL070C** ESC. 1:10

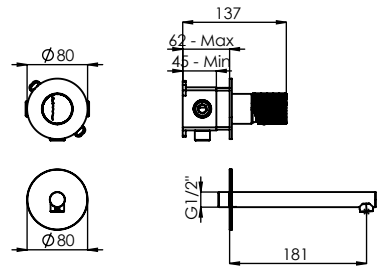

ref.: **SPIRAL070A** ESC. 1:10

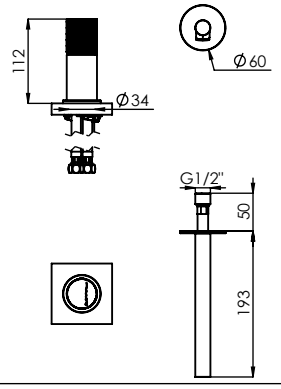

ref.: **SPIRAL100** ESC. 1:10

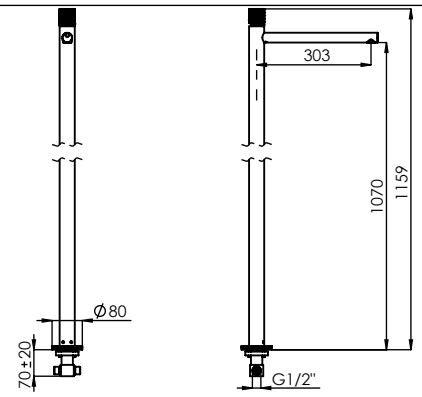

ref.: **SPIRAL150** ESC. 1:20

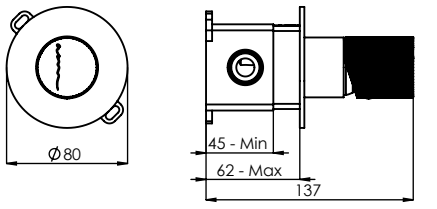

ref.: **SPIRAL090** ESC. 1:5

SPIRAL

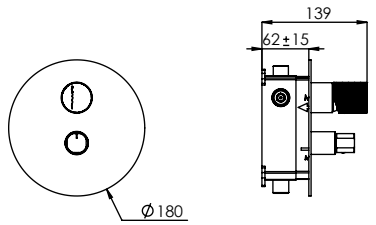

ref.: **SPIRAL080** ESC. 1:10

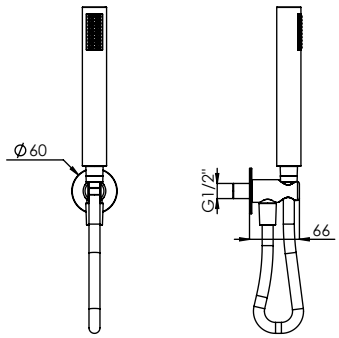

ref.: **SPIRAL130** ESC. 1:10

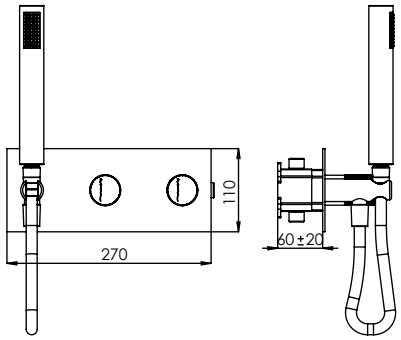

ref.: **SPIRAL090C** ESC. 1:10

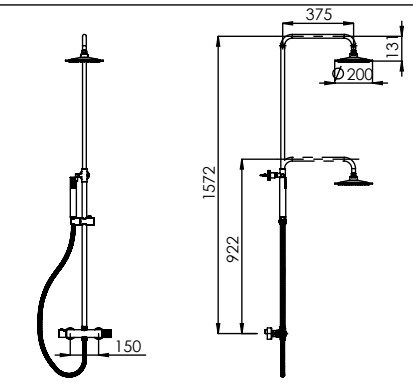

ref.: **SPIRAL140ECO** ESC. 1:40

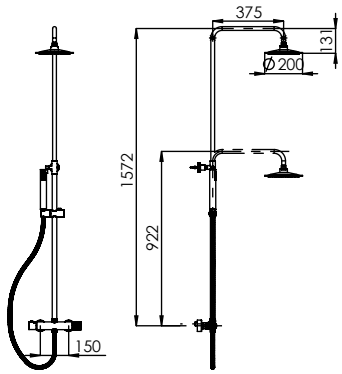

ref.: **SPIRAL140AECO** ESC. 1:40

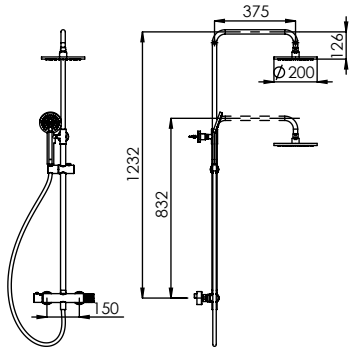

ref.: **SPIRAL140ECOPR** ESC. 1:35

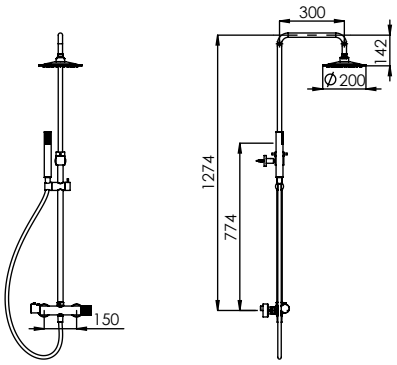

ref.: **SPIRAL140** ESC. 1:35

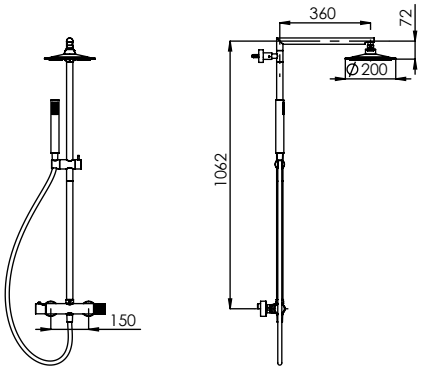

ref.: **SPIRAL140A** ESC. 1:30

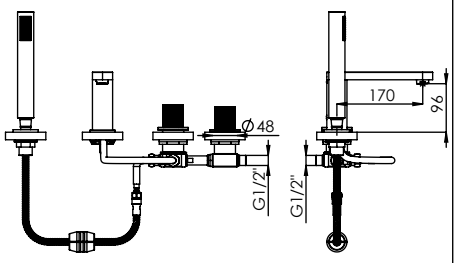

ref.: **SPIRAL110/111** ESC. 1:15

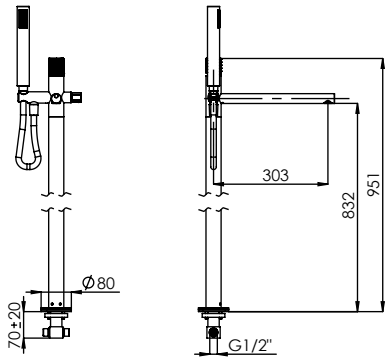

ref.: **SPIRAL155** ESC. 1:20

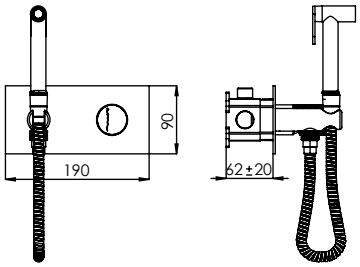

ref.: **SPIRAL120** ESC. 1:10

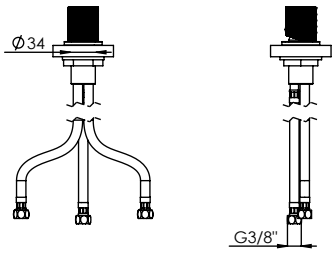

ref.: **SPIRAL110A** ESC. 1:10

SPIRAL

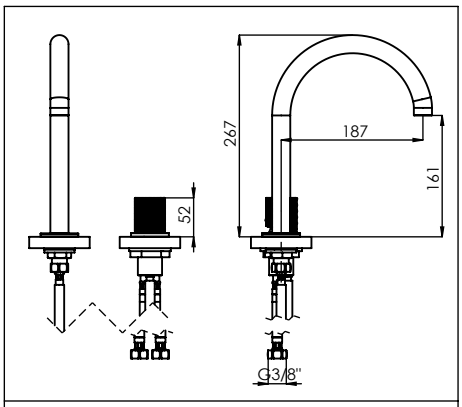

ref.: **SPIRAL016** ESC. 1:10

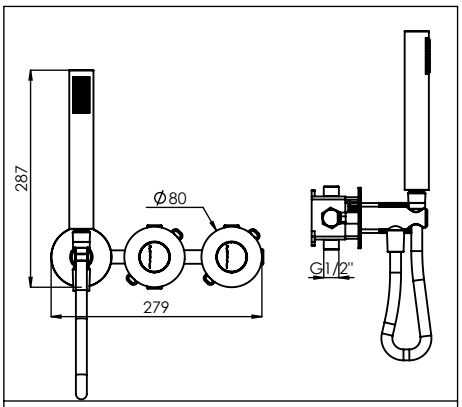

ref.: **SPIRAL090C1** ESC. 1:7.5

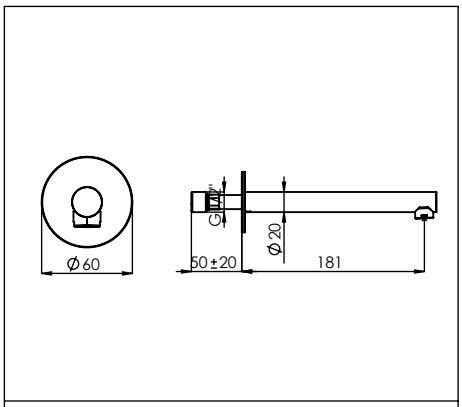

ref.: **TERSPI0100A** ESC. 1:7.5

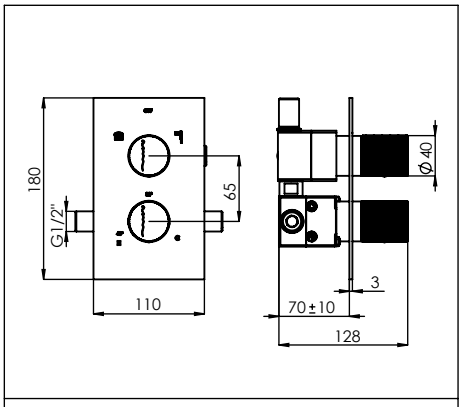

ref.: **TERSPI080** ESC. 1:7.5

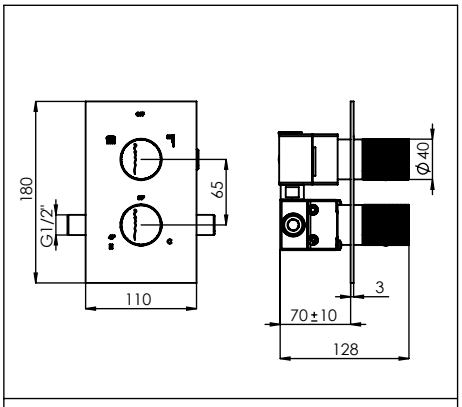

ref.: **TERSPI090** ESC. 1:7.5

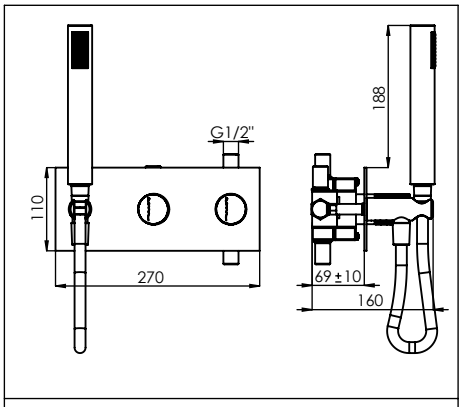

ref.: **TERSPI090C** ESC. 1:10

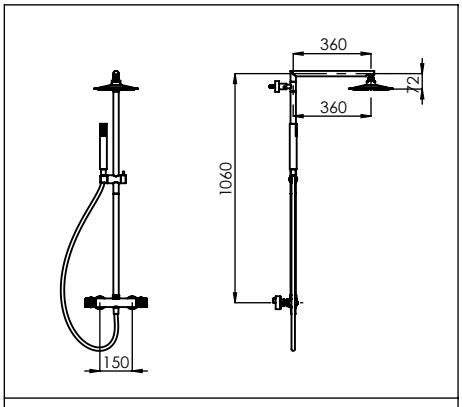

ref.: **TERSPI140A** ESC. 1:10

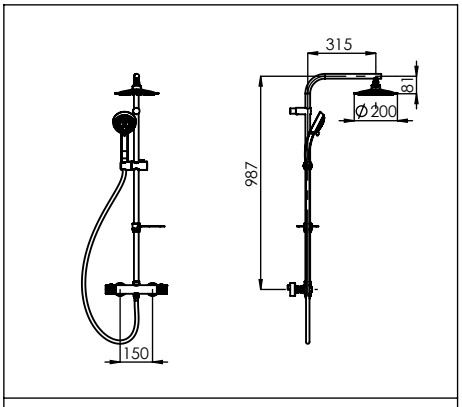

ref.: **TERSPI140AECO** ESC. 1:35

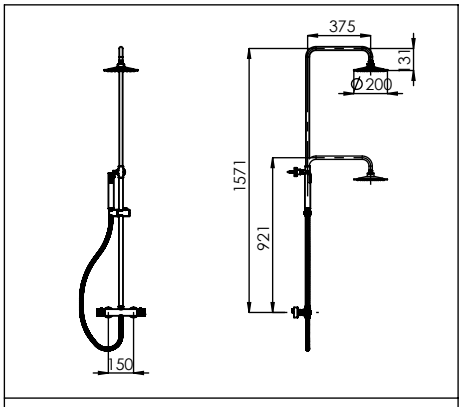

ref.: **TERSPI140ECO** ESC. 1:45

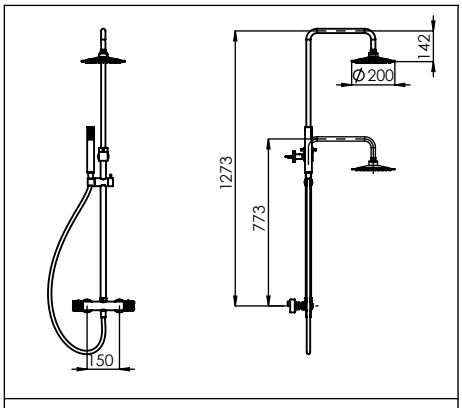

ref.: **TERSPI140** ESC. 1:35

CILÍNDRICA

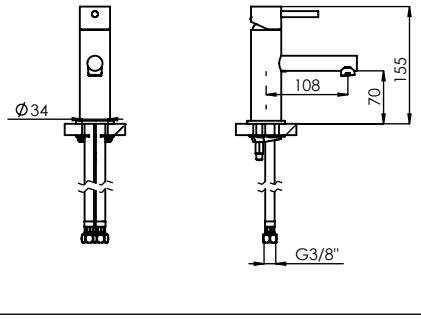

ref.: **CIL010R** ESC. 1:10

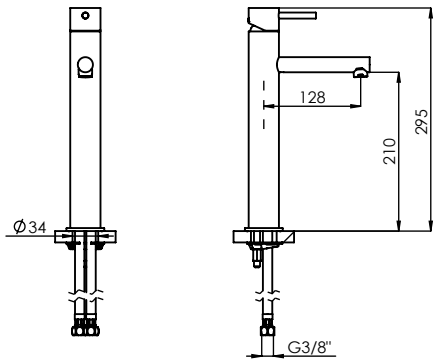

ref.: **CIL050R** ESC. 1:10

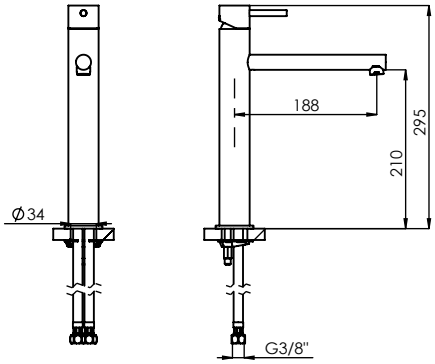

ref.: **CIL050AR** ESC. 1:10

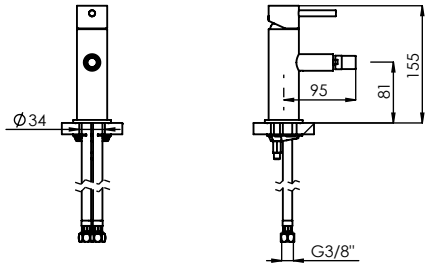

ref.: **CIL020R** ESC. 1:10

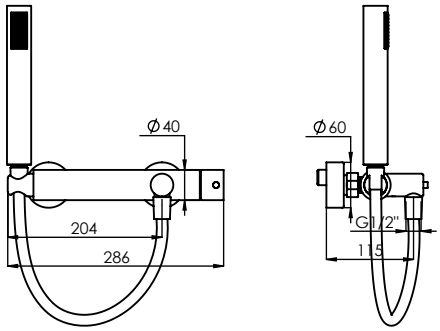

ref.: **CIL030R** ESC. 1:10

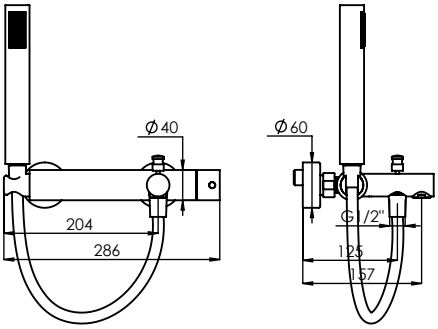

ref.: **CIL040R** ESC. 1:10

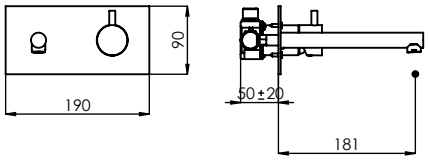

ref.: **CIL070** ESC. 1:10

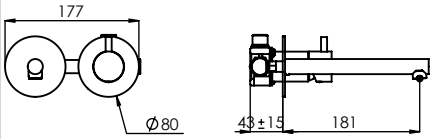

ref.: **CIL070C** ESC. 1:10

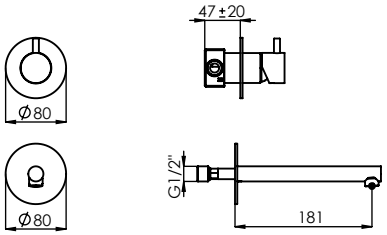

ref.: **CIL070A** ESC. 1:10

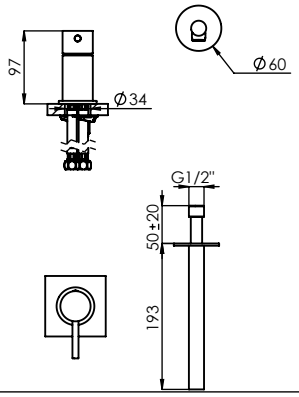

ref.: **CIL100** ESC. 1:10

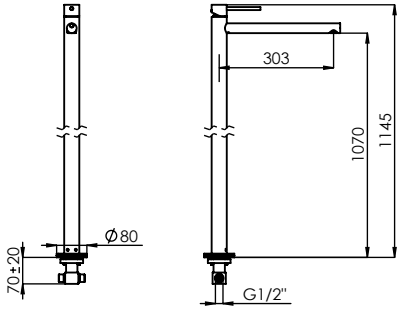

ref.: **CIL150** ESC. 1:20

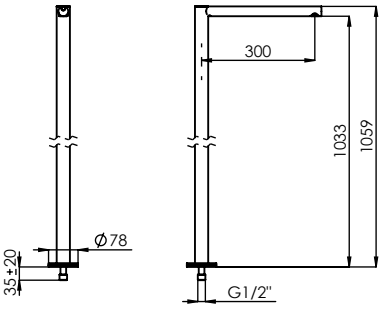

ref.: **CIL150A** ESC. 1:20

CILÍNDRICA

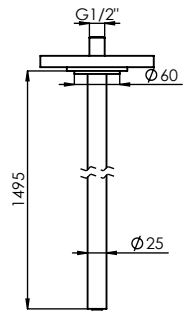

ref.: **CIL110** ESC. 1:10

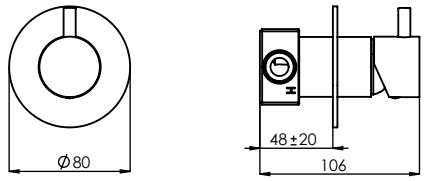

ref.: **CIL090** ESC. 1:5

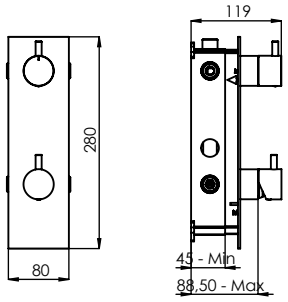

ref.: **CIL090A** ESC. 1:10

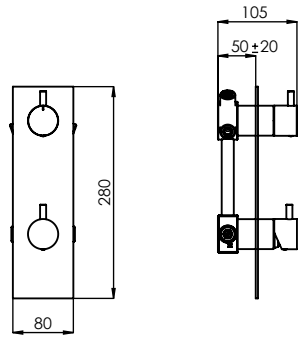

ref.: **CIL090B** ESC. 1:10

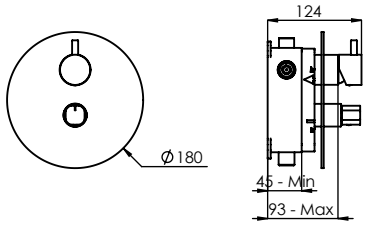

ref.: **CIL080** ESC. 1:10

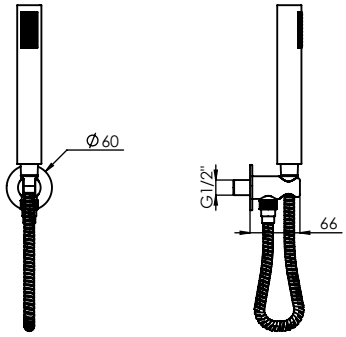

ref.: **CIL130** ESC. 1:10

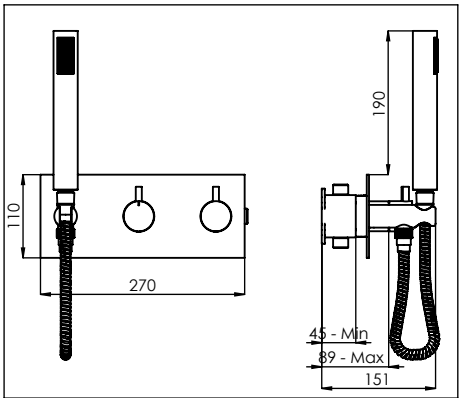

ref.: **CIL090C** ESC. 1:10

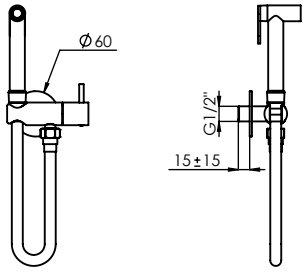

ref.: **CIL0120A** ESC. 1:10

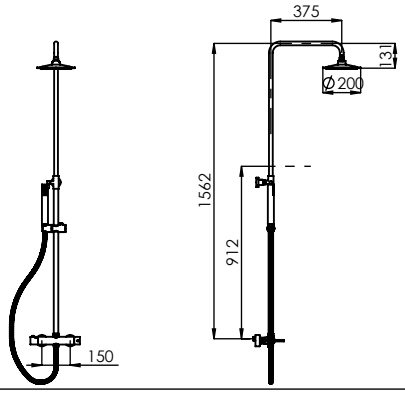

ref.: **CIL140ECO** ESC. 1:40

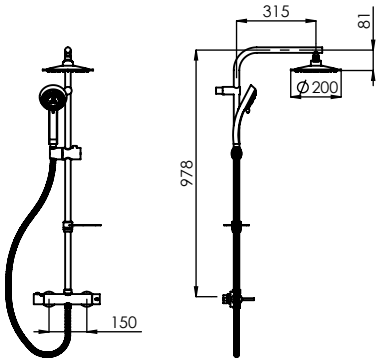

ref.: **CIL140AECO** ESC. 1:30

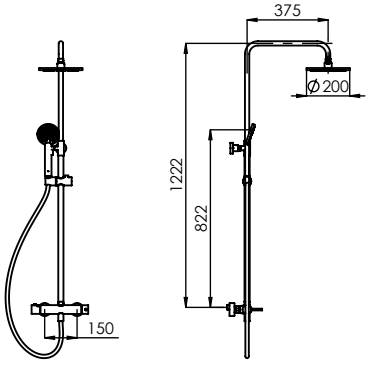

ref.: **CIL140ECOPR** ESC. 1:35

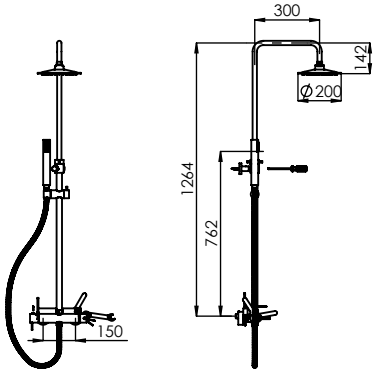

ref.: **CIL140** ESC. 1:35

CILÍNDRICA

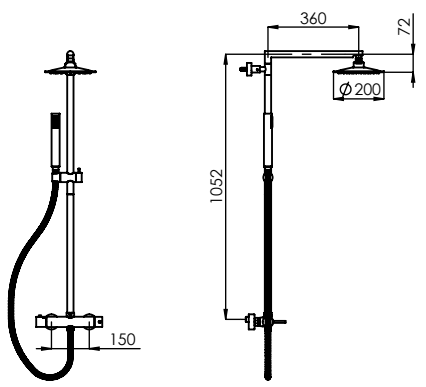

ref.: **CIL140A** ESC. 1:30

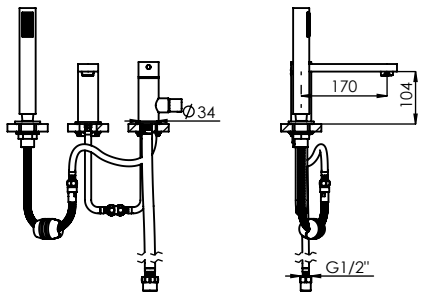

ref.: **CIL115** ESC. 1:15

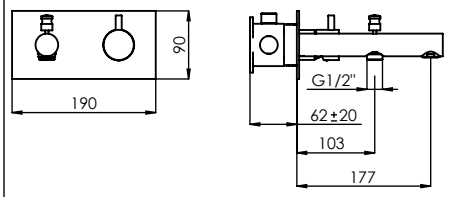

ref.: **CIL070B** ESC. 1:10

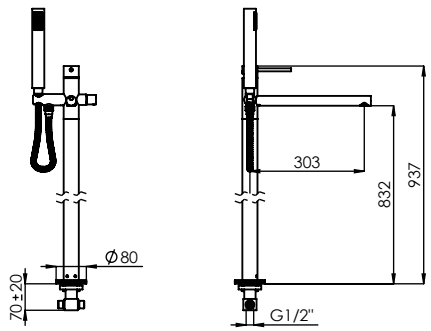

ref.: **CIL155** ESC. 1:20

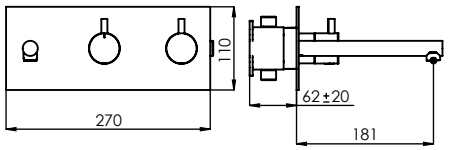

ref.: **CIL090CB** ESC. 1:10

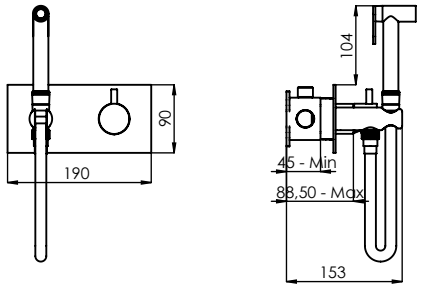

ref.: **CIL120** ESC. 1:10

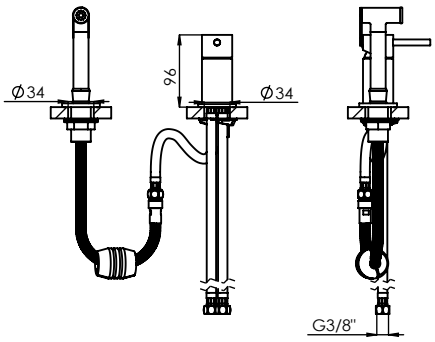

ref.: **CIL160** ESC. 1:10

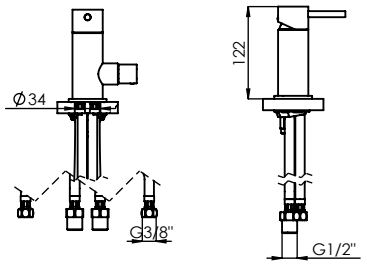

ref.: **CIL100B** ESC. 1:10

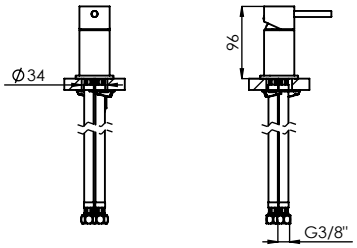

ref.: **CIL110A** ESC. 1:10

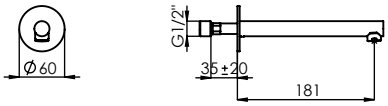

ref.: **CIL100A** ESC. 1:10

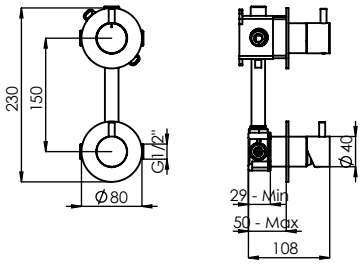

ref.: **CIL090A1** ESC. 1:10

NORMA

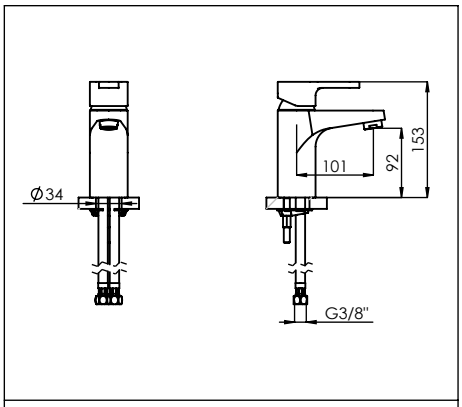

ref.: **NORM010** ESC. 1:10

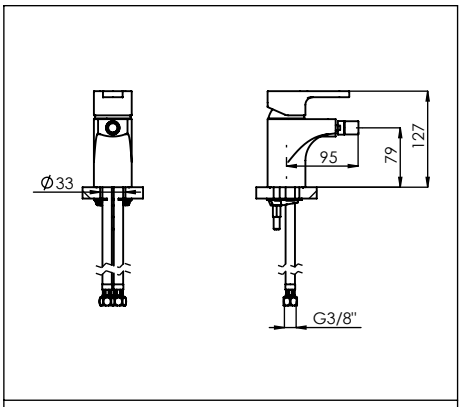

ref.: **NORM020** ESC. 1:10

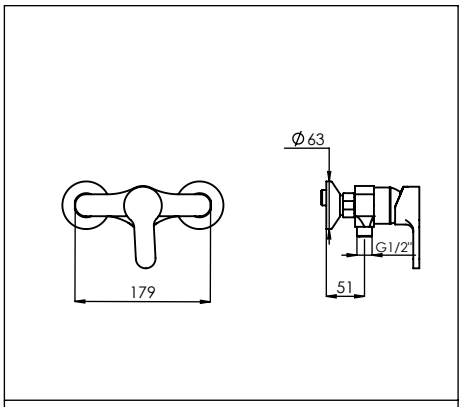

ref.: **NORM030** ESC. 1:10

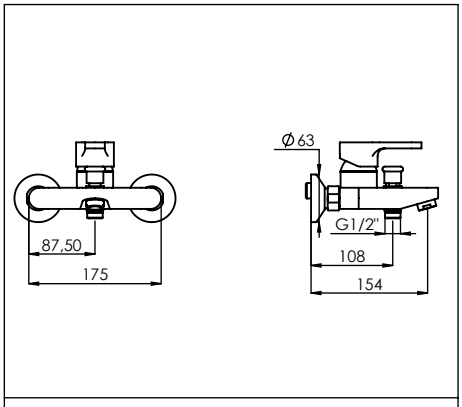

ref.: **NORM040** ESC. 1:10

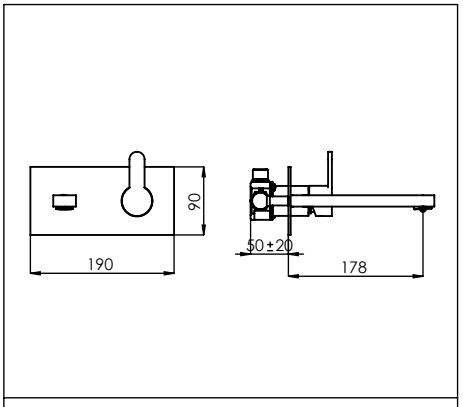

ref.: **NORM070** ESC. 1:10

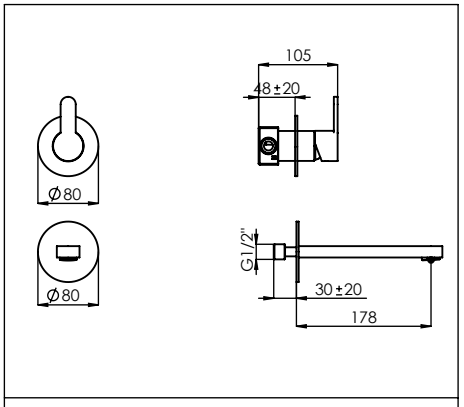

ref.: **NORM070A** ESC. 1:10

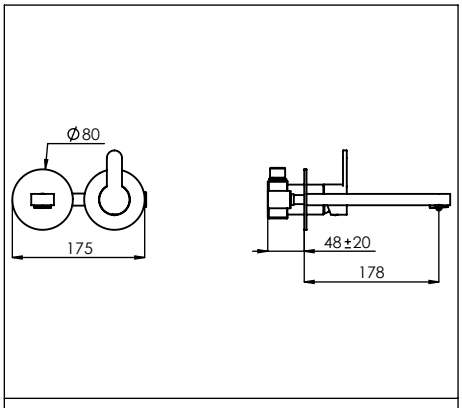

ref.: **NORM070C** ESC. 1:10

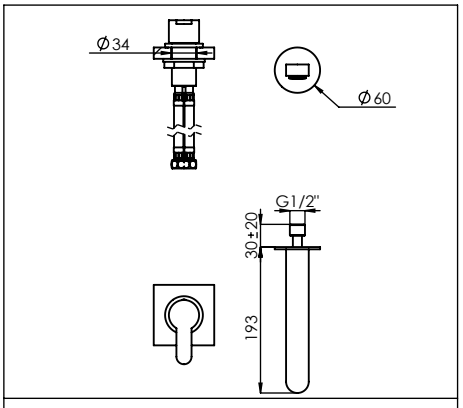

ref.: **NORM100** ESC. 1:10

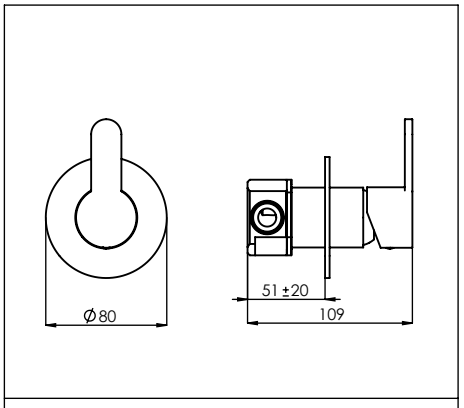

ref.: **NORM090** ESC. 1:5

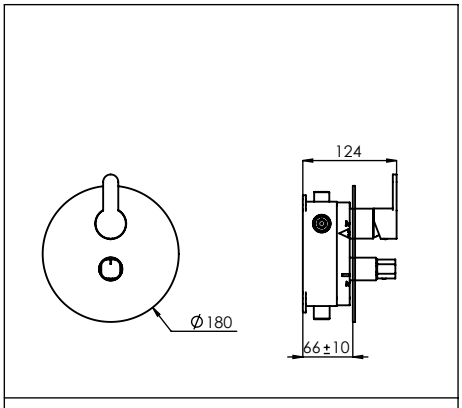

ref.: **NORM080** ESC. 1:10

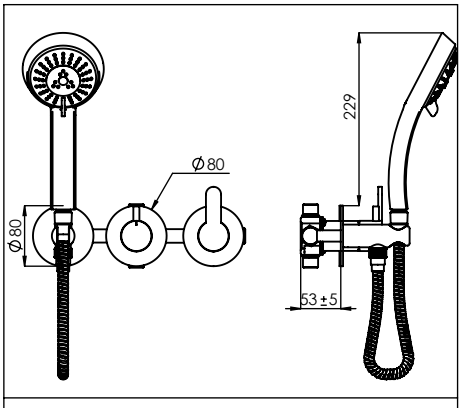

ref.: **NORM090C1** ESC. 1:10

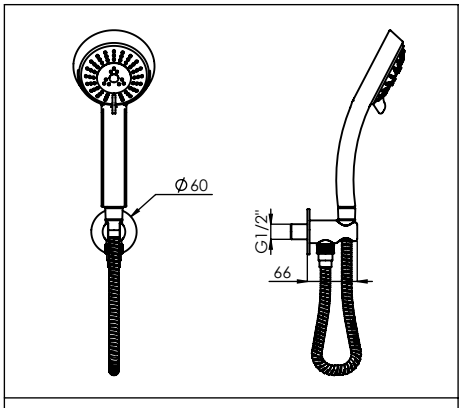

ref.: **NORM130** ESC. 1:10

NORMA

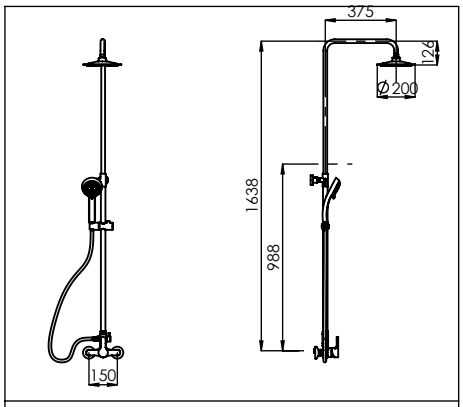

ref.: **NORM140ECO** ESC. 1:40

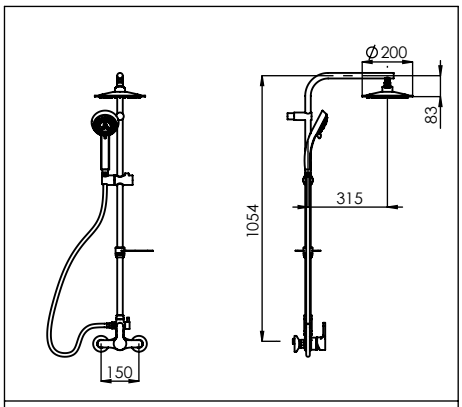

ref.: **NORM140AECO** ESC. 1:30

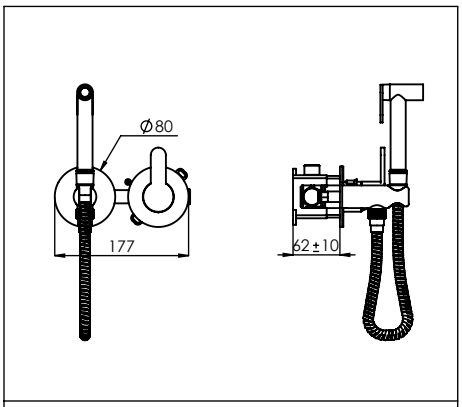

ref.: **NORM120** ESC. 1:10

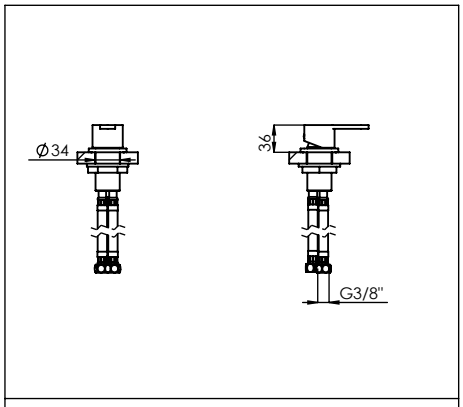

ref.: **NORM110A** ESC. 1:10

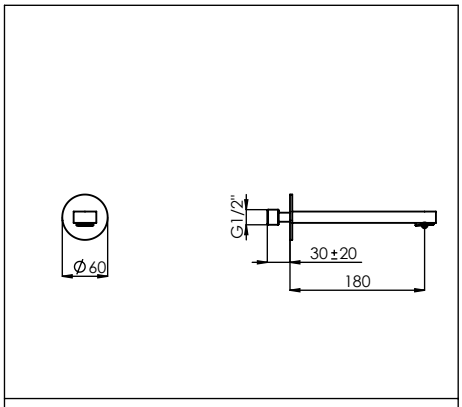

ref.: **NORM100A** ESC. 1:10

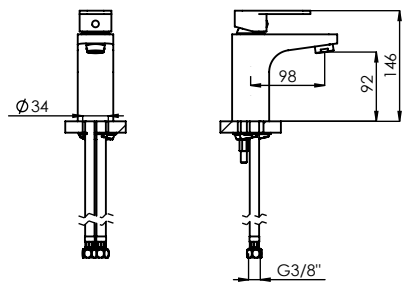

ref.: **MOON010** ESC. 1:10

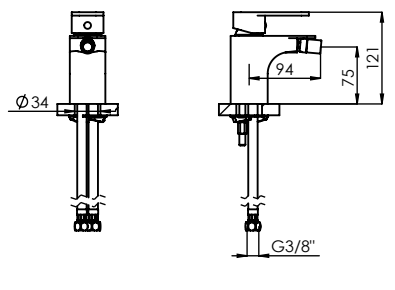

ref.: **MOON020** ESC. 1:10

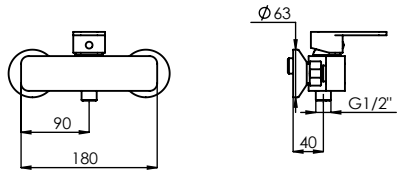

ref.: **MOON030** ESC. 1:10

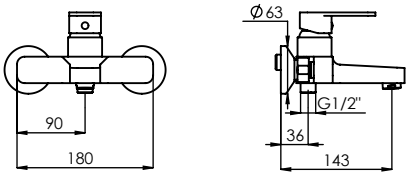

ref.: **MOON040** ESC. 1:10

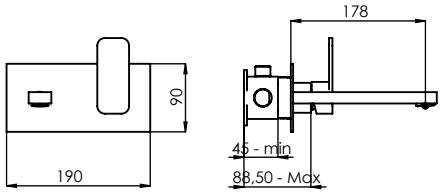

ref.: **MOON070** ESC. 1:10

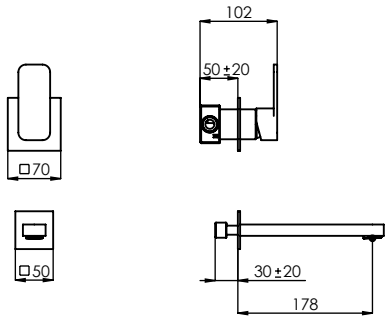

ref.: **MOON070A** ESC. 1:10

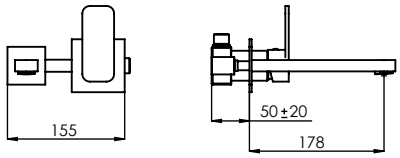

ref.: **MOON070C** ESC. 1:10

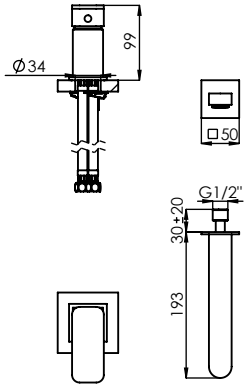

ref.: **MOON100** ESC. 1:10

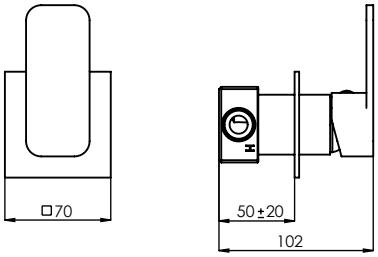

ref.: **MOON090** ESC. 1:5

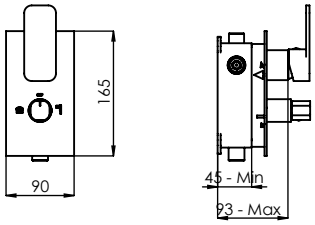

ref.: **MOON080** ESC. 1:10

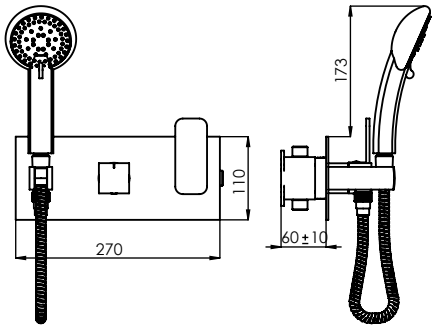

ref.: **MOON090C** ESC. 1:10

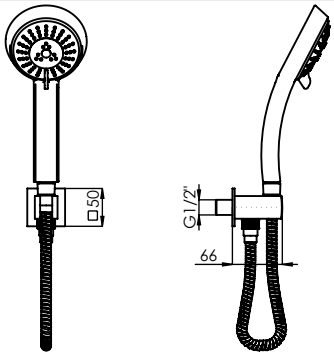

ref.: **MOON130** ESC. 1:10

MOON

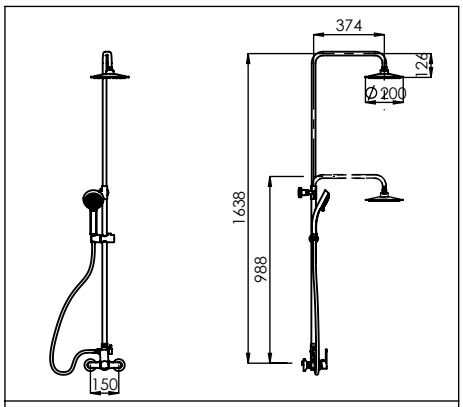

ref.: **MOON140ECO** ESC. 1:40

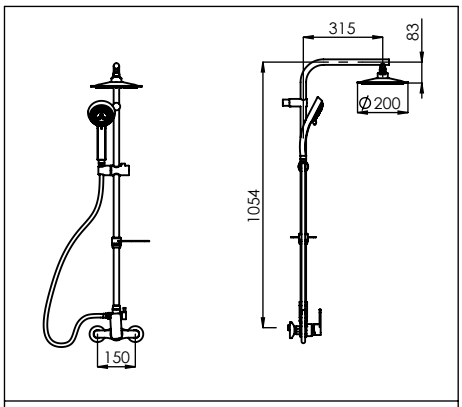

ref.: **MOON140AECO** ESC. 1:30

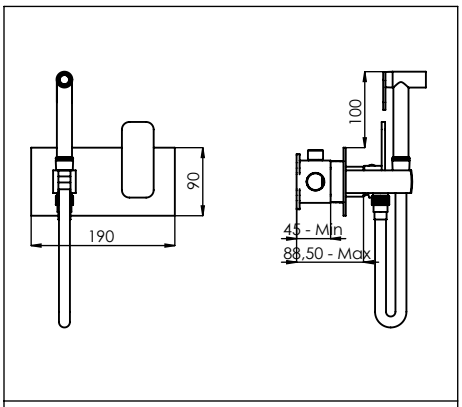

ref.: **MOON120** ESC. 1:10

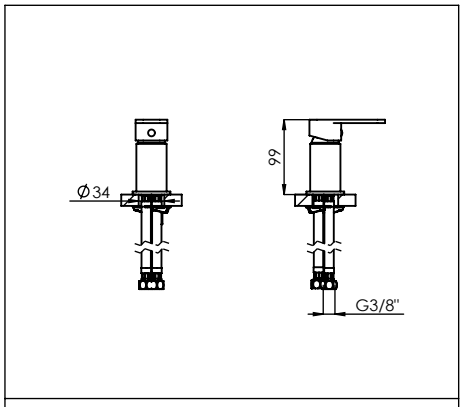

ref.: **MOON110A** ESC. 1:10

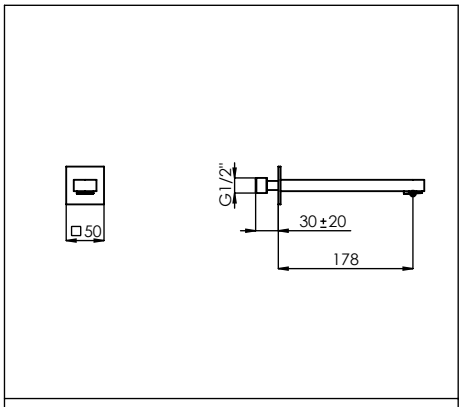

ref.: **MOON100A** ESC. 1:10

QUADRA

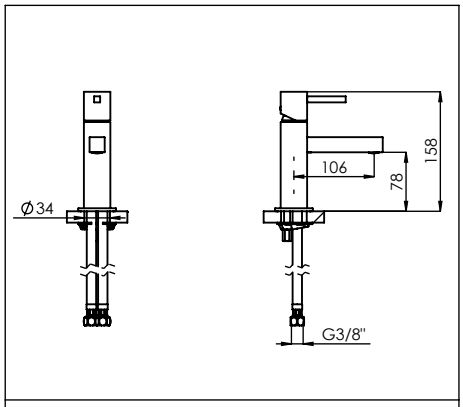

ref.: **QUAD010R** ESC. 1:10

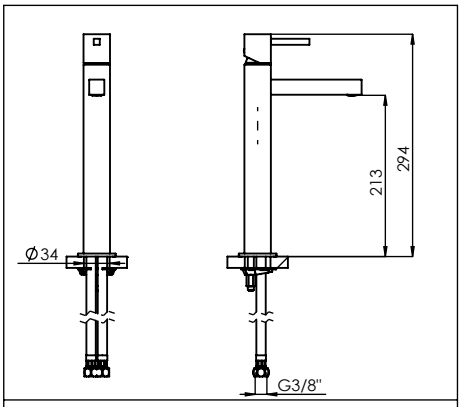

ref.: **QUAD050R** ESC. 1:10

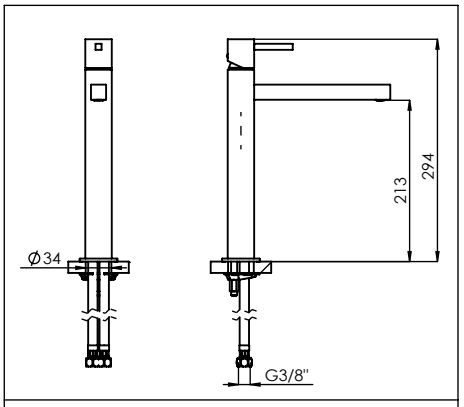

ref.: **QUAD050BR** ESC. 1:10

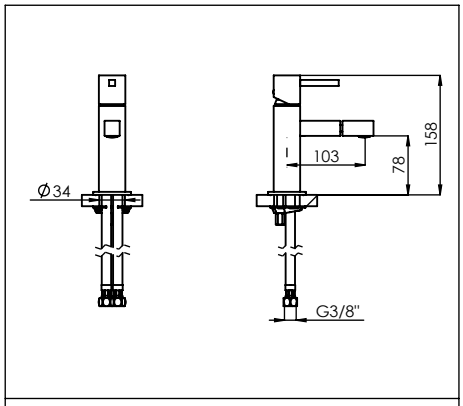

ref.: **QUAD020R** ESC. 1:10

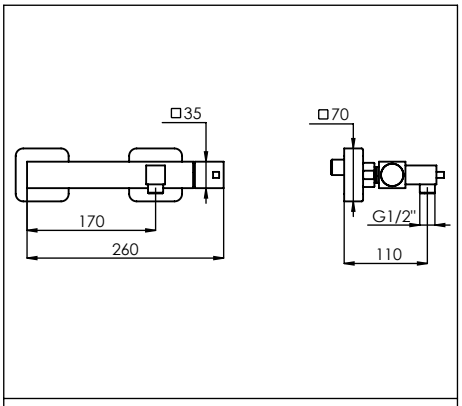

ref.: **QUAD030R** ESC. 1:10

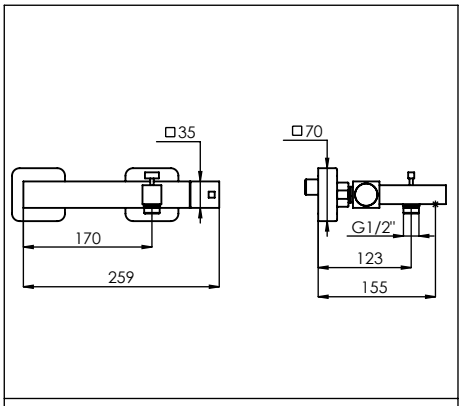

ref.: **QUAD040R** ESC. 1:10

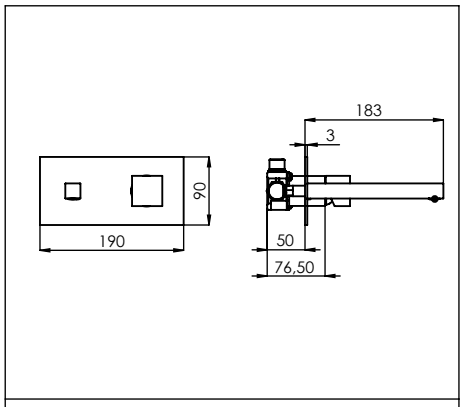

ref.: **QUAD070** ESC. 1:10

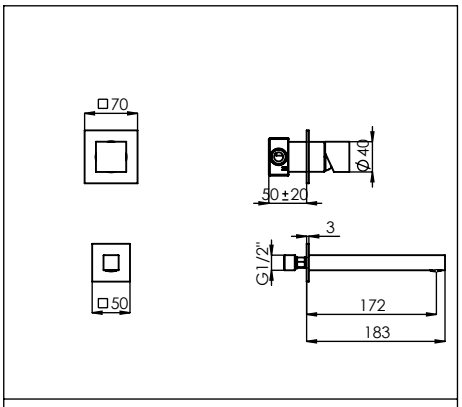

ref.: **QUAD070A** ESC. 1:10

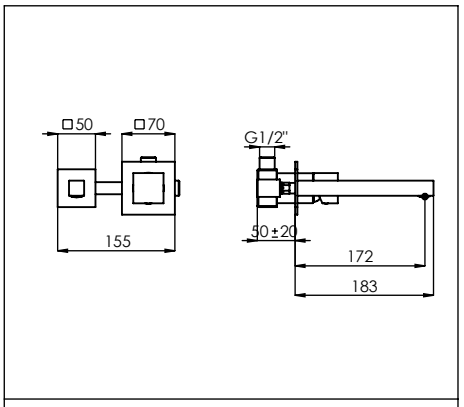

ref.: **QUAD070C** ESC. 1:10

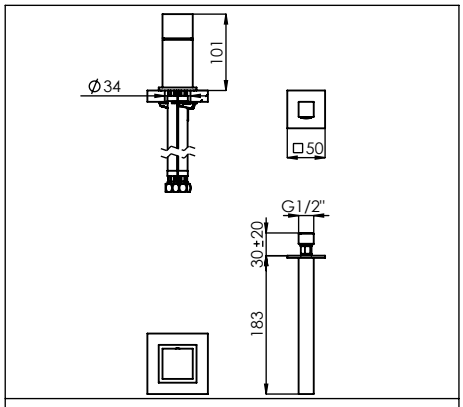

ref.: **QUAD100** ESC. 1:10

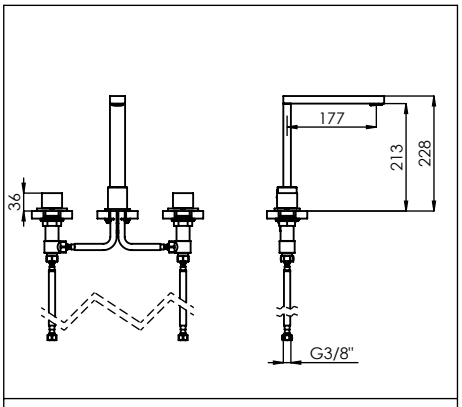

ref.: **QUAD070B1** ESC. 1:15

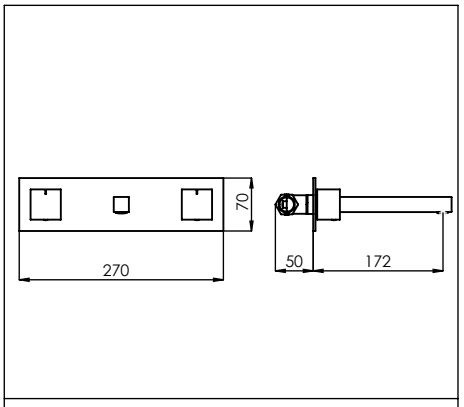

ref.: **QUAD070C1** ESC. 1:10

QUADRA

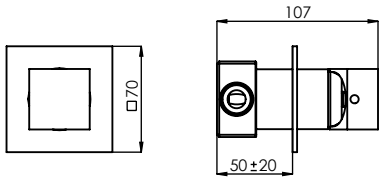

ref.: **QUAD090** ESC. 1:5

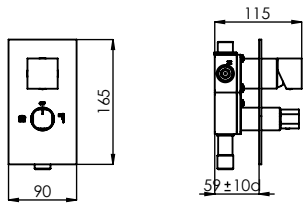

ref.: **QUAD080** ESC. 1:10

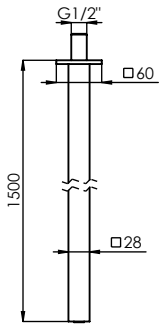

ref.: **QUAD110** ESC. 1:10

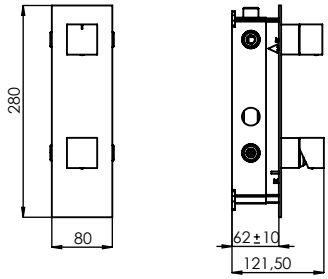

ref.: **QUAD090A** ESC. 1:10

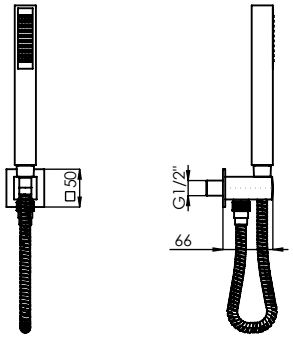

ref.: **QUAD130** ESC. 1:10

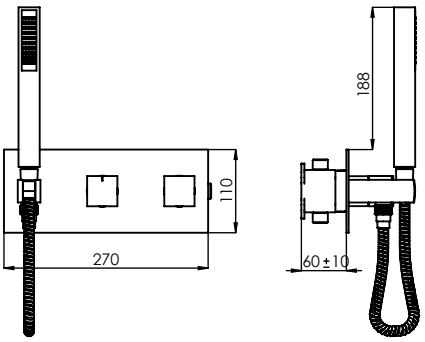

ref.: **QUAD090C** ESC. 1:10

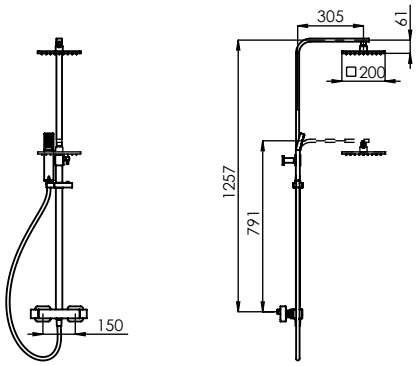

ref.: **ESQ140ECO** ESC. 1:35

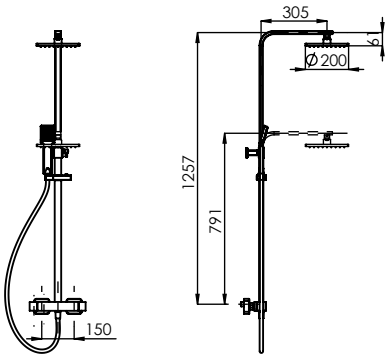

ref.: **ESC140ECOPR** ESC. 1:10

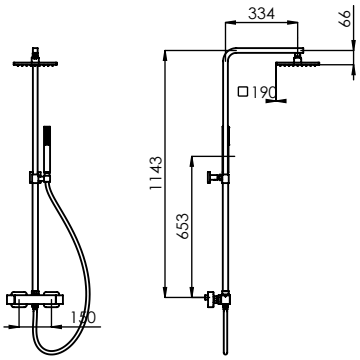

ref.: **QUAD140** ESC. 1:40

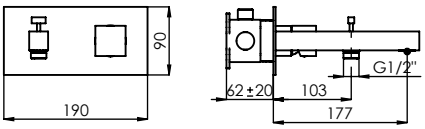

ref.: **QUAD070B** ESC. 1:10

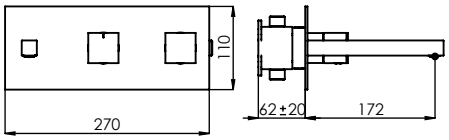

ref.: **QUAD090CB** ESC. 1:10

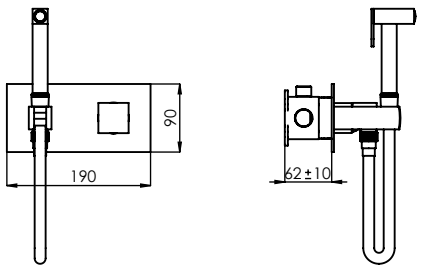

ref.: **QUAD120** ESC. 1:10

QUADRA

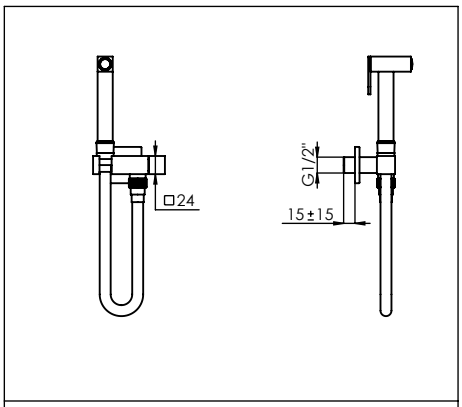

ref.: **QUAD120A** ESC. 1:10

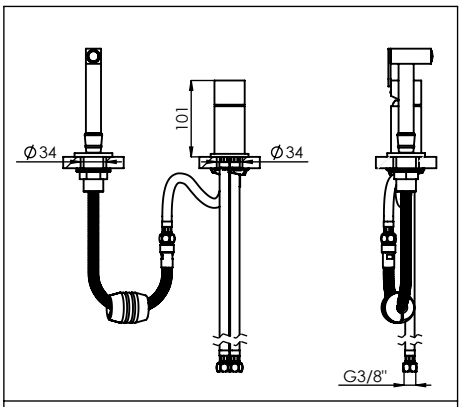

ref.: **QUAD160** ESC. 1:10

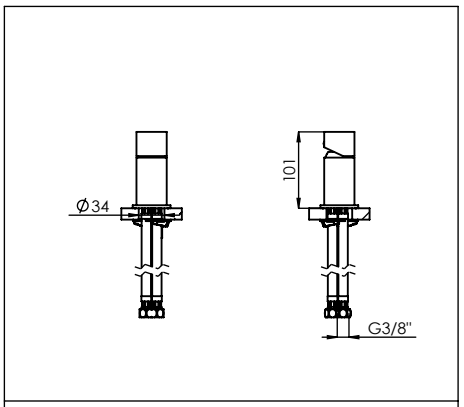

ref.: **QUAD110A** ESC. 1:10

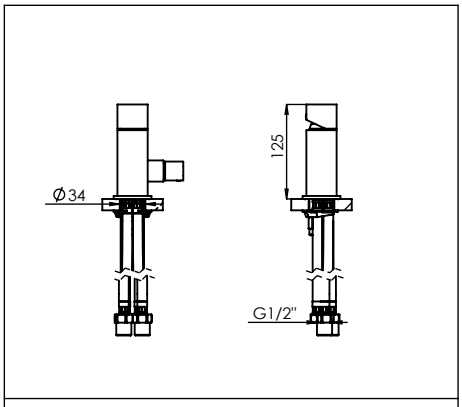

ref.: **QUAD100B** ESC. 1:10

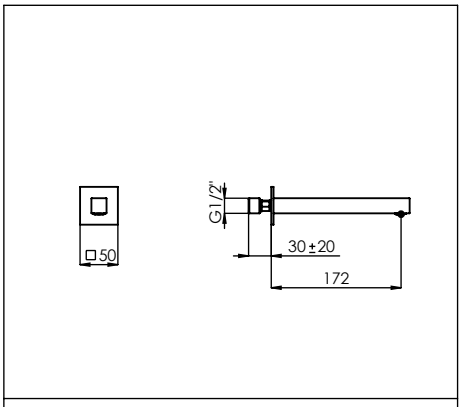

ref.: **QUAD100A** ESC. 1:10

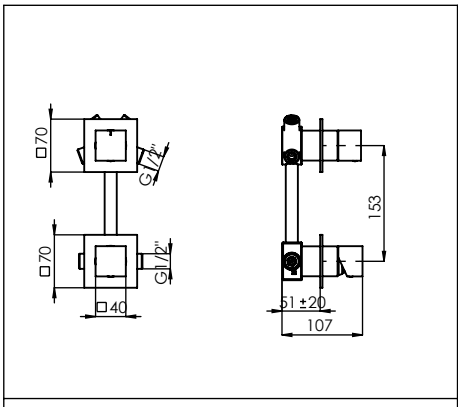

ref.: **QUAD090B** ESC. 1:10

OVAL

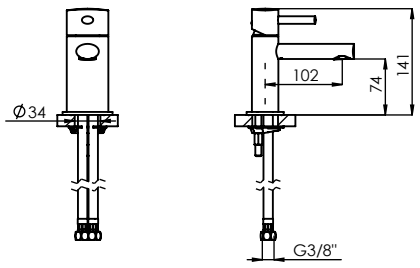

ref.: **OVAL010R** ESC. 1:10

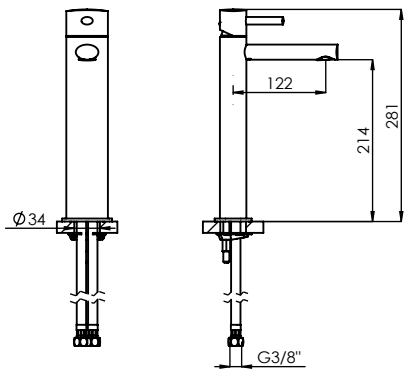

ref.: **OVAL050R** ESC. 1:10

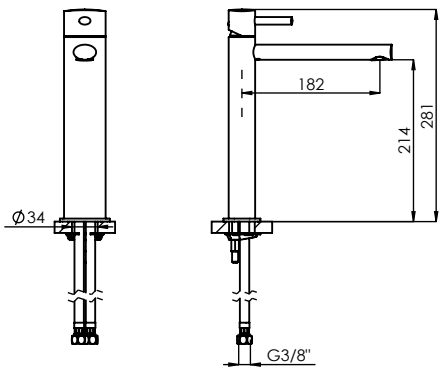

ref.: **OVAL050BR** ESC. 1:10

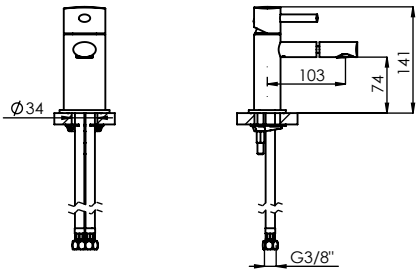

ref.: **OVAL020R** ESC. 1:10

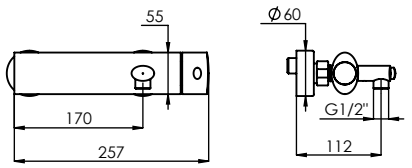

ref.: **OVAL030R** ESC. 1:10

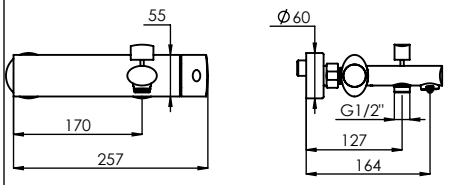

ref.: **OVAL040R** ESC. 1:10

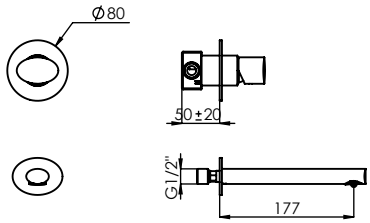

ref.: **OVAL070A** ESC. 1:10

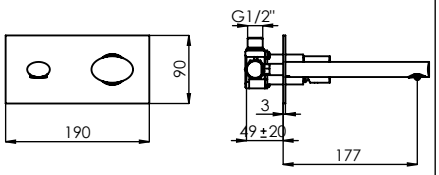

ref.: **OVAL070** ESC. 1:10

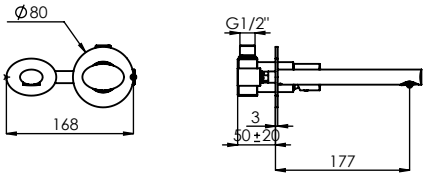

ref.: **OVAL070C** ESC. 1:10

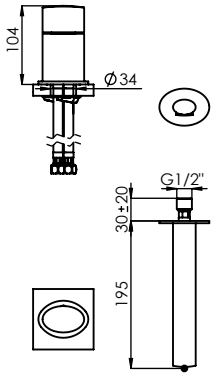

ref.: **OVAL100** ESC. 1:10

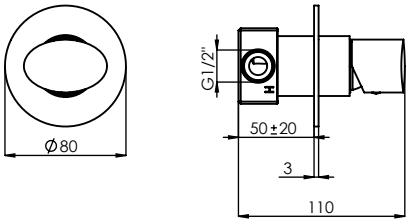

ref.: **OVAL090** ESC. 1:5

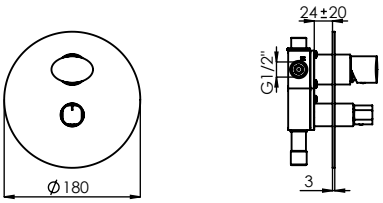

ref.: **OVAL080** ESC. 1:10

OVAL

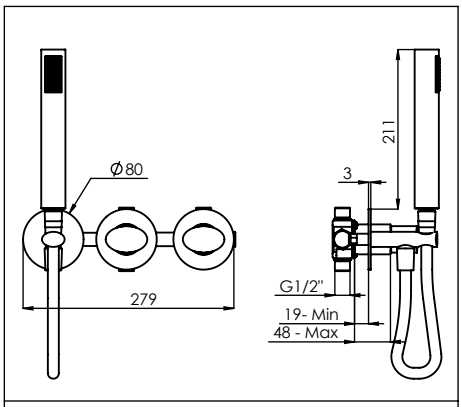

ref.: **OVAL090C** ESC. 1:10

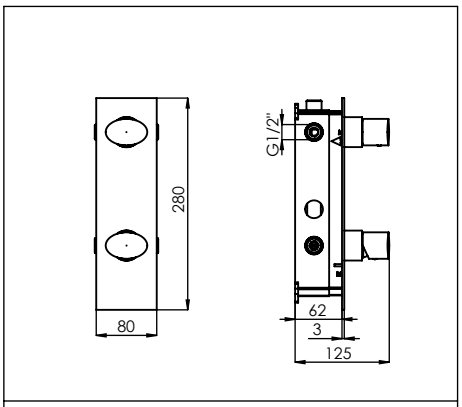

ref.: **OVAL090A** ESC. 1:10

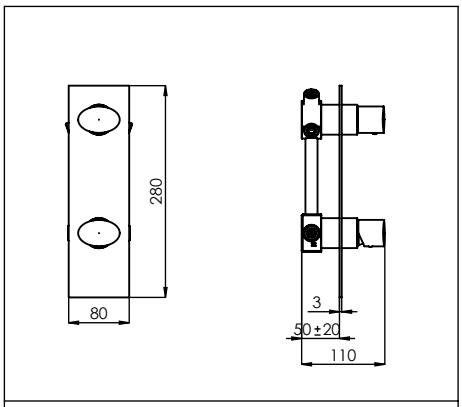

ref.: **OVAL090B** ESC. 1:10

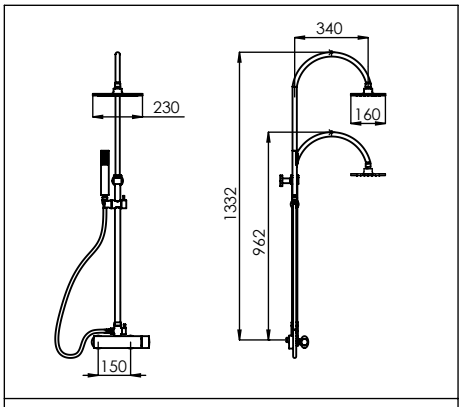

ref.: **OVAL140** ESC. 1:35

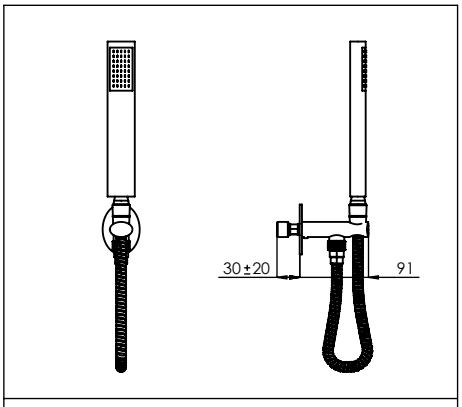

ref.: **OVAL130** ESC. 1:10

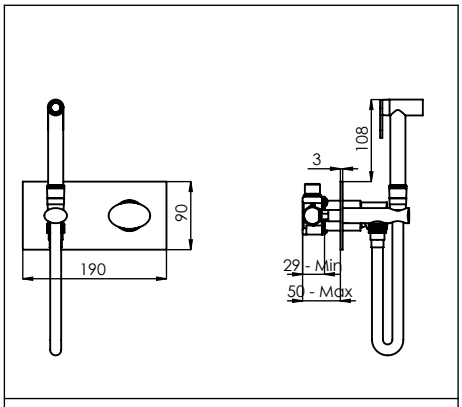

ref.: **OVAL120** ESC. 1:10

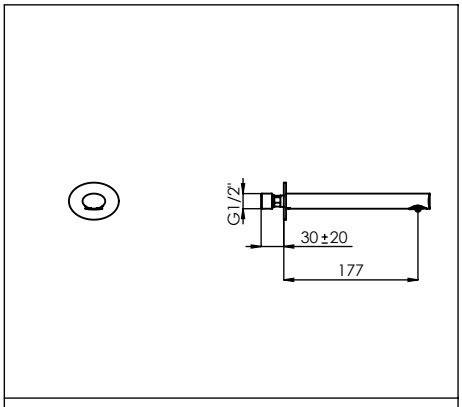

ref.: **OVAL100A** ESC. 1:10

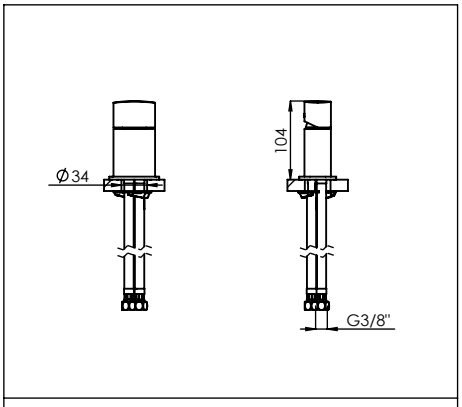

ref.: **OVAL110A** ESC. 1:10

ESQUADRO

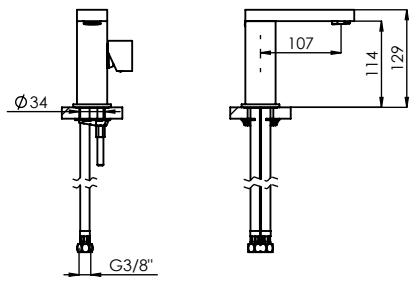

ref.: **ESQ010** ESC. 1:10

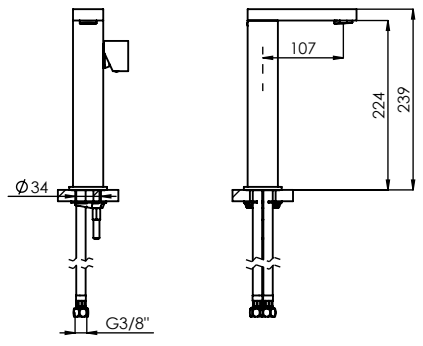

ref.: **ESQ050A** ESC. 1:10

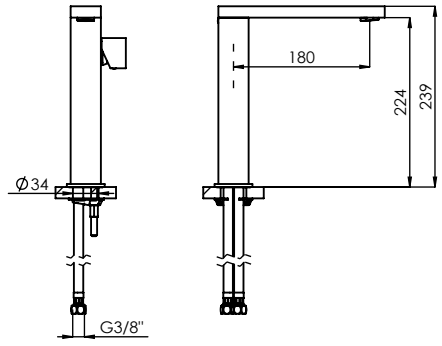

ref.: **ESQ050** ESC. 1:10

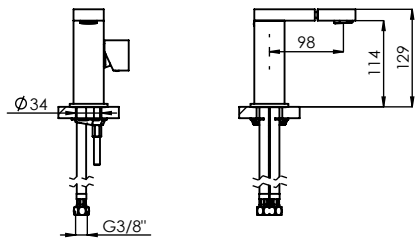

ref.: **ESQ020** ESC. 1:10

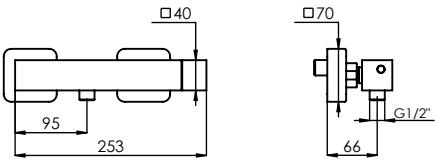

ref.: **ESQ030** ESC. 1:10

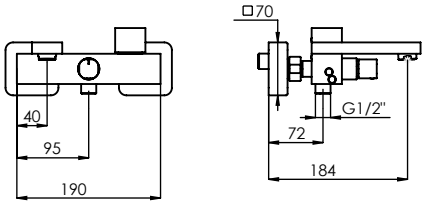

ref.: **ESQ040** ESC. 1:10

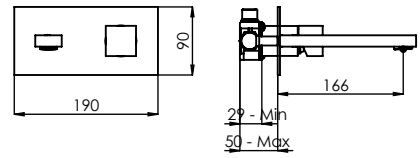

ref.: **ESQ070** ESC. 1:10

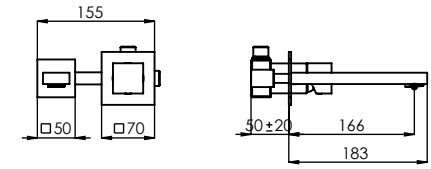

ref.: **ESQ070C** ESC. 1:10

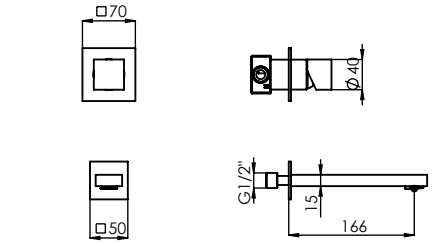

ref.: **ESQ070A** ESC. 1:10

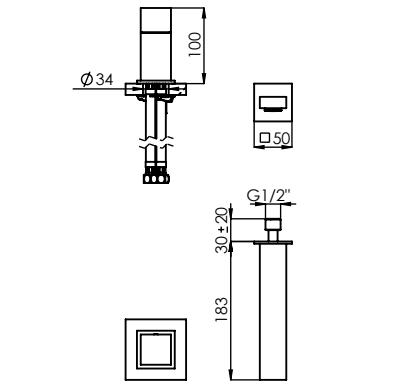

ref.: **ESQ100** ESC. 1:10

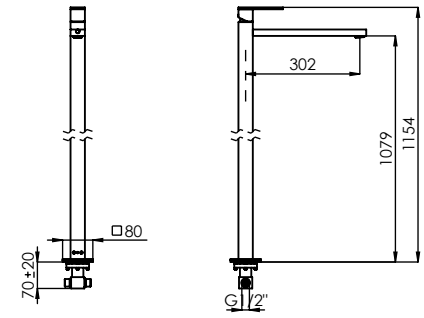

ref.: **ESQ150** ESC. 1:20

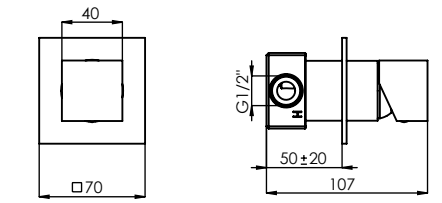

ref.: **ESQ090** ESC. 1:5

ESQUADRO

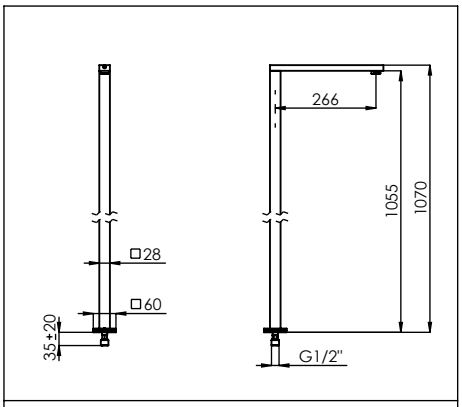

ref.: **ESQ150A** ESC. 1:20

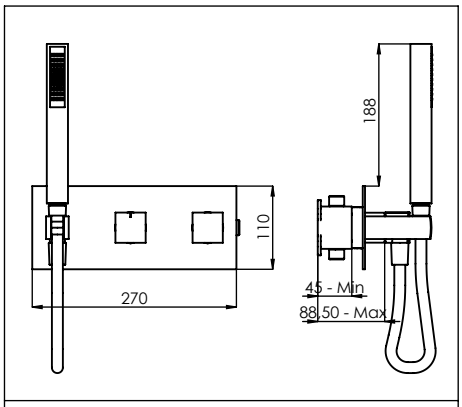

ref.: **ESQ090C** ESC. 1:10

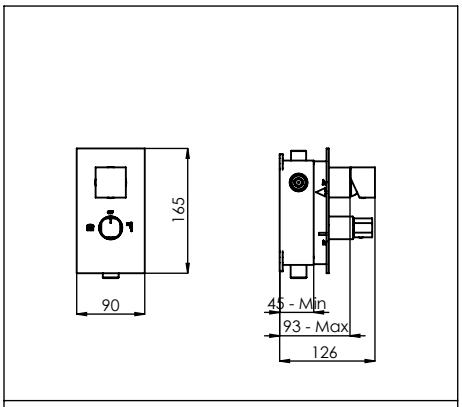

ref.: **ESQ080** ESC. 1:10

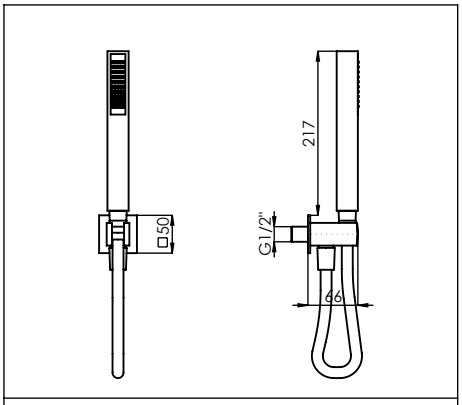

ref.: **ESQ130** ESC. 1:10

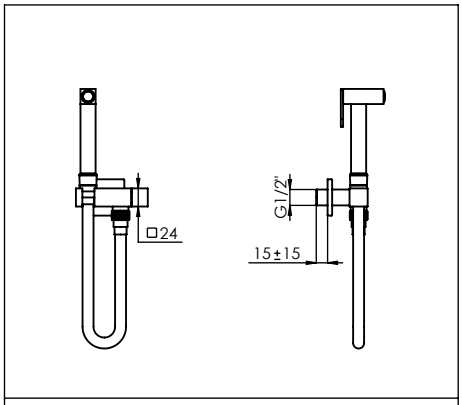

ref.: **ESQ120A** ESC. 1:10

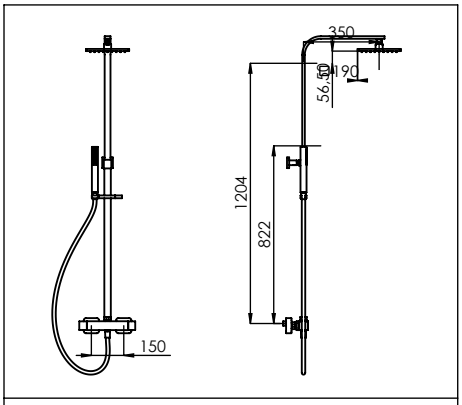

ref.: **ESQ140** ESC. 1:35

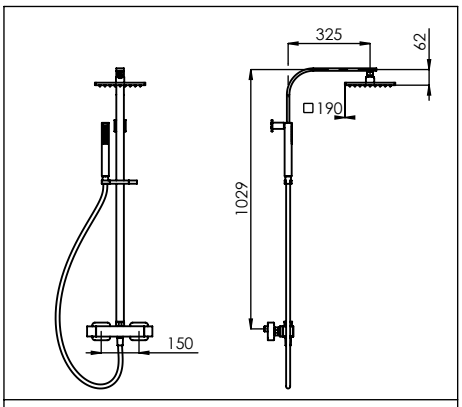

ref.: **ESQ140A** ESC. 1:30

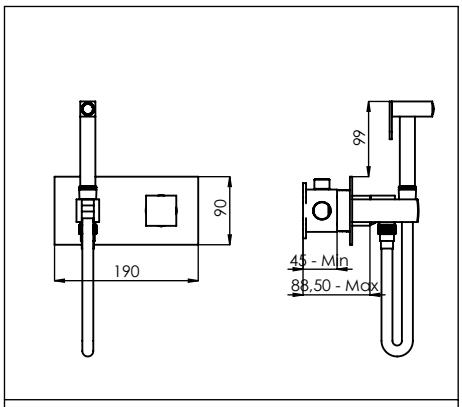

ref.: **ESQ120** ESC. 1:10

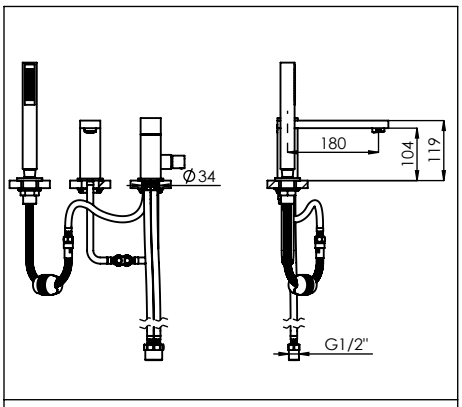

ref.: **ESQ110** ESC. 1:15

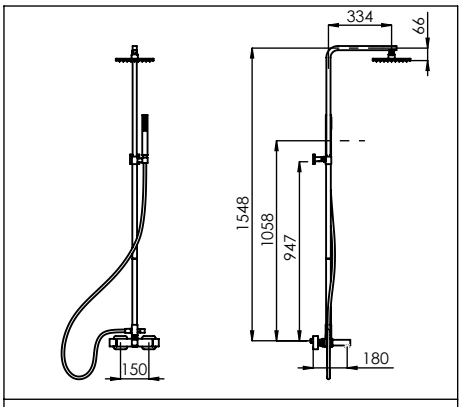

ref.: **ESQ145** ESC. 1:40

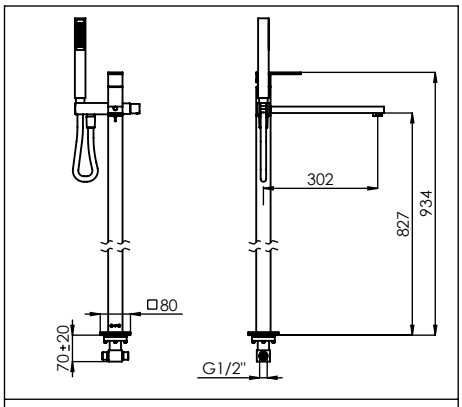

ref.: **ESQ155** ESC. 1:20

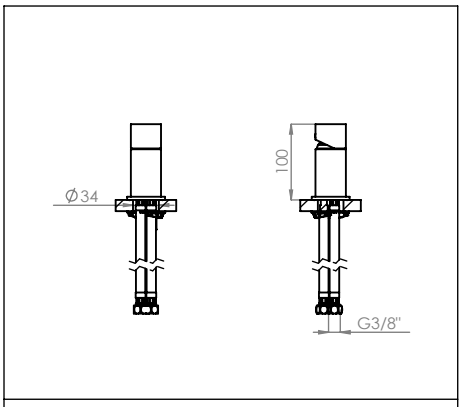

ref.: **ESQ110A** ESC. 1:10

ESQUADRO

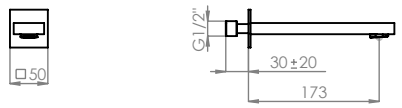

ref.: **ESQ100A** ESC. 1:10

STAR

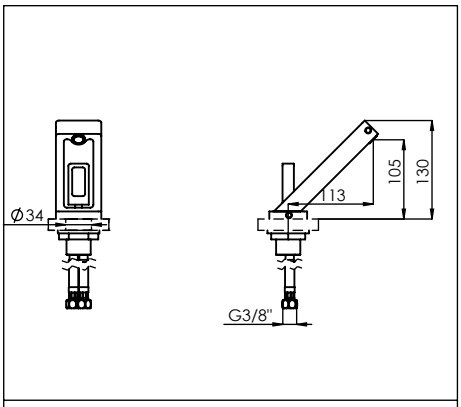

ref.: **STAR010** ESC. 1:10

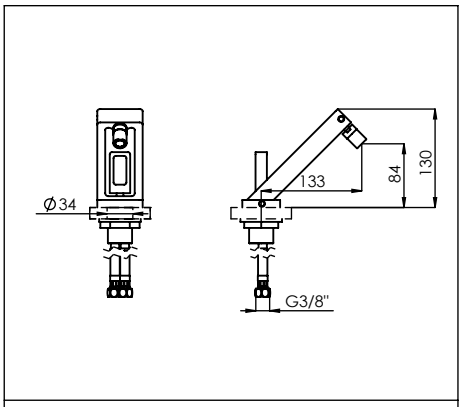

ref.: **STAR020** ESC. 1:10

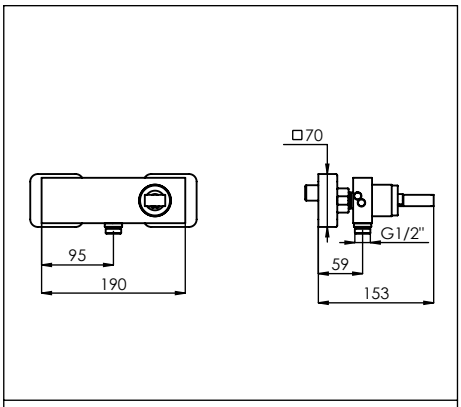

ref.: **STAR030** ESC. 1:10

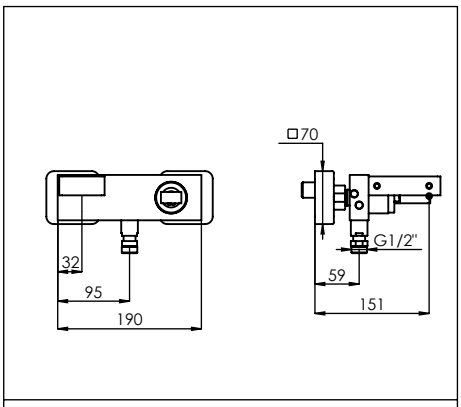

ref.: **STAR040** ESC. 1:10

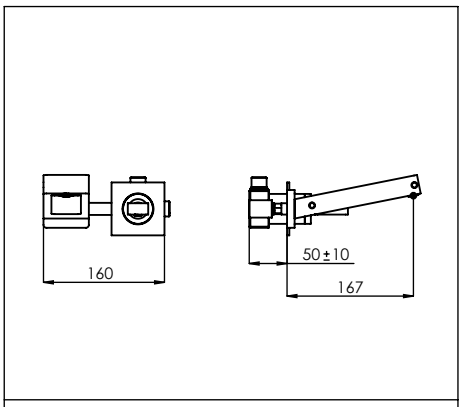

ref.: **STAR070C** ESC. 1:10

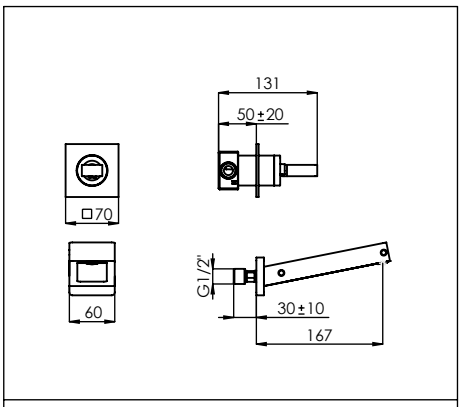

ref.: **STAR070A** ESC. 1:10

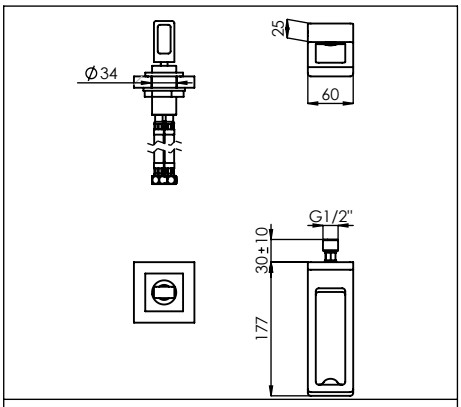

ref.: **STAR100** ESC. 1:10

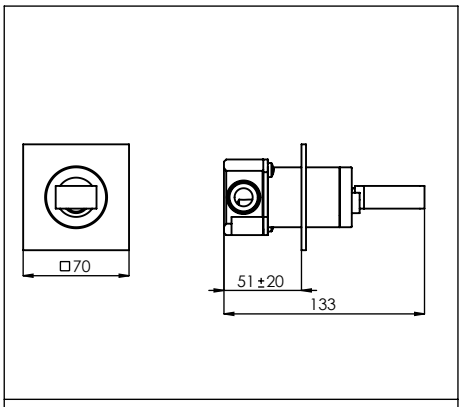

ref.: **STAR090** ESC. 1:5

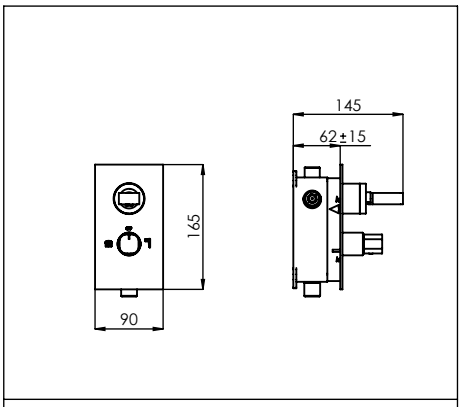

ref.: **STAR080** ESC. 1:10

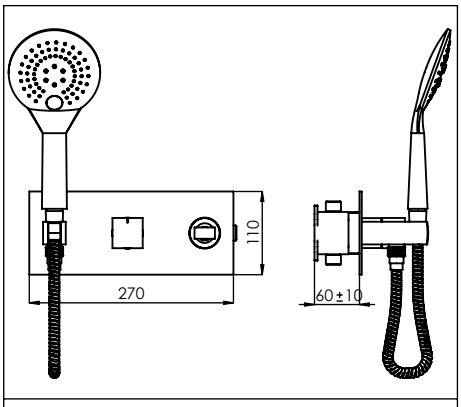

ref.: **STAR090C** ESC. 1:10

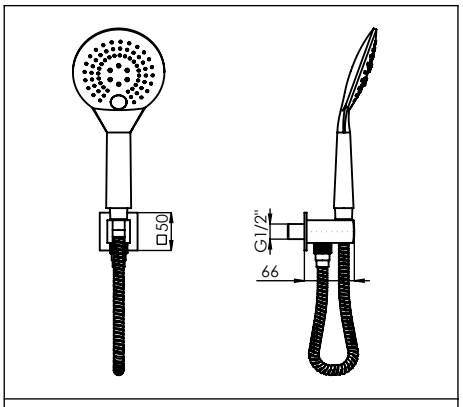

ref.: **STAR130** ESC. 1:10

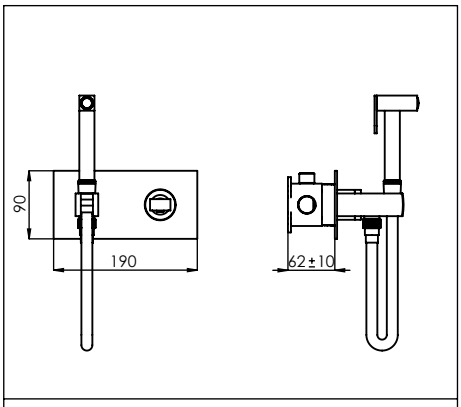

ref.: **STAR120** ESC. 1:10

STAR

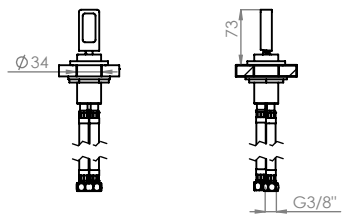

ref.: **STAR110A** ESC. 1:10

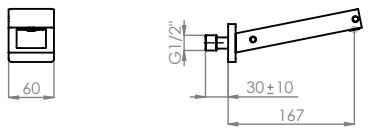

ref.: **STAR100A** ESC. 1:10

NASCENTE

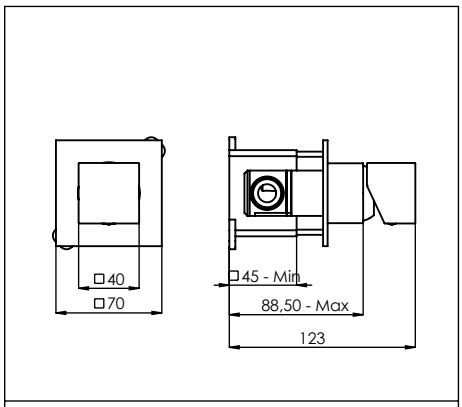

ref.: **NAS090** ESC. 1:5

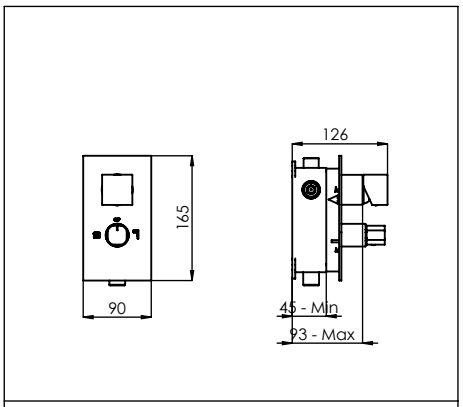

ref.: **NAS080** ESC. 1:10

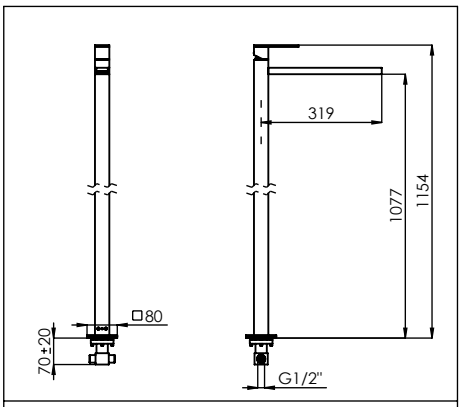

ref.: **NAS150** ESC. 1:20

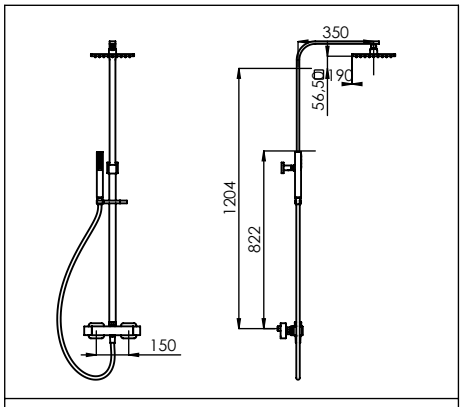

ref.: **NAS140** ESC. 1:35

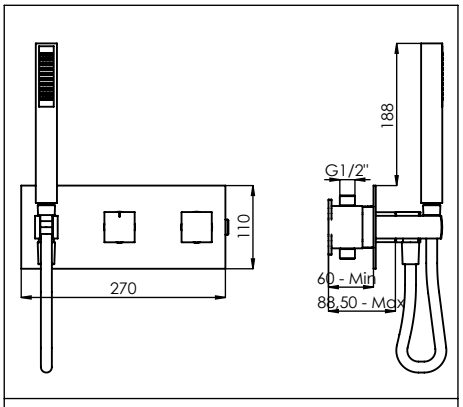

ref.: **NAS090C** ESC. 1:10

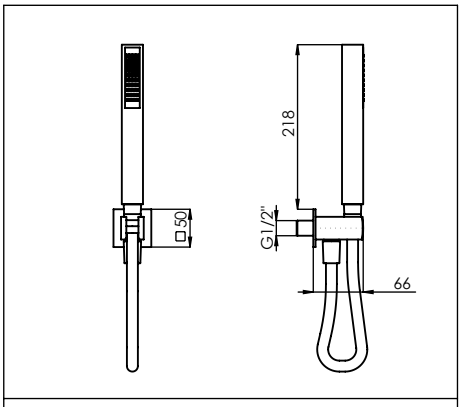

ref.: **NAS130** ESC. 1:10

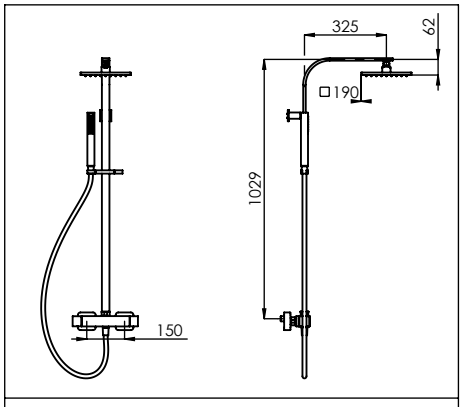

ref.: **NAS140A** ESC. 1:30

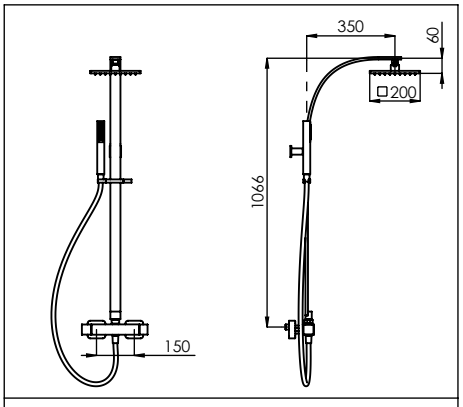

ref.: **NAS140B** ESC. 1:30

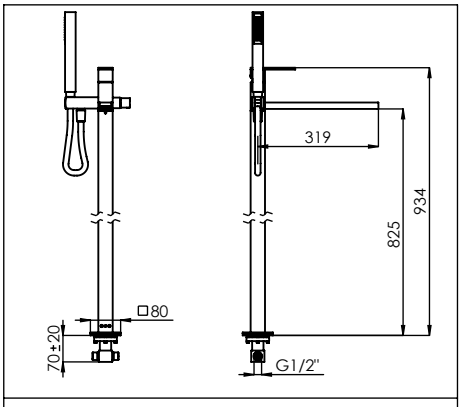

ref.: **NAS155** ESC. 1:20

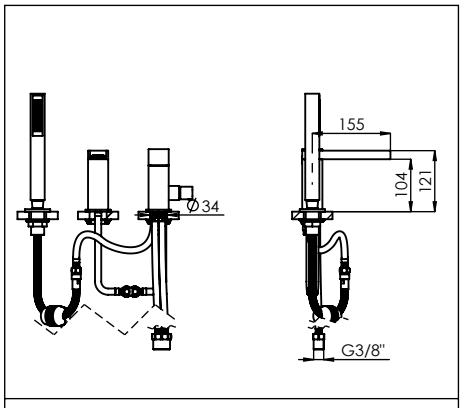

ref.: **NAS110** ESC. 1:15

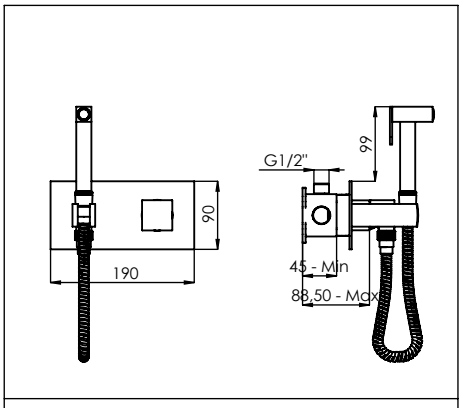

ref.: **NAS120** ESC. 1:10

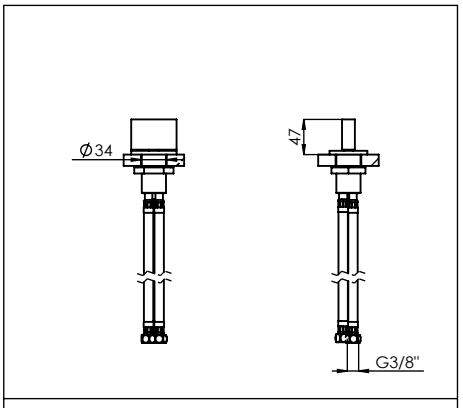

ref.: **NAS110A** ESC. 1:10

NASCENTE

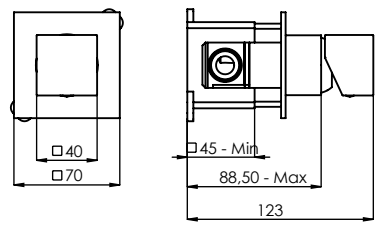

ref.: **NAS090** ESC. 1:5

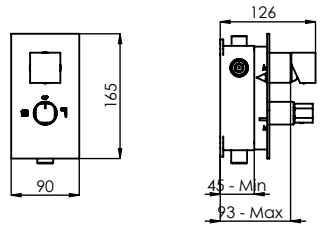

ref.: **NAS080** ESC. 1:10

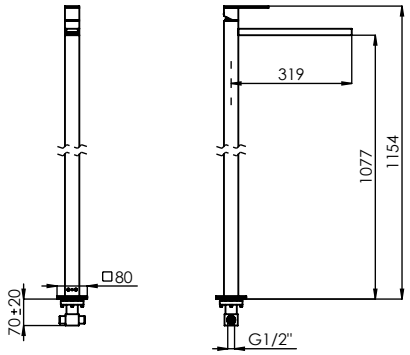

ref.: **NAS150** ESC. 1:20

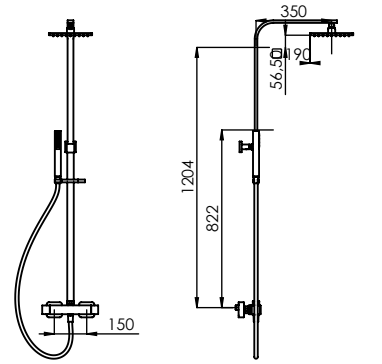

ref.: **NAS140** ESC. 1:35

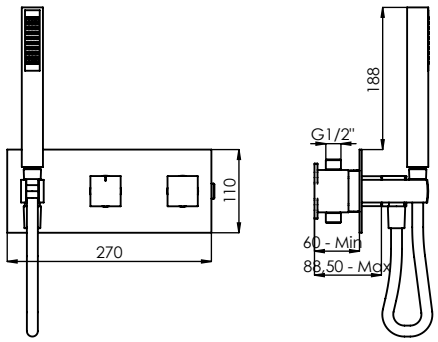

ref.: **NAS090C** ESC. 1:10

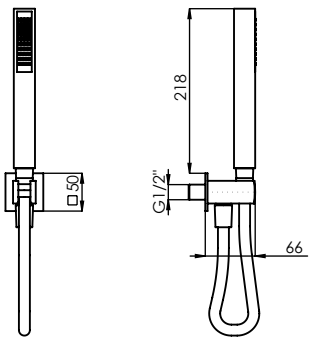

ref.: **NAS130** ESC. 1:10

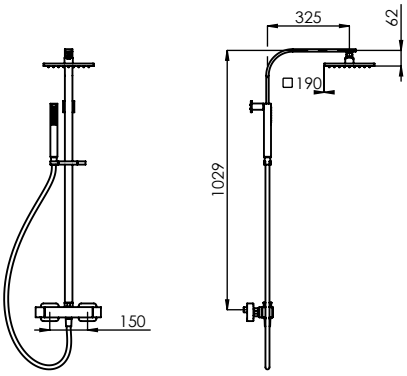

ref.: **NAS140A** ESC. 1:30

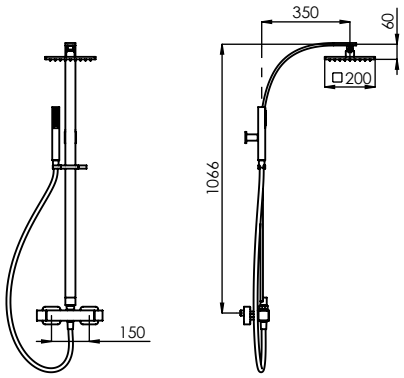

ref.: **NAS140B** ESC. 1:30

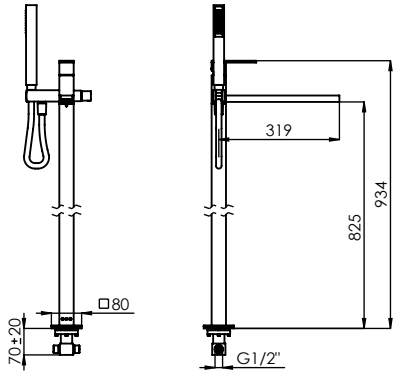

ref.: **NAS155** ESC. 1:20

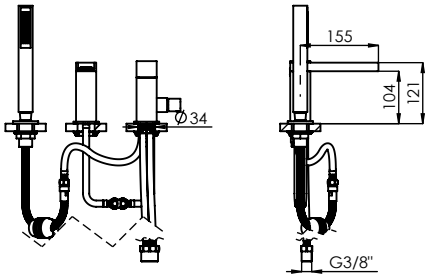

ref.: **NAS110** ESC. 1:15

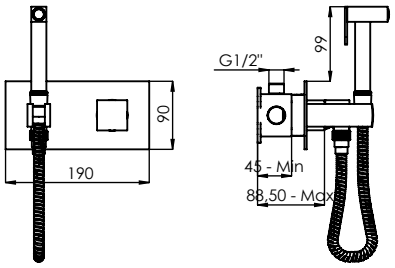

ref.: **NAS120** ESC. 1:10

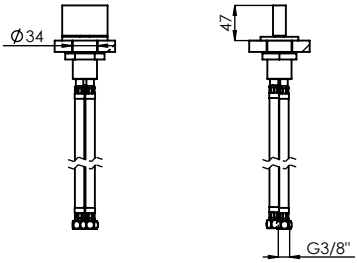

ref.: **NAS110A** ESC. 1:10

NASCENTE

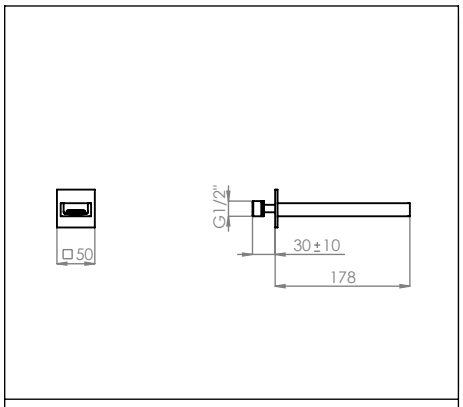

ref.: **NAS100A** ESC. 1:10

CASCATA

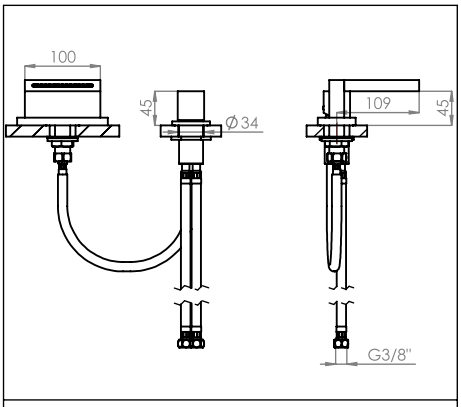

ref.: CASC016 ESC. 1:10

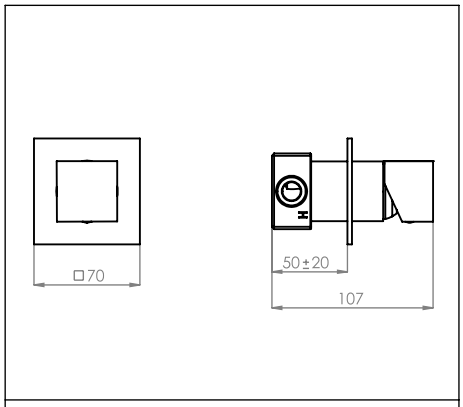

ref.: CASC090 ESC. 1:5

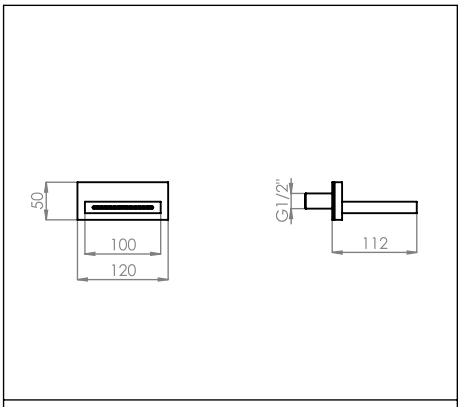

ref.: CASC060 ESC. 1:10

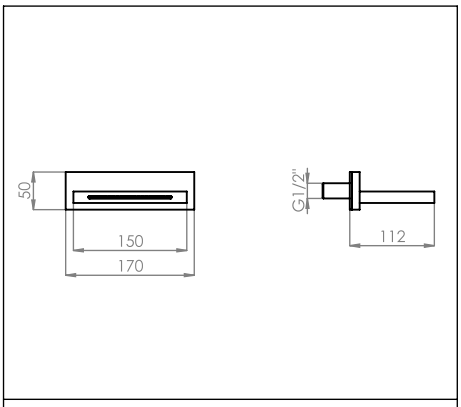

ref.: CASC070 ESC. 1:10

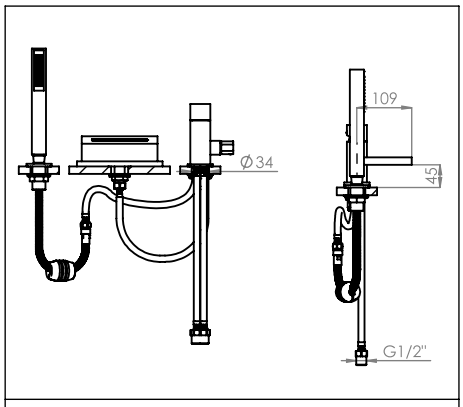

ref.: CASC110 ESC. 1:15

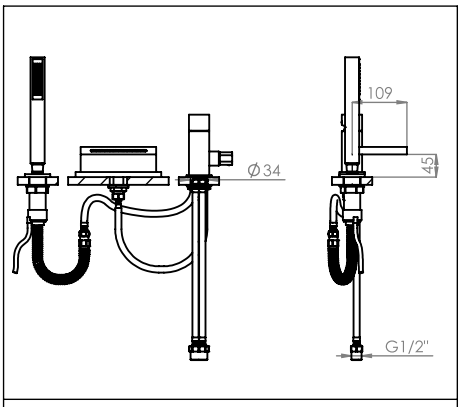

ref.: CASC111 ESC. 1:15

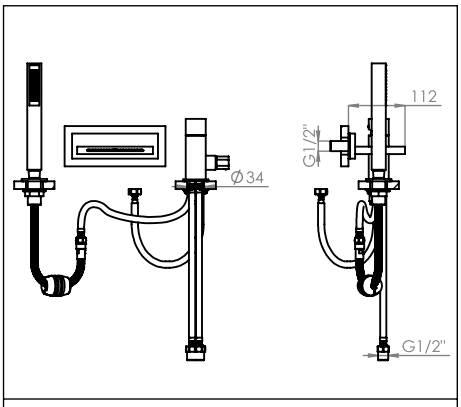

ref.: CASC110B ESC. 1:15

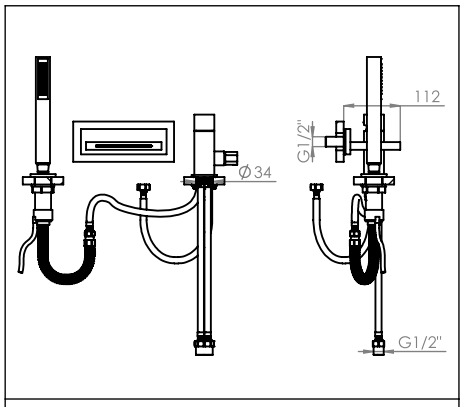

ref.: CASC111B ESC. 1:15

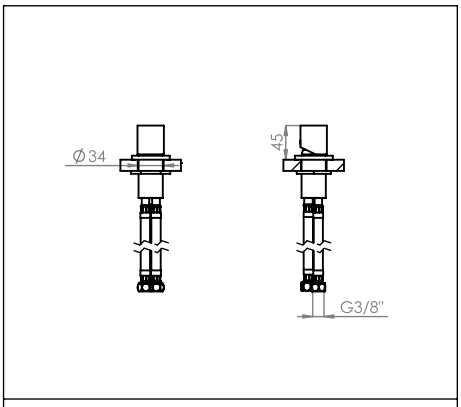

ref.: CASC110A ESC. 1:10

CIL080 + CIL130 + AC010 + AC070A

ref.: **KC080200ABS** ESC. 1:10

CIL080 + CIL130 + AC010 + ACI070B

ref.: **KC080250INOX**

CIL080 + CIL130 + AC010 + ACI070C

ref.: **KC080300INOX**

CIL080 + CIL130 + AC040 + AC070A

ref.: **KC080T200ABS**

CIL080 + CIL130 + AC040 + ACI070B

ref.: **KC080T250INOX**

CIL080 + CIL130 + AC040 + ACI070C

ref.: **KC080T300INOX**

SLIMASM080B2 + CIL130 + AC010 + AC070A

ref.: **KC080B2200ABS**

SLIMASM080B2 + CIL130 + AC010 + ACI070B

ref.: **KC080B2250INOX**

SLIMASM080B2 + CIL130 + AC010 + ACI070C

ref.: **KC080B2300INOX**

SLIMASM080B2 + CIL130 + AC040 + AC070A

ref.: **KC080B2T200ABS**

SLIMASM080B2 + CIL130 + AC040 + ACI070B

ref.: **KC080B2T250INOX**

SLIMASM080B2 + CIL130 + AC040 + ACI070C

ref.: **KC080B2T300INOX**

SLIMASM090B3 + CIL130 + AC010 + AC070A

ref.: **KC090B3200ABS**

SLIMASM090B3 + CIL130 + AC010 + ACI070B

ref.: **KC090B3250INOX**

SLIMASM090B3 + CIL130 + AC010 + ACI070C

ref.: **KC090B3300INOX**

SLIMASM090B3 + CIL130 + AC040 + AC070A

ref.: **KC090B3T200ABS**

SLIMASM090B3 + CIL130 + AC040 + ACI070B

ref.: **KC090B3T250INOX**

SLIMASM090B3 + CIL130 + AC040 + ACI070C

ref.: **KC090B3T300INOX**

CIL090A + CIL130 + AC010 + AC070A	CIL090A + CIL130 + AC010 + ACI070B	CIL090A + CIL130 + AC010 + ACI070C
ref.: **KC090A200ABS**	ref.: **KC090A250INOX**	ref.: **KC090A300INOX**
CIL090A + CIL130 + AC040 + AC070A	CIL090A + CIL130 + AC040 + ACI070B	CIL090A + CIL130 + AC040 + ACI070C
ref.: **KC090AT200ABS**	ref.: **KC090AT250INOX**	ref.: **KC090AT300INOX**
CIL090C + AC010 + AC070A	CIL090C + AC010 + ACI070B	CIL090C + AC010 + ACI070C
ref.: **KC090C200ABS**	ref.: **KC090C250INOX**	ref.: **KC090C300INOX**
CIL090C + AC040 + AC070A	CIL090C + AC040 + ACI070B	CIL090C + AC040 + ACI070C
ref.: **KC090CT200ABS**	ref.: **KC090CT250INOX**	ref.: **KC090CT300INOX**
SLIMASM090CB2 + AC010 + AC070A	SLIMASM090CB2 + AC010 + ACI070B	SLIMASM090CB2 + AC010 + ACI070C
ref.: **KC090CB2200ABS**	ref.: **KC090CB2250INOX**	ref.: **KC090CB2300INOX**
SLIMASM090CB2 + AC040 + AC070A	SLIMASM090CB2 + AC040 + ACI070B	SLIMASM090CB2 + AC040 + ACI070C
ref.: **KC090CB2T200ABS**	ref.: **KC090CB2T250INOX**	ref.: **KC090CB2T300INOX**

SLIMASM090CB3 + AC010 + AC070A	SLIMASM090CB3 + AC010 + ACI070B	SLIMASM090CB3 + AC010 + ACI070C
ref.: **KC090CB3200ABS**	ref.: **KC090CB3250INOX**	ref.: **KC090CB3300INOX**
SLIMASM090CB3 + AC040 + AC070A	SLIMASM090CB3 + AC040 + ACI070B	SLIMASM090CB3 + AC040 + ACI070C
ref.: **KC090CB3T200ABS**	ref.: **KC090CB3T250INOX**	ref.: **KC090CB3T300INOX**
TERC080 + CIL130 + AC010 + AC070A	TERC080 + CIL130 + AC010 + ACI070B	TERC080 + CIL130 + AC010 + ACI070C
ref.: **KTERC080200ABS**	ref.: **KTERC080250INOX**	ref.: **KTERC080300INOX**
TERC080 + CIL130 + AC040 + AC070A	TERC080 + CIL130 + AC040 + ACI070B	TERC080 + CIL130 + AC040 + ACI070C
ref.: **KTERC080T200ABS**	ref.: **KTERC080T250INOX**	ref.: **KTERC080T300INOX**
TERC080B2 + CIL130 + AC010 + AC070A	TERC080B2 + CIL130 + AC010 + ACI070B	TERC080B2 + CIL130 + AC010 + ACI070C
ref.: **KTERC080B2200ABS**	ref.: **KTERC080B2250INOX**	ref.: **KTERC080B2300INOX**
TERC080B2 + CIL130 + AC040 + AC070A	TERC080B2 + CIL130 + AC040 + ACI070B	TERC080B2 + CIL130 + AC040 + ACI070C
ref.: **KTERC080B2T200ABS**	ref.: **KTERC080B2T250INOX**	ref.: **KTERC080B2T300INOX**

TERC090B3 + CIL130 + AC010 + AC070A	TERC090B3 + CIL130 + AC010 + ACI070B	TERC090B3 + CIL130 + AC010 + ACI070C
ref.: **KTERC090B3200ABS**	ref.: **KTERC090B3250INOX**	ref.: **KTERC090B3300INOX**
TERC090B3 + CIL130 + AC040 + AC070A	TERC090B3 + CIL130 + AC040 + ACI070B	TERC090B3 + CIL130 + AC040 + ACI070B
ref.: **KTERC090B3T200ABS**	ref.: **KTERC090B3T250INOX**	ref.: **KTERC090B3T300INOX**
TERC090C + AC010 + AC070A	TERC090C + AC010 + ACI070B	TERC090C + AC010 + ACI070C
ref.: **KTERC090C200ABS**	ref.: **KTERC090C250INOX**	ref.: **KTERC090C300INOX**
TERC090C + AC040 + AC070A	TERC090C + AC040 + ACI070B	TERC090C + AC040 + ACI070C
ref.: **KTERC090CT200ABS**	ref.: **KTERC090CT250INOX**	ref.: **KTERC090CT300INOX**
TERC090CB2 + AC010 + AC070A	TERC090CB2 + AC010 + ACI070B	TERC090CB2 + AC010 + ACI070C
ref.: **KTERC090CB2200ABS**	ref.: **KTERC090CB2250INOX**	ref.: **KTERC090CB2300INOX**
TERC090CB2 + AC040 + ACI070A	TERC090CB2 + AC040 + ACI070B	TERC090CB2 + AC040 + ACI070C
ref.: **KTERC090CB2T200ABS**	ref.: **KTERC090CB2T250INOX**	ref.: **KTERC090CB2T300INOX**

TERC090CB3 + AC010 + AC070A	TERC090CB3 + AC010 + ACI070B	TERC090CB3 + AC010 + ACI070C
ref.: **KTERC090CB3200ABS**	ref.: **KTERC090CB3250INOX**	ref.: **KTERC090CB3300INOX**
TERC090CB3 + AC040 + AC070A	TERC090CB3 + AC040 + ACI070B	TERC090CB3 + AC040 + ACI070C
ref.: **KTERC090CB3T200ABS**	ref.: **KTERC090CB3T250INOX**	ref.: **KTERC090CB3T300INOX**
QUAD080 + QUAD130 + AC020 + AC080B	QUAD080 + QUAD130 + AC020 + ACI300	QUAD080 + QUAD130 + AC020 + ACI240
ref.: **KQ080200ABS**	ref.: **KQ080250INOX**	ref.: **KQ080300INOX**
QUAD080 + QUAD130+ AC050 + AC080B	QUAD080 + QUAD130+ AC050 + ACI300	QUAD080 + QUAD130+ AC050 + ACI240
ref.: **KQ080T200ABS**	ref.: **KQ080T250INOX**	ref.: **KQ080T300INOX**
PLAN080B2 + QUAD130+ AC020 + AC080B	PLAN080B2 + QUAD130 + AC020 + ACI300	PLAN080B2 + QUAD130 + AC020 + ACI240
ref.: **KQ080B2200ABS**	ref.: **KQ080B2250INOX**	ref.: **KQ080B2300INOX**
PLAN080B2 + QUAD130 + AC050 + AC080B	PLAN080B2 + QUAD130 + AC050 + ACI300	PLAN080B2 + QUAD130 + AC050 + ACI240
ref.: **KQ080B2T200ABS**	ref.: **KQ080B2T250INOX**	ref.: **KQ080B2T300INOX**

PLAN090B3 + QUAD130 + AC020 + AC080B	PLAN090B3 + QUAD130 + AC020 + ACI300	PLAN090B3 + QUAD130 + AC020 + ACI240
ref.: **KQ090B3200ABS**	ref.: **KQ090B3250INOX**	ref.: **KQ090B3300INOX**
PLAN090B3 + QUAD130 + AC050 + AC080B	PLAN090B3 + QUAD130 + AC050 + ACI300	PLAN090B3 + QUAD130 + AC050 + ACI240
ref.: **KQ090B3T200ABS**	ref.: **KQ090B3T250INOX**	ref.: **KQ090B3T300INOX**
QUAD090A + QUAD130 + AC020 + AC080B	QUAD090A + QUAD130 + AC020 + ACI300	QUAD090A + QUAD130 + AC020 + ACI240
ref.: **KQ090A200ABS**	ref.: **KQ090A250INOX**	ref.: **KQ090A300INOX**
QUAD090A + QUAD130 + AC050 + AC080B	QUAD090A + QUAD130 + AC050 + ACI300	QUAD090A + QUAD130 + AC050 + ACI240
ref.: **KQ090AT200ABS**	ref.: **KQ090AT250INOX**	ref.: **KQ090AT300INOX**
QUAD090C + AC020 + AC080B	QUAD090C + AC020 + ACI300	QUAD090C + AC020 + ACI240
ref.: **KQ090C200ABS**	ref.: **KQ090C250INOX**	ref.: **KQ090C300INOX**
QUAD090C + AC050 + AC080B	QUAD090C + AC050 + ACI300	QUAD090C + AC050 + ACI240
ref.: **KQ090CT200ABS**	ref.: **KQ090CT250INOX**	ref.: **KQ090CT300INOX**

PLAN090CB2 + AC020 + AC080B	PLAN090CB2 + AC020 + ACI300	PLAN090CB2 + AC020 + ACI240
ref.: **KQ090CB2200ABS**	ref.: **KQ090CB2250INOX**	ref.: **KQ090CB2300INOX**
PLAN090CB2 + AC050 + AC080B	PLAN090CB2 + AC050 + ACI300	PLAN090CB2 + AC050 + ACI240
ref.: **KQ090CB2T200ABS**	ref.: **KQ090CB2T250INOX**	ref.: **KQ090CB2T300INOX**
PLAN090CB3 + AC020 + AC080B	PLAN090CB3 + AC020 + ACI300	PLAN090CB3 + AC020 + ACI240
ref.: **KQ090CB3200ABS**	ref.: **KQ090CB3250INOX**	ref.: **KQ090CB3300INOX**
PLAN090CB3 + AC050 + AC080B	PLAN090CB3 + AC050 + ACI300	PLAN090CB3 + AC050 + ACI240
ref.: **KQ090CB3T200ABS**	ref.: **KQ090CB3T250INOX**	ref.: **KQ090CB3T300INOX**
TERQ080 + QUAD140 + AC020 + AC080B	TERQ080 + QUAD140 + AC020 + ACI300	TERQ080 + QUAD140 + AC020 + ACI240
ref.: **KTERQ080200ABS**	ref.: **KTERQ080250INOX**	ref.: **KTERQ080300INOX**
TERQ080 + QUAD140 + AC050 + AC080B	TERQ080 + QUAD140 + AC050 + ACI300	TERQ080 + QUAD140 + AC050 + ACI240
ref.: **KTERQ080T200ABS**	ref.: **KTERQ080T250INOX**	ref.: **KTERQ080T300INOX**

TERQ080B2 + QUAD140 + AC020 + AC080B	TERQ080B2 + QUAD140 + AC020 + ACI300	TERQ080B2 + QUAD140 + AC020 + ACI240
ref.: **KTERQ080B2200ABS**	ref.: **KTERQ080B2250INOX**	ref.: **KTERQ080B2300INOX**
TERQ080B2 + QUAD140 + AC050 + AC080B	TERQ080B2 + QUAD140 + AC050 + ACI300	TERQ080B2 + QUAD140 + AC050 + ACI240
ref.: **KTERQ080B2T200ABS**	ref.: **KTERQ080B2T250INOX**	ref.: **KTERQ080B2T300INOX**
TERQ090B3 + QUAD140 + AC020 + AC080B	TERQ090B3 + QUAD140 + AC020 + ACI300	TERQ090B3 + QUAD140 + AC020 + ACI240
ref.: **KTERQ090B3200ABS**	ref.: **KTERQ090B3250INOX**	ref.: **KTERQ090B3300INOX**
TERQ090B3 + QUAD140 + AC050 + AC080B	TERQ090B3 + QUAD140 + AC050 + ACI300	TERQ090B3 + QUAD140 + AC050 + ACI240
ref.: **KTERQ090B3T200ABS**	ref.: **KTERQ090B3T250INOX**	ref.: **KTERQ090B3T300INOX**
TERQ090C + AC020 + AC080B	TERQ090C + AC020 + ACI300	TERQ090C + AC020 + ACI240
ref.: **KTERQ090C200ABS**	ref.: **KTERQ090C250INOX**	ref.: **KTERQ090C300INOX**
TERQ090C + AC050 + AC080B	TERQ090C + AC050 + ACI300	TERQ090C + AC050 + ACI240
ref.: **KTERQ090CT200ABS**	ref.: **KTERQ090CT250INOX**	ref.: **KTERQ090CT300INOX**

TERQ090CB2 + AC020 + AC080B

ref.: **KTERQ090CB2200ABS**

TERQ090CB2 + AC020 + ACI300

ref.: **KTERQ090CB2250INOX**

TERQ090CB2 + AC020 + ACI240

ref.: **KTERQ090CB2300INOX**

TERQ090CB2 + AC050 + AC080B

ref.: **KTERQ090CB2T200ABS**

TERQ090CB2 + AC050 + ACI300

ref.: **KTERQ090CB2T250INOX**

TERQ090CB2 + AC050 + ACI240

ref.: **KTERQ090CB2T300INOX**

TERQ090CB3 + AC020 + AC080B

ref.: **KTERQ090CB32200ABS**

TERQ090CB3 + AC020 + ACI300

ref.: **KTERQ090CB3250INOX**

TERQ090CB3 + AC020 + ACI240

ref.: **KTERQ090CB3300INOX**

TERQ090CB3 + AC050 + AC080B

ref.: **KTERQ090CB3T200ABS**

TERQ090CB3 + AC050 + ACI300

ref.: **KTERQ090CB3T250INOX**

TERQ090CB3 + AC050 + ACI240

ref.: **KTERQ090CB3T300INOX**

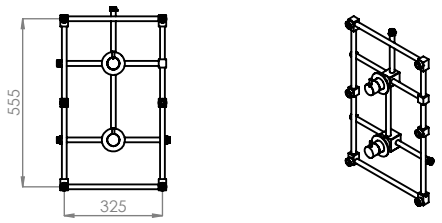

ref.: **KIT001**

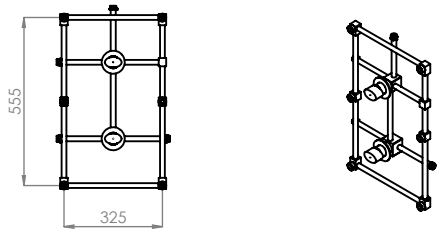

ref.: **KIT001OV**

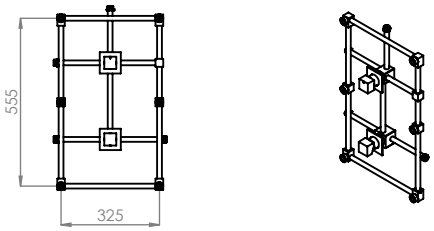

ref.: **KIT001Q**

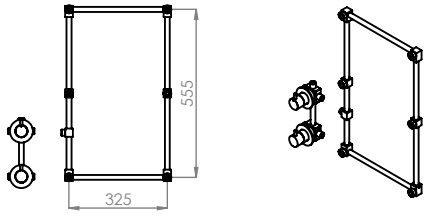

ref.: **KIT002**

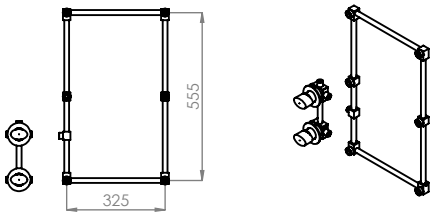

ref.: **KIT002OV**

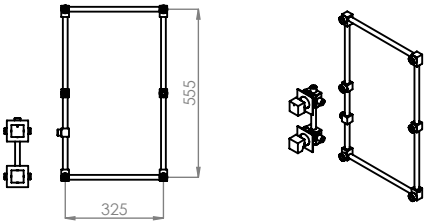

ref.: **KIT002Q**

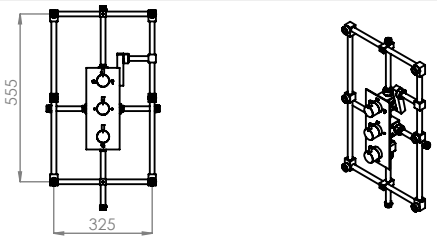

ref.: **KITT001**

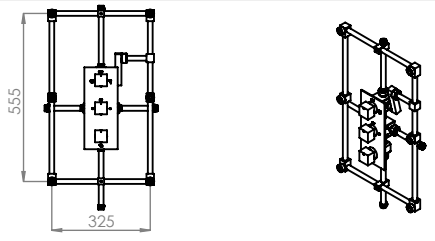

ref.: **KITT001Q**

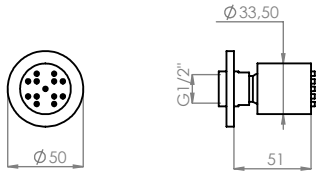

ref.: **INJ001**

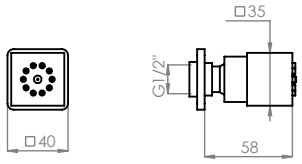

ref.: **INJ002**

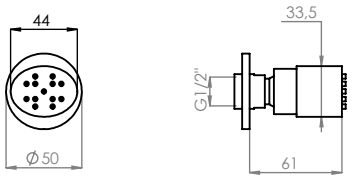

ref.: **INJ003**

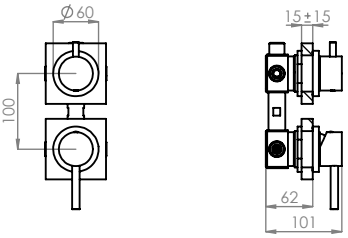

ref.: **CIL090D**

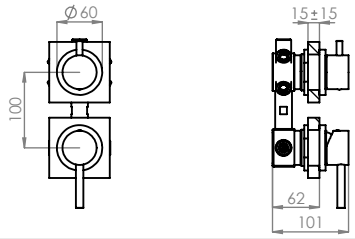

ref.: **CIL090E**

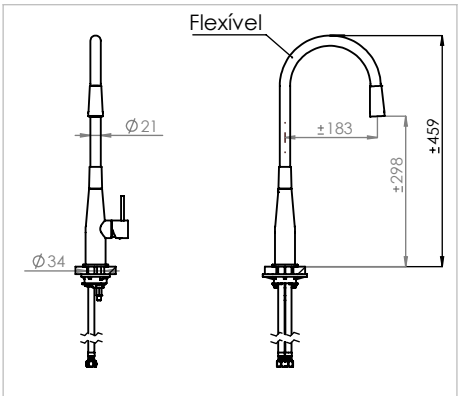

ref.: **BIA060** ESC. 1:15

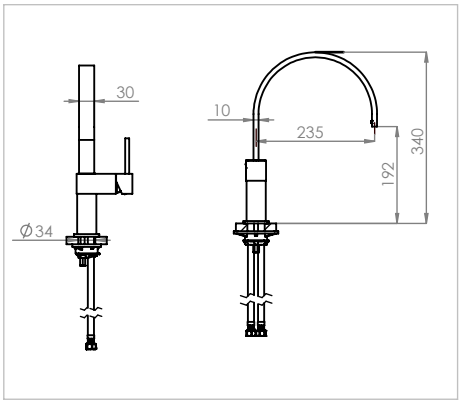

ref.: **QUAD060** ESC. 1:15

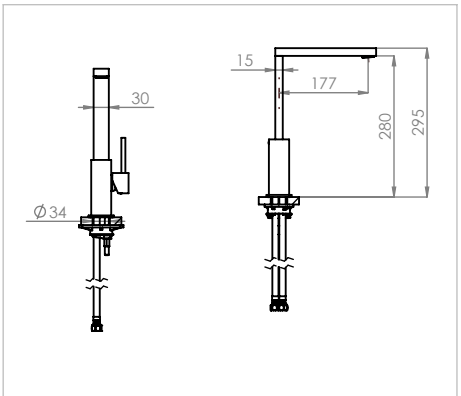

ref.: **QUAD060A** ESC. 1:15

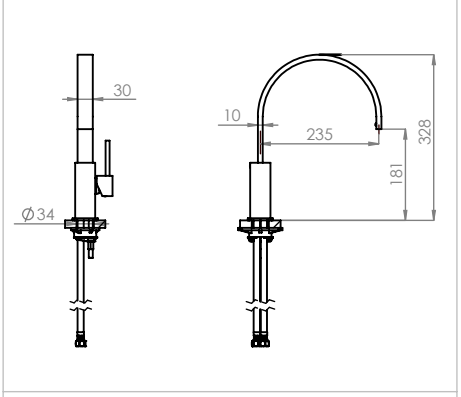

ref.: **QUAD060B** ESC. 1:15

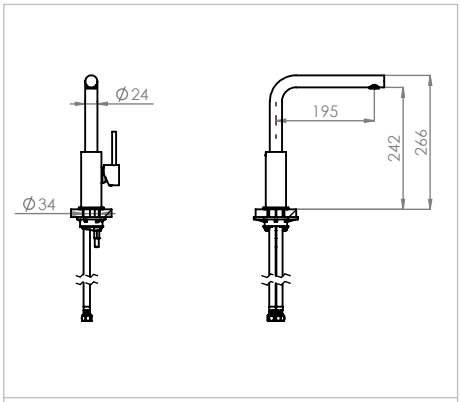

ref.: **QUAD060C** ESC. 1:15

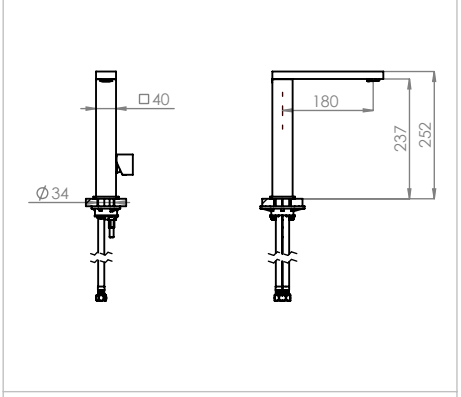

ref.: **ESC060** ESC. 1:15

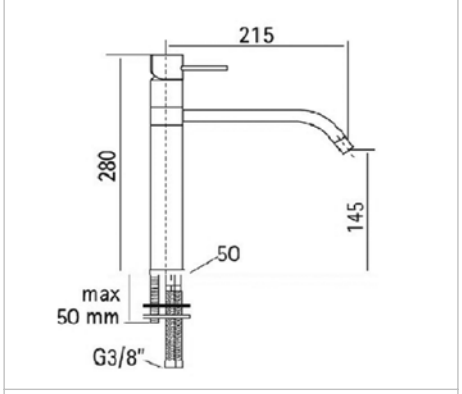

ref.: **SLIMASM060B** ESC. 1:15

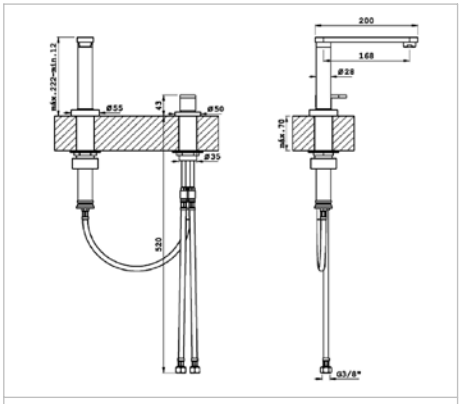

ref.: **ZEN060D** ESC. 1:15

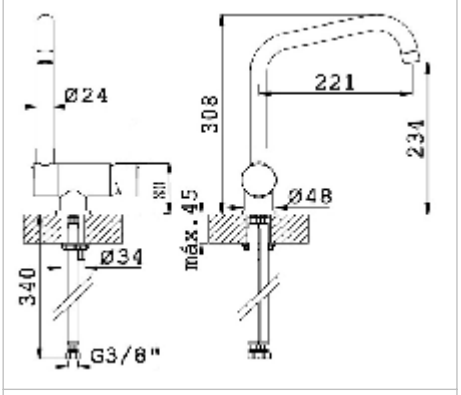

ref.: **CIL060F** ESC. 1:15

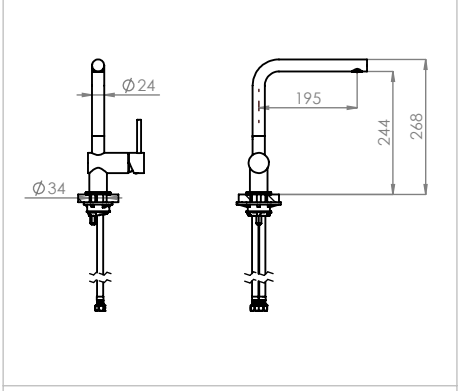

ref.: **CIL060** ESC. 1:15

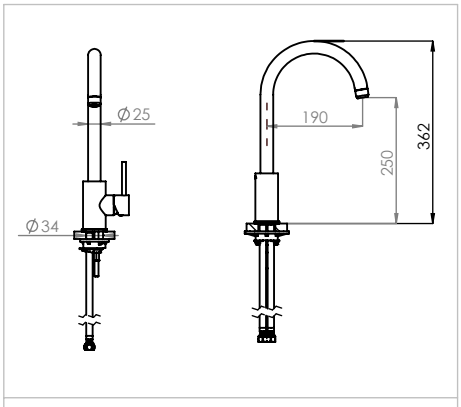

ref.: **CIL060C** ESC. 1:15

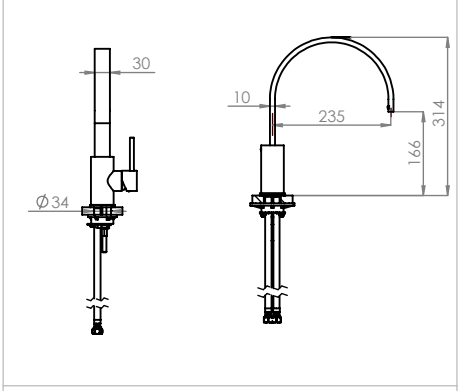

ref.: **CIL060H** ESC. 1:15

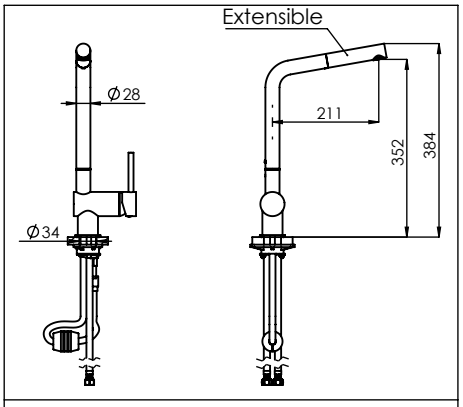

ref.: **CIL060E** ESC. 1:15

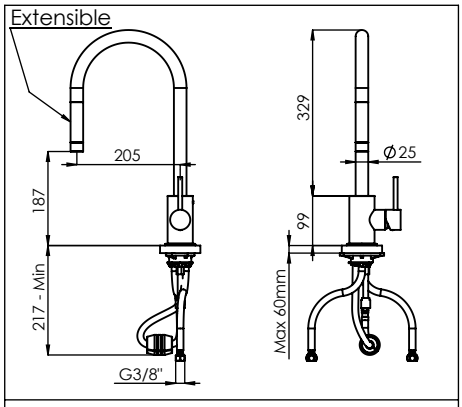

ref.: **CIL060A** ESC. 1:15

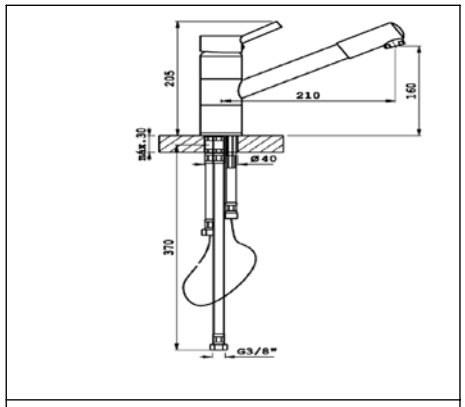

ref.: **CIL060D** ESC. 1:15

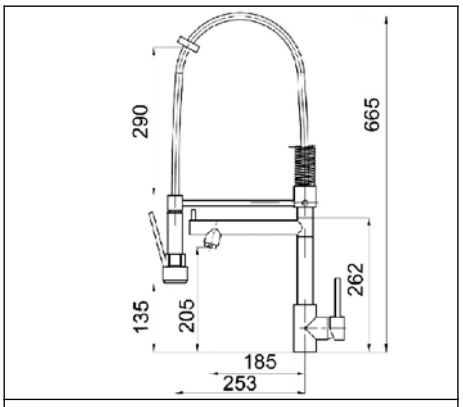

ref.: **CIL060B** ESC. 1:15

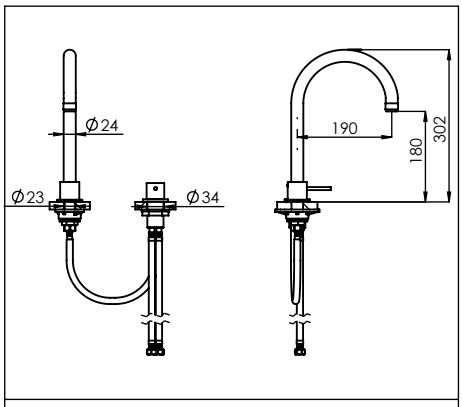

ref.: **SLIMASM060C** ESC. 1:15

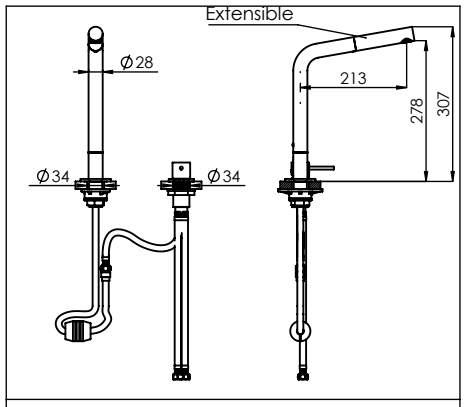

ref.: **SLIMASM060D** ESC. 1:15

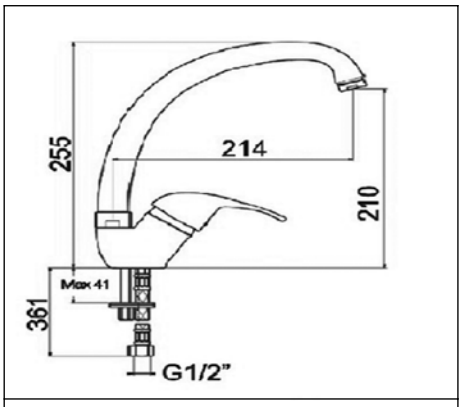

ref.: **LUN050** ESC. 1:15

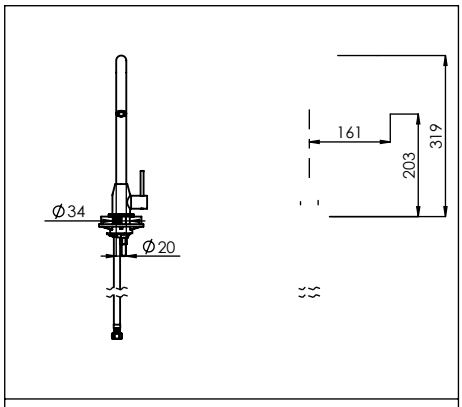

ref.: **SLIMASM001** ESC. 1:10

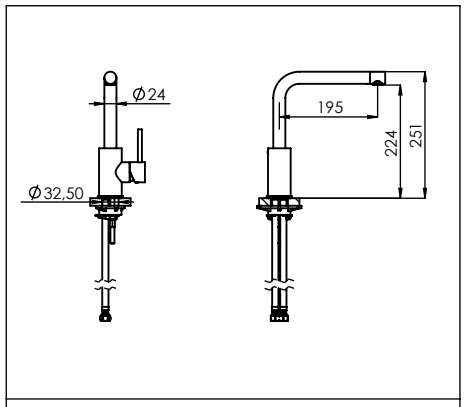

ref.: **CIL060G** ESC. 1:15

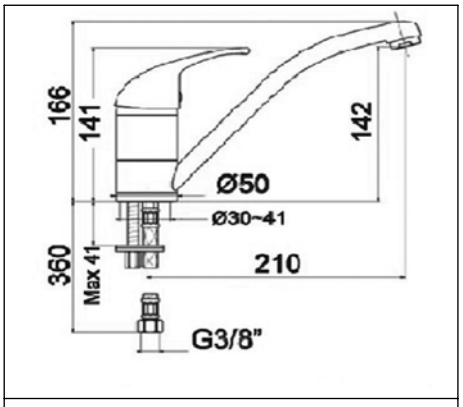

ref.: **LUN060A** ESC. 1:15

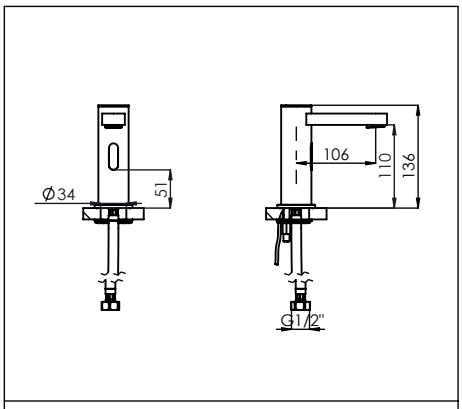

ref.: **SN001** ESC. 1:10

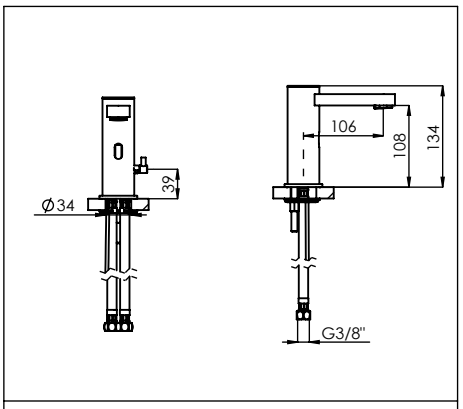

ref.: **SN003** ESC. 1:10

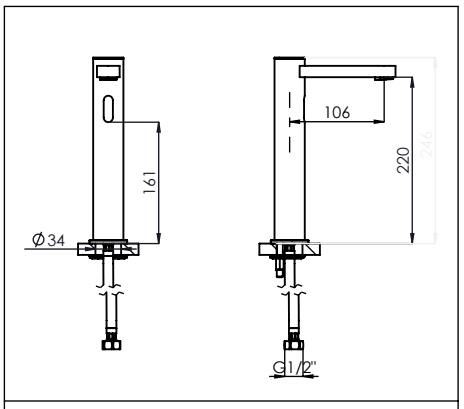

ref.: **SN001A** ESC. 1:10

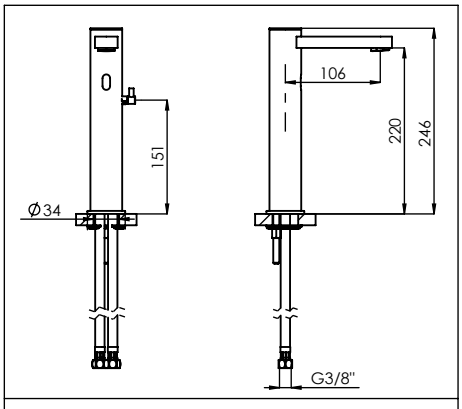

ref.: **SN003A** ESC. 1:10

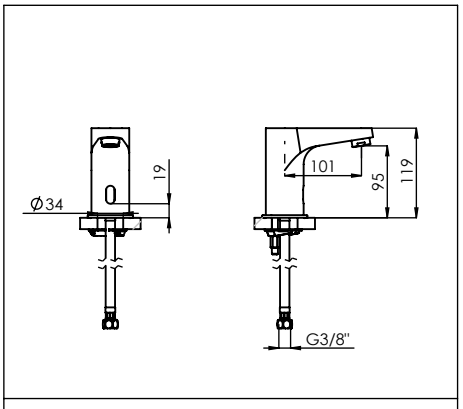

ref.: **SN006** ESC. 1:10

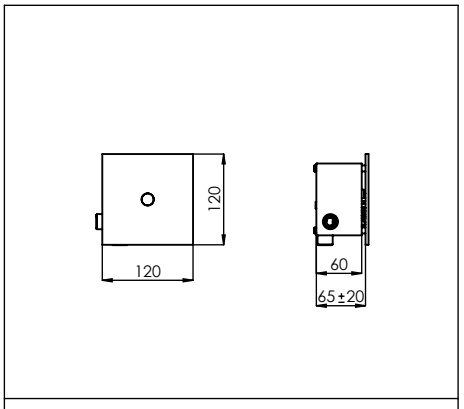

ref.: **SN007** ESC. 1:10

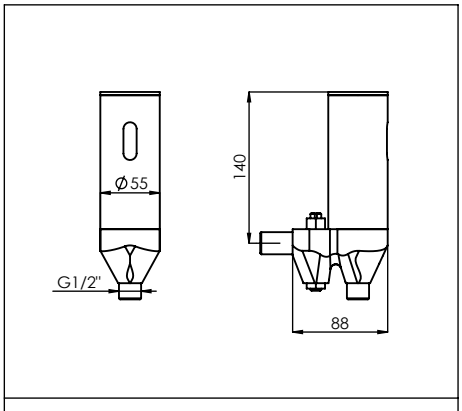

ref.: **SN004** ESC. 1:7

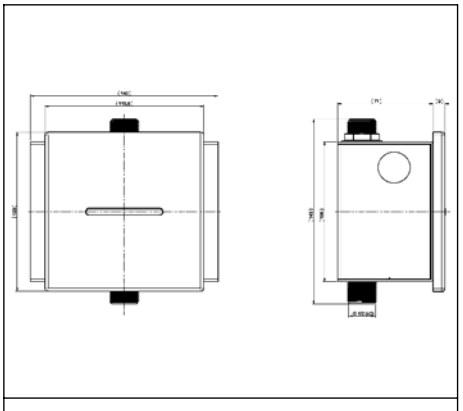

ref.:**SN005** ESC. 1:10

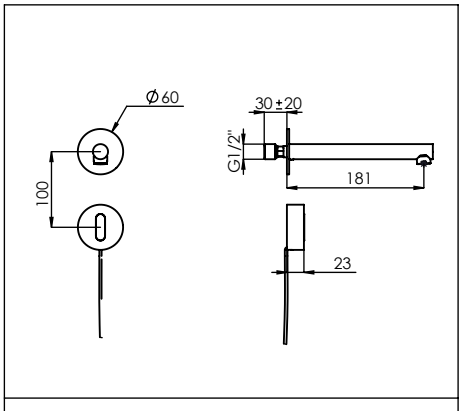

ref.: **SN010** ESC. 1:10

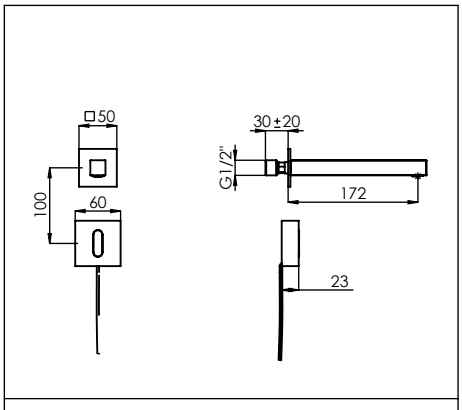

ref.: **SN011** ESC. 1:10

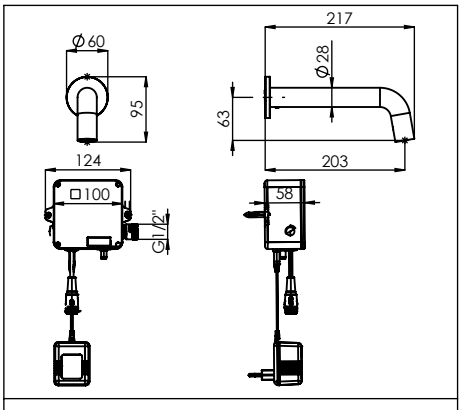

ref.: **SN012** ESC. 1:10

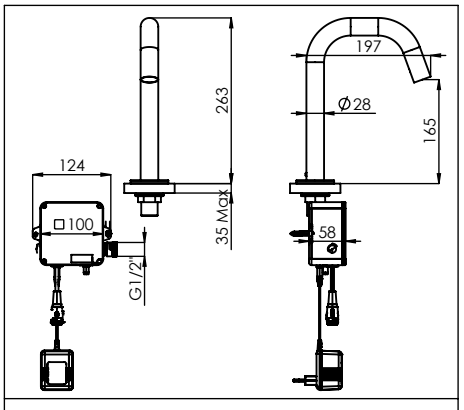

ref.: **SN013** ESC. 1:10

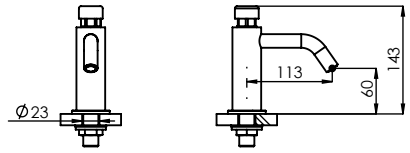

ref.: **TP01** ESC. 1:10

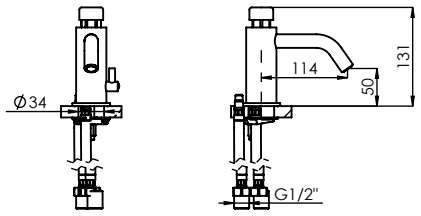

ref.: **TP010** ESC. 1:10

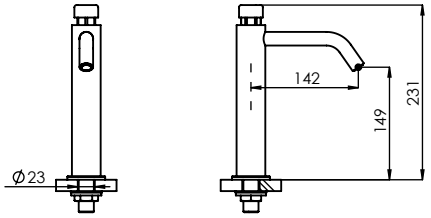

ref.: **TP01A** ESC. 1:10

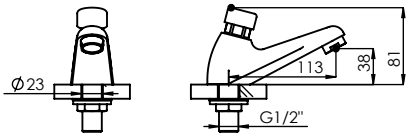

ref.: **TP01ECO** ESC. 1:8

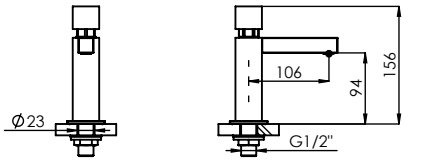

ref.: **TP017** ESC. 1:10

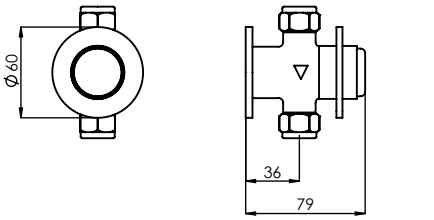

ref.: **TP04A** ESC. 1:5

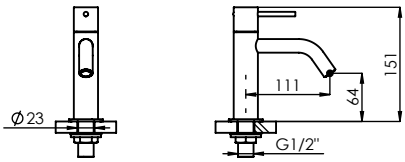

ref.: **TP018** ESC. 1:10

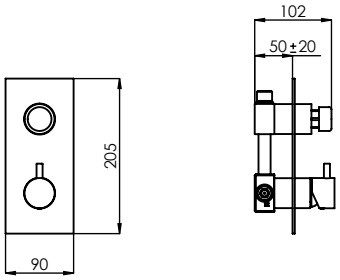

ref.: **TP07** ESC. 1:10

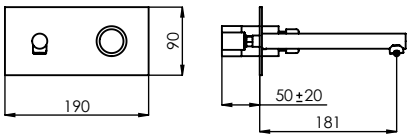

ref.: **TP070** ESC. 1:5

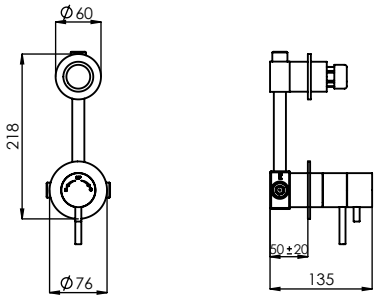

ref.: **TP013** ESC. 1:10

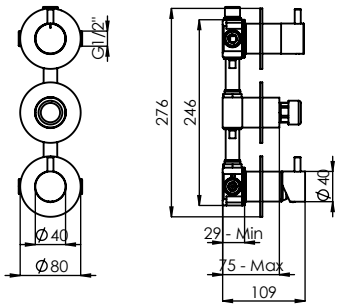

ref.: **TP020** ESC. 1:10

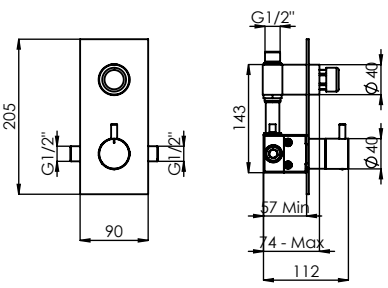

ref.: **TP013A** ESC. 1:10

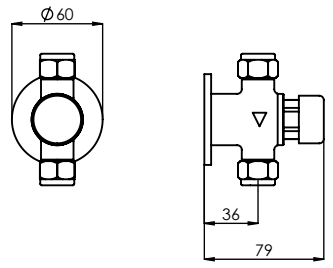

ref.: **TP08** ESC. 1:5

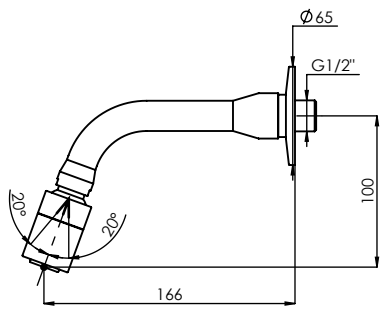

ref.: **AC371** ESC. 1:5

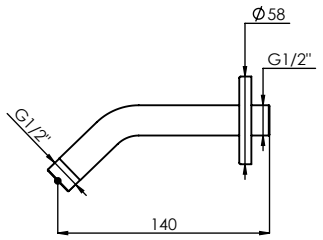

ref.: **AC372** ESC. 1:5

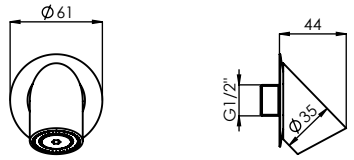

ref.: **AC390** ESC. 1:5

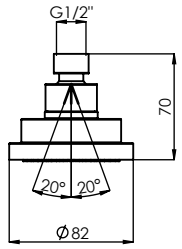

ref.: **AC392** ESC. 1:10

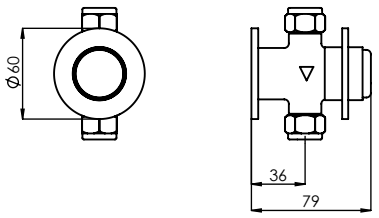

ref.: **TP04** ESC. 1:5

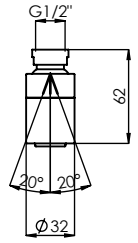

ref.: **AC380** ESC. 1:10

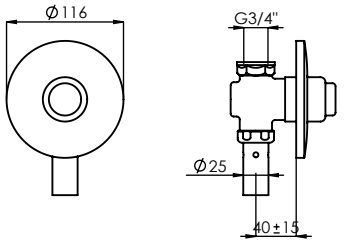

ref.: **TP06** ESC. 1:7.5

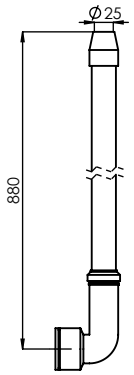

ref.: **TP06A** ESC. 1:10

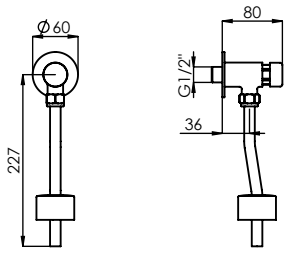

ref.: **TP03** ESC. 1:10

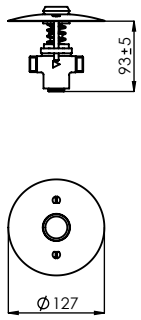

ref.: **TP016** ESC. 1:10

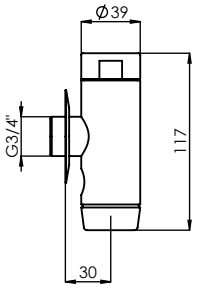

ref.: **TP05** ESC. 1:5

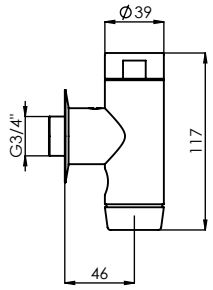

ref.: **TP05A** ESC. 1:5

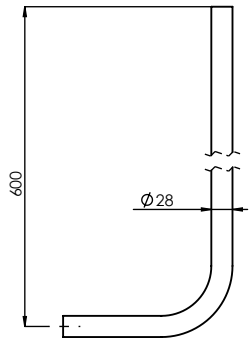

ref.: **TP05B** ESC. 1:10

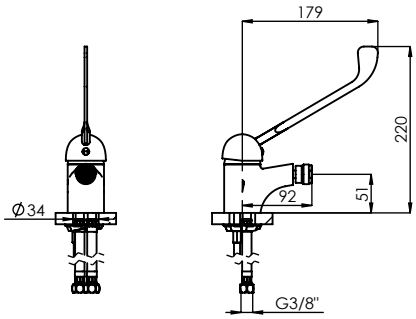

ref.: **LUNHP020** ESC. 1:10

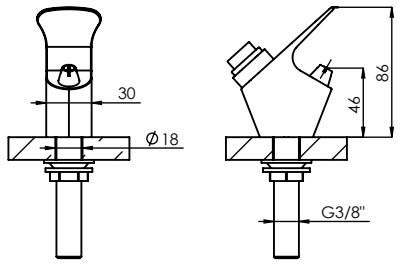

ref.: **TP011** ESC. 1:5

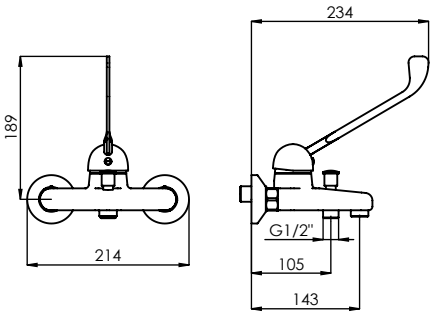

ref.: **LUNHP040** ESC. 1:10

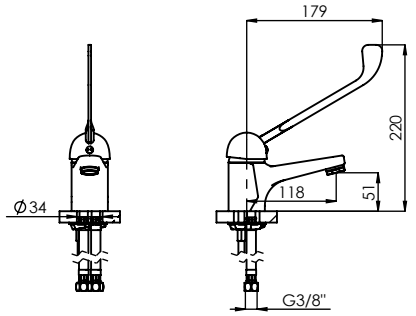

ref.: **LUNHP010** ESC. 1:10

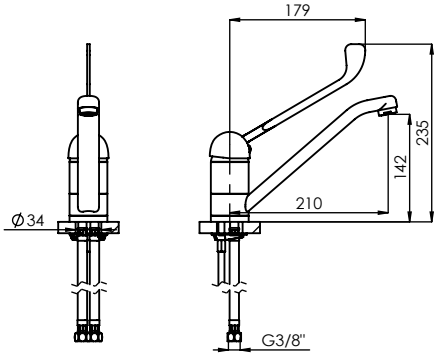

ref.: **LUNHP060** ESC. 1:10

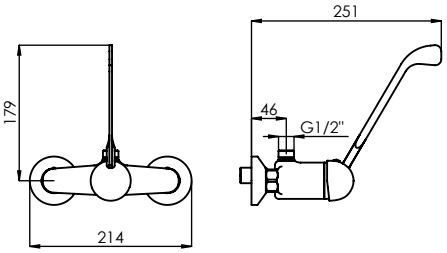

ref.: **LUNHP030** ESC. 1:10

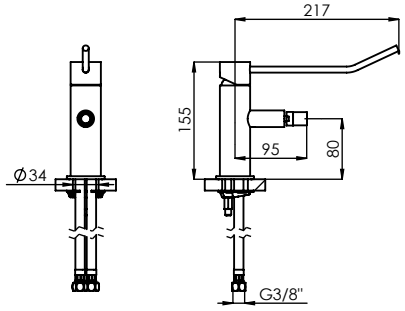

ref.: **CILHP020** ESC. 1:10

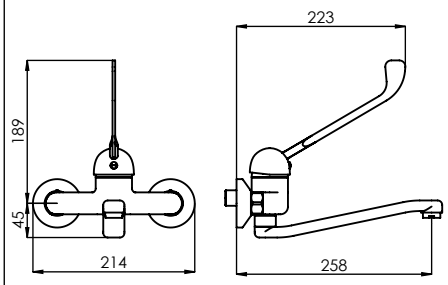

ref.: **LUNHP050** ESC. 1:10

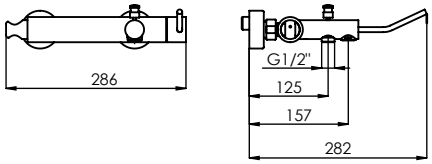

ref.: **CILHP040** ESC. 1:12

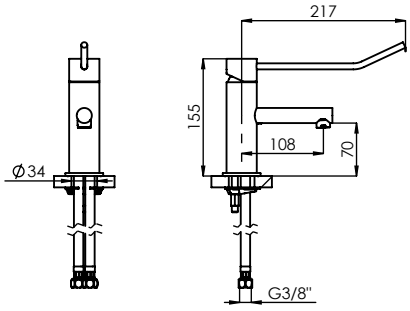

ref.: **CILHP010** ESC. 1:10

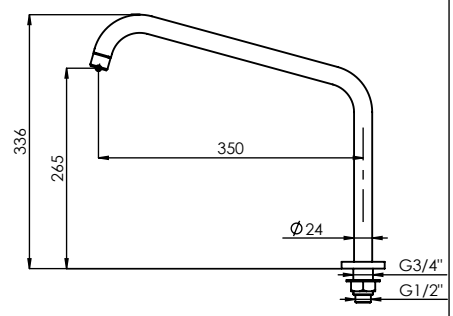

ref.: **HTB02** ESC. 1:10

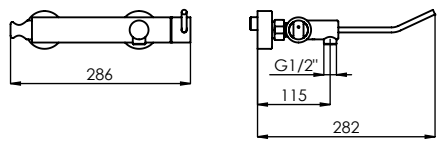

ref.: **CILHP030** ESC. 1:10

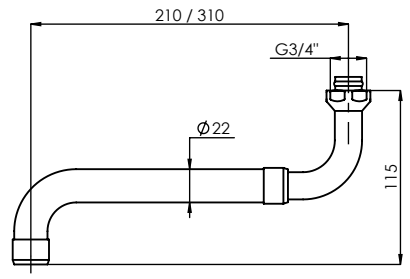

ref.: **HTB04** ESC. 1:10

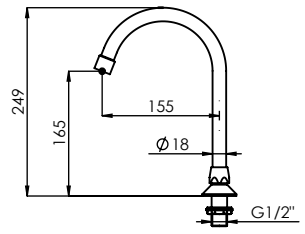

ref.: **HTB01** ESC. 1:10

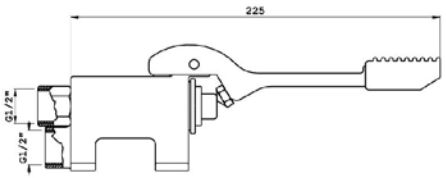

ref.: **HP04** ESC. 1:10

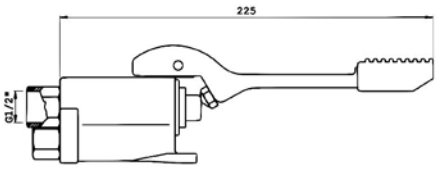

ref.: **HP01** ESC. 1:10

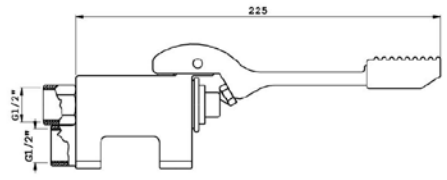

ref.: **HP05** ESC. 1:10

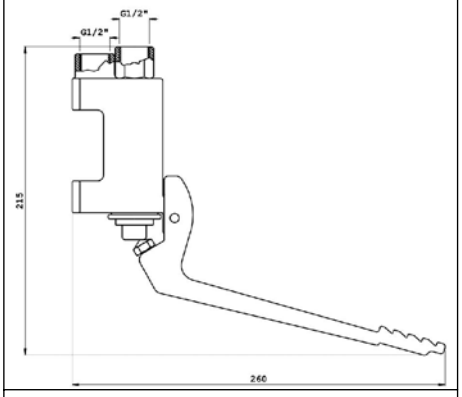

ref.: **HP03** ESC. 1:10

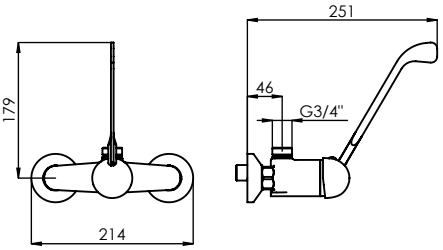

ref.: **HTI090** ESC. 1:10

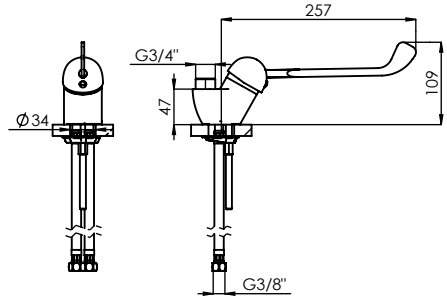

ref.: **HTI050** ESC. 1:10

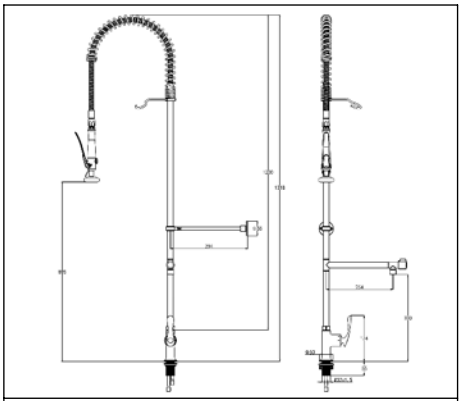

ref.: **HTI1200CB** ESC. 1:10

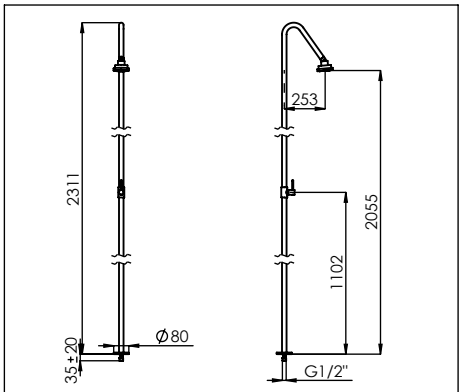

ref.: **CIL200/ CIL210** ESC. 1:40

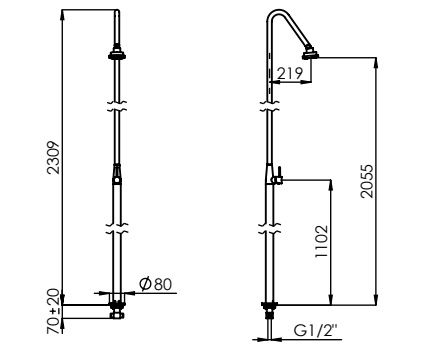

ref.: **CIL210** ESC. 1:40

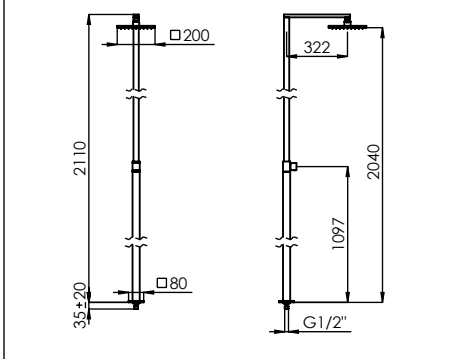

ref.: **QUAD200** ESC. 1:40

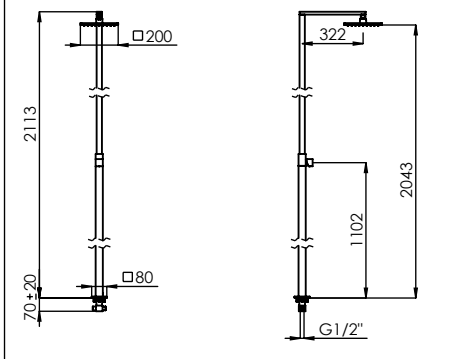

ref.: **QUAD210** ESC. 1:40

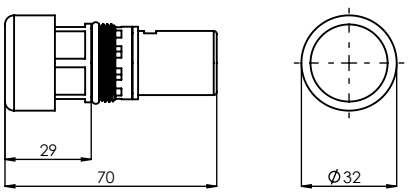

ref.: **AC1460** ESC. 1:7.5

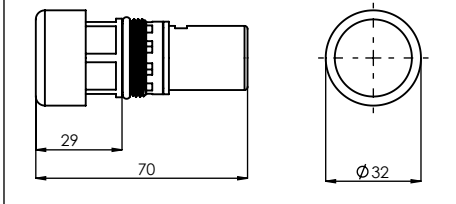

ref.: **AC1470** ESC. 1:10

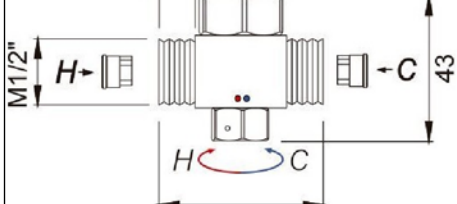

ref.: **AC1920** ESC. 1:5

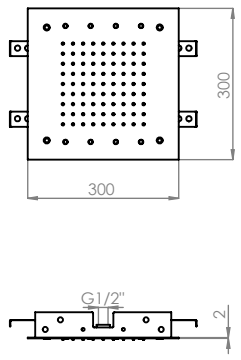

ref.: **AC64021**

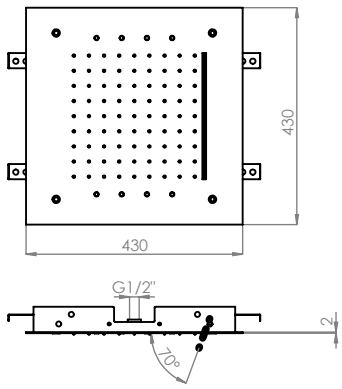

ref.: **AC64133**

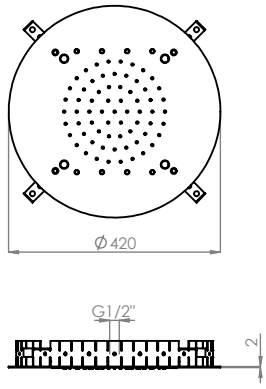

ref.: **AC63231**

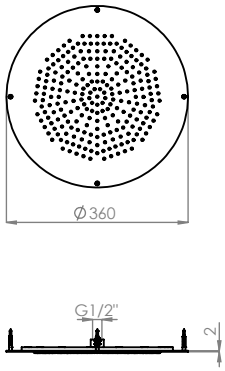

ref.: **AC071C**

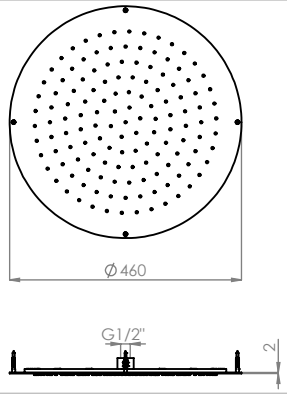

ref.: **AC071D**

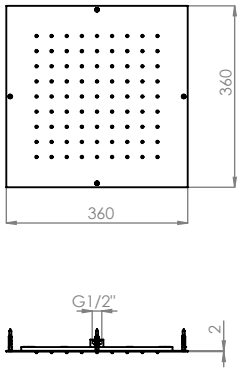

ref.: **AC250C**

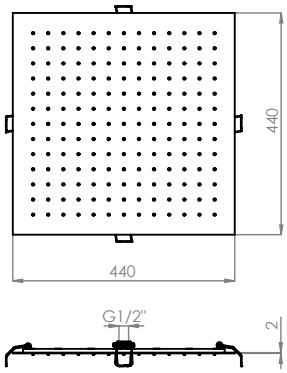

ref.: **AC250A**

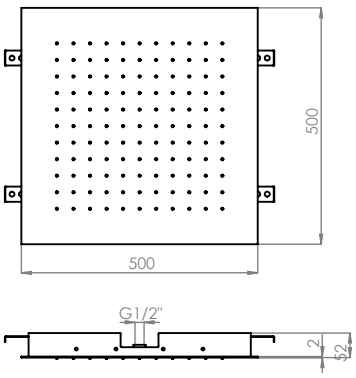

ref.: **AC270**

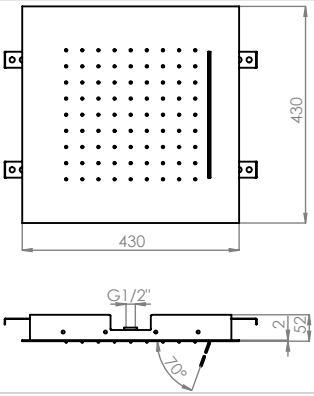

ref.: **AC250B**

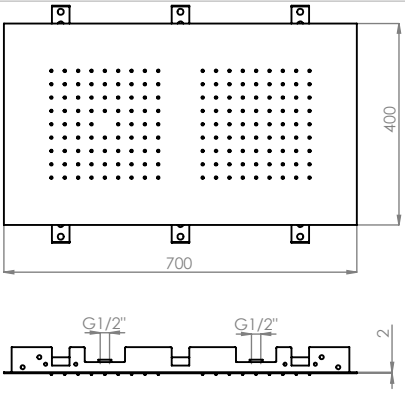

ref.: **AC250D1**

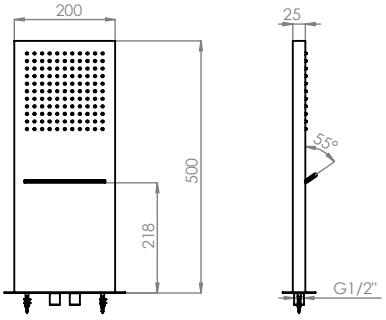

ref.: **AC260**

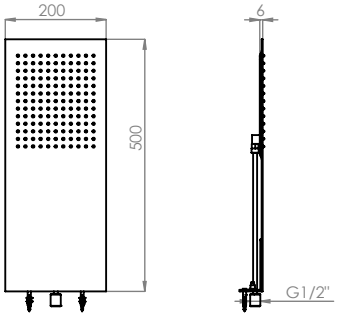

ref.: **AC260A**

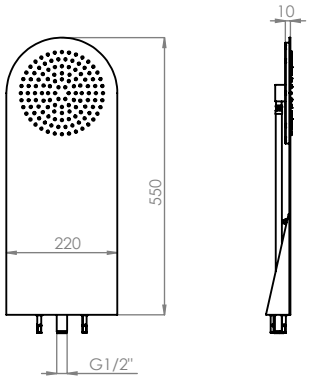

ref.: **AC260D**

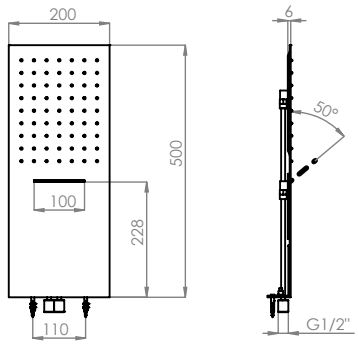

ref.: **AC260E**

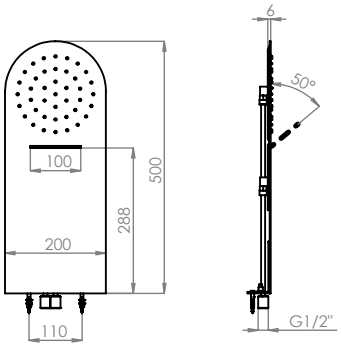

ref.: **AC260F**

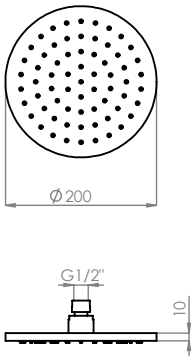

ref.: **AC070**

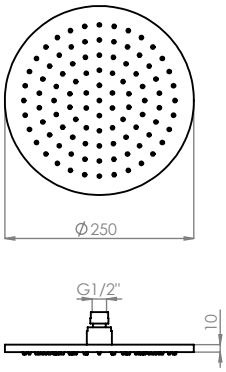

ref.: **AC070B**

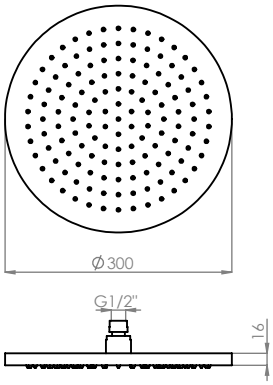

ref.: **AC070C1**

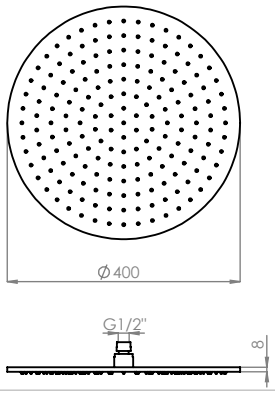

ref.: **AC070D**

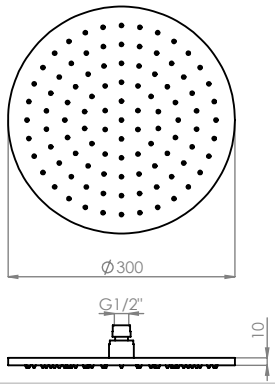

ref.: **AC070C**

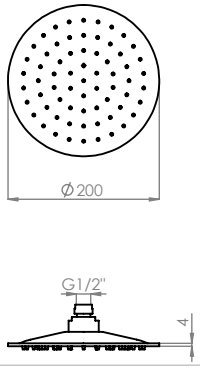

ref.: **AC070A**

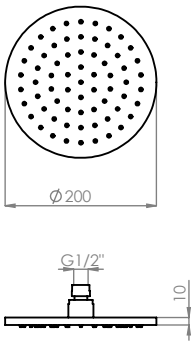

ref.: **AC070APR**

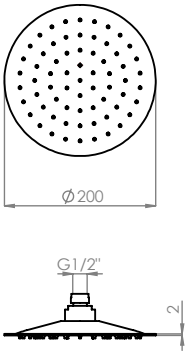

ref.: **ACI070** / ref.: **ACI070PR**

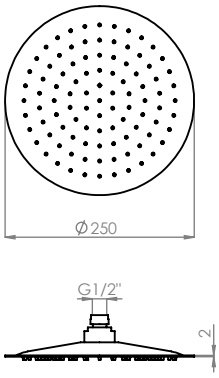

ref.: **ACI070B** / ref.: **ACI070BPR**

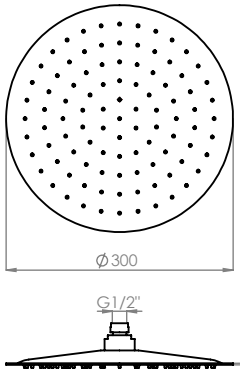

ref.: **ACI070C** / ref.: **ACI070CPR**

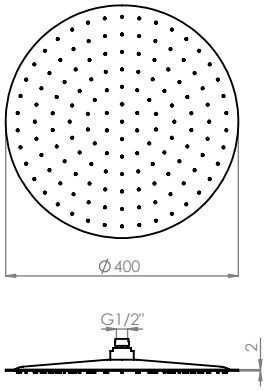

ref.: **ACI070D**

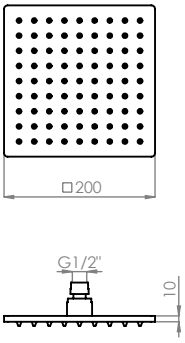

ref.: **AC080A**

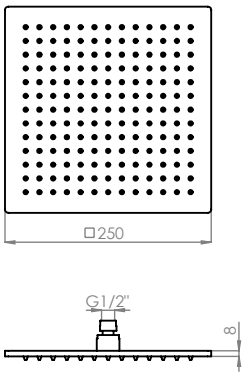

ref.: **AC300**

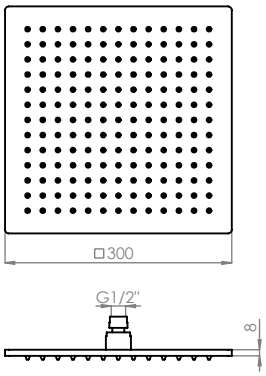

ref.: **AC0240**

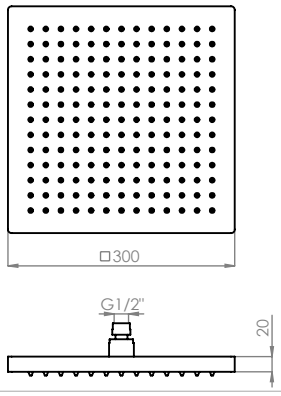

ref.: **AC0241**

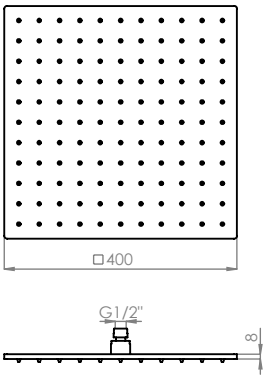

ref.: **AC250**

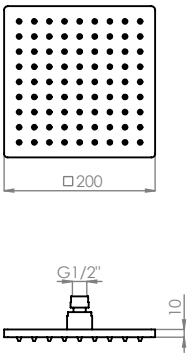

ref.: **AC080B**

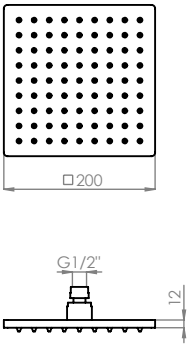

ref.: **AC080BPR**

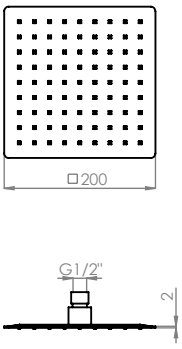

ref.: **ACI080A** / ref.: **ACI080APR**

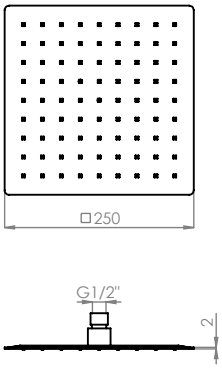

ref.: **ACI300** / ref.: **ACI300PR**

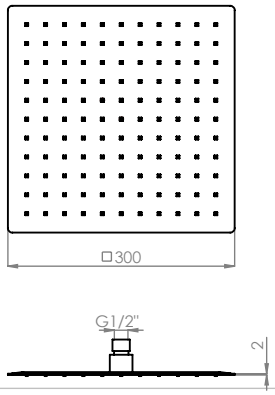

ref.: **ACI240** / ref.: **ACI240PR**

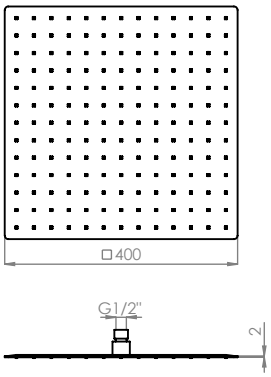

ref.: **ACI250**

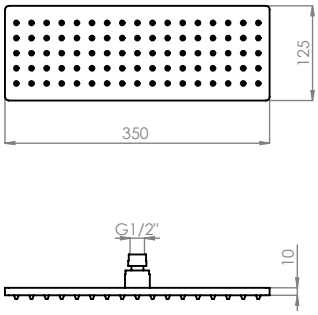

ref.: **AC080D**

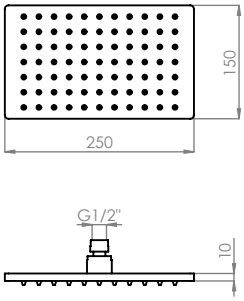

ref.: **AC230**

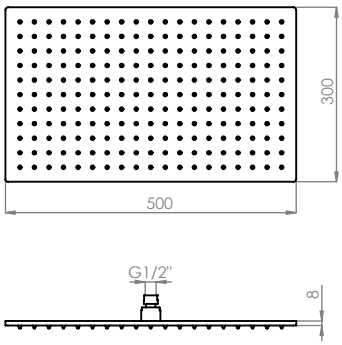

ref.: **AC220**

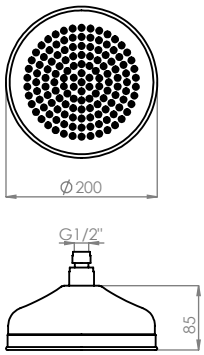

ref.: **AC070G**

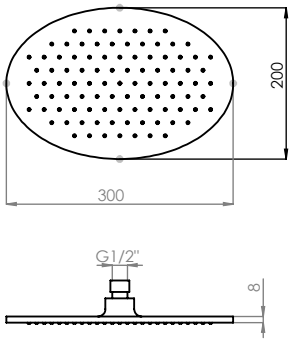

ref.: **AC090B**

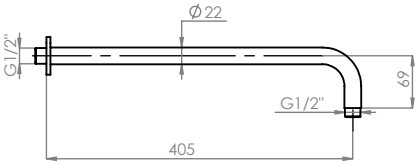

ref.: **AC010A**

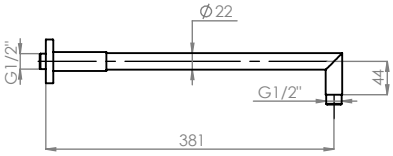

ref.: **AC010**

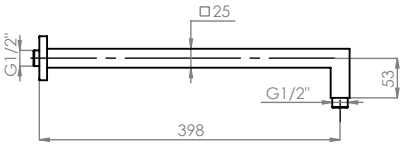

ref.: **AC020**

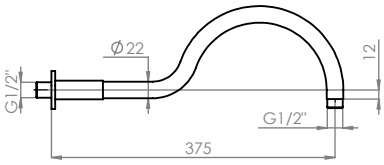

ref.: **AC280**

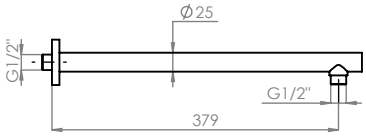

ref.: **AC030**

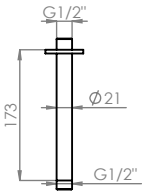

ref.: **AC040**

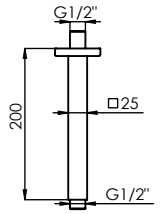

ref.: **AC050**

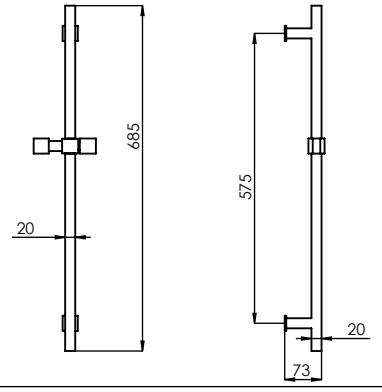

ref.: **AC110**

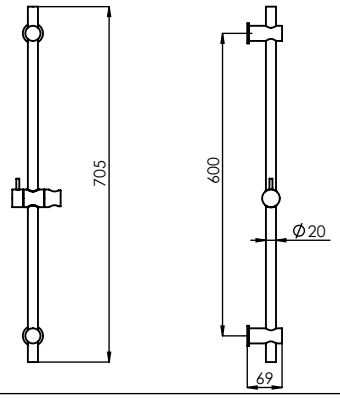

ref.: **AC100**

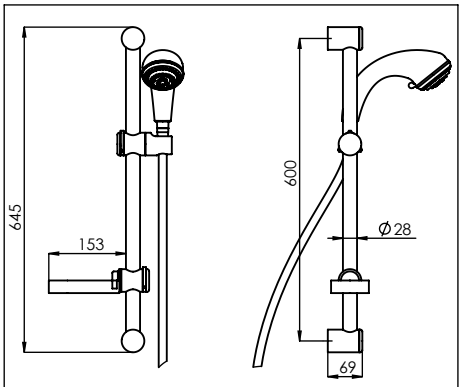

ref.: **AC370A**

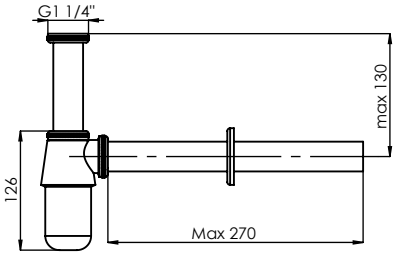

ref.: **AC341**

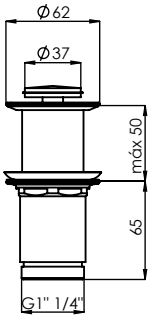

ref.: **AC170B**

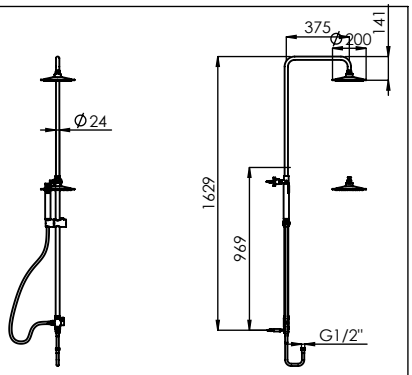

ref.: **140ECO**

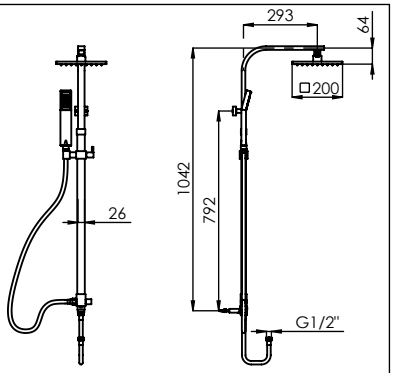

ref.: **Q140ECO**

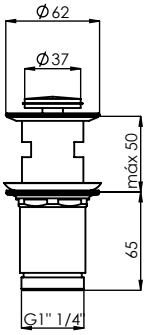

ref.: **AC170 /** ref.:**.**

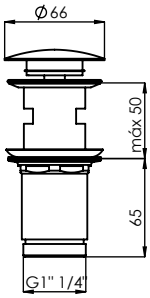

ref.: **AC180 /** ref.: **.**

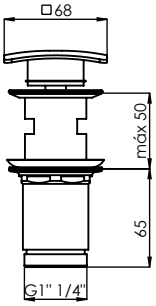

ref.: **AC190**

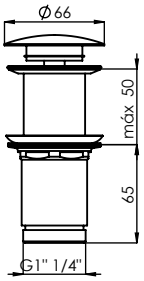

ref.: **AC180B**

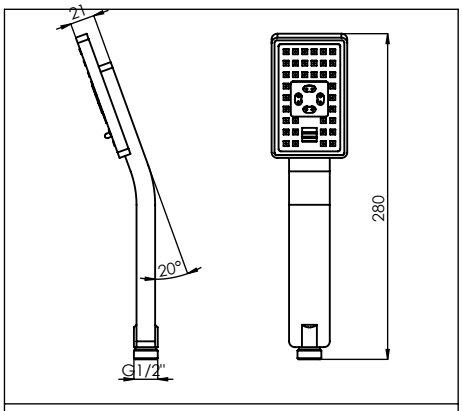

ref.: **AC400A**

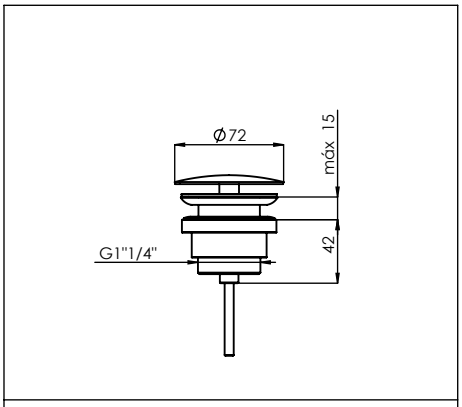

ref.: **AC180C**

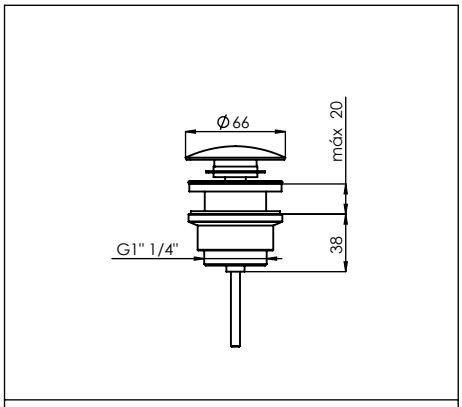

ref.: **AC170C**

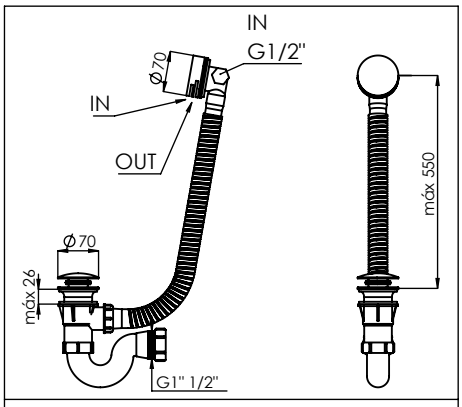

ref.: **AC980**

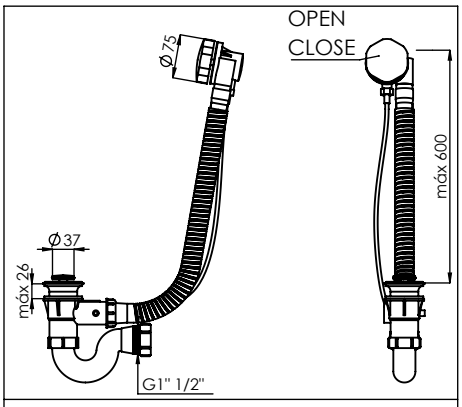

ref.: **AC370B**

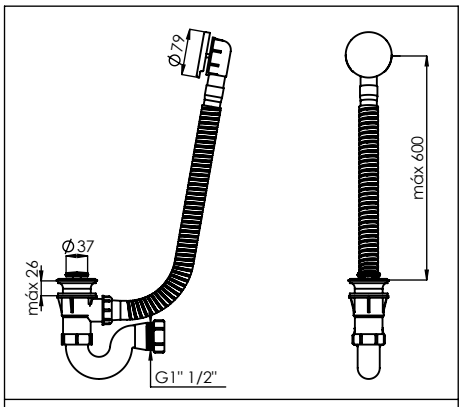

ref.: **AC310**

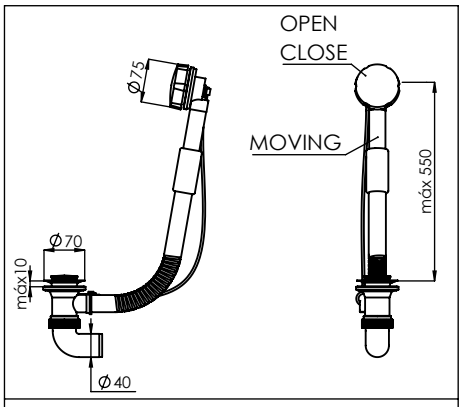

ref.: **AC320**

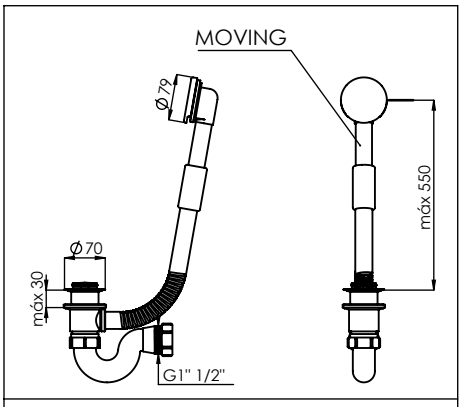

ref.: **AC330**

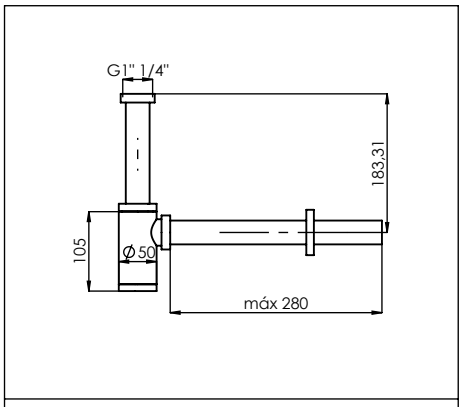

ref.: **AC340**

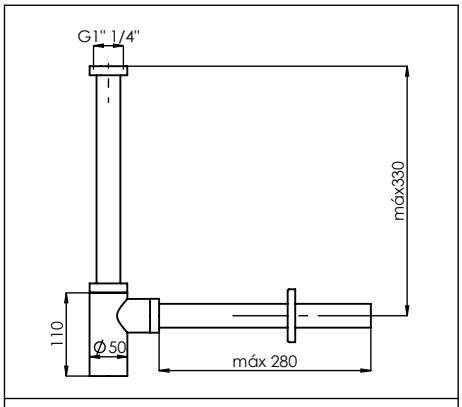

ref.: **AC350**

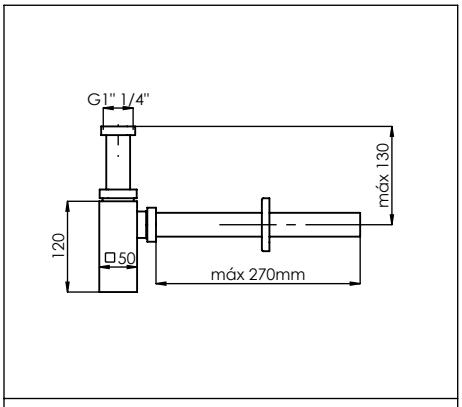

ref.: **AC360**

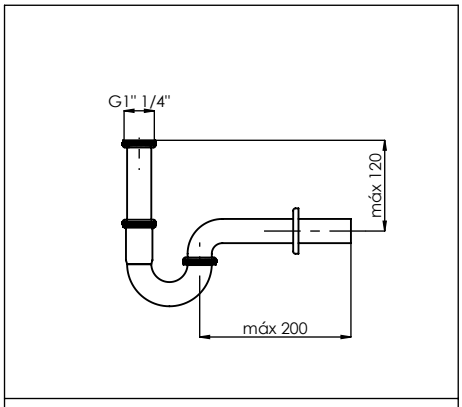

ref.: **AC341A**

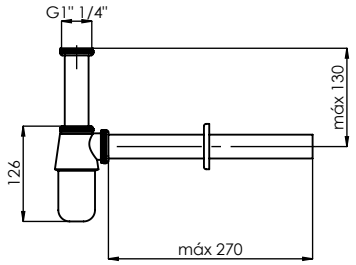

ref.: **AC341**

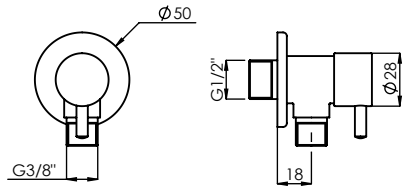

ref.: **AC140**

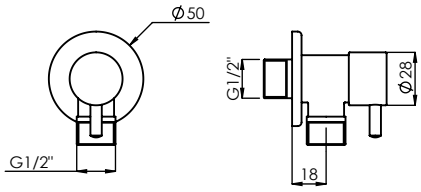

ref.: **AC140A**

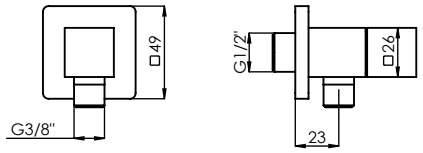

ref.: **AC160**

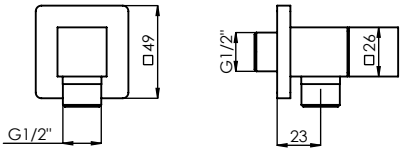

ref.: **AC160A**

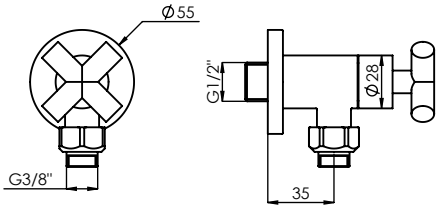

ref.: **AC251D**

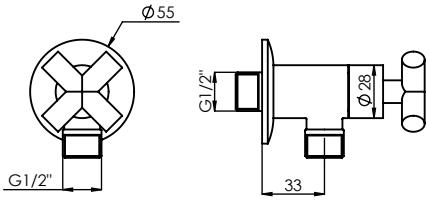

ref.: **AC251C**

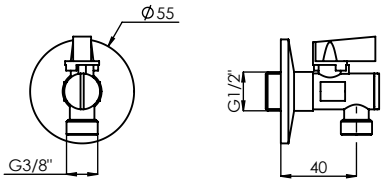

ref.: **AC200**

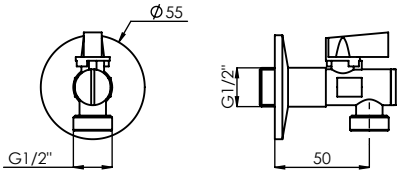

ref.: **AC210**

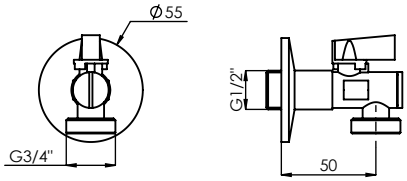

ref.: **AC211**

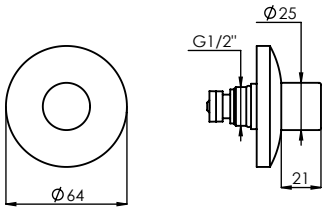

ref.: **AC720**

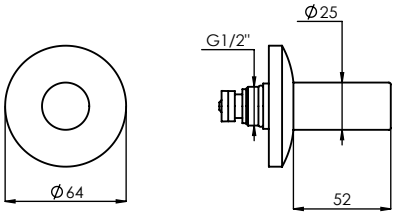

ref.: **AC730**

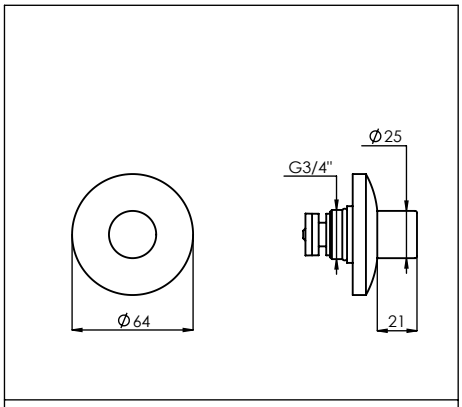

ref.: **AC740**

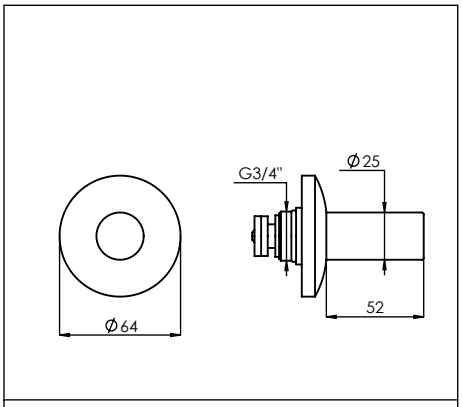

ref.: **AC750**

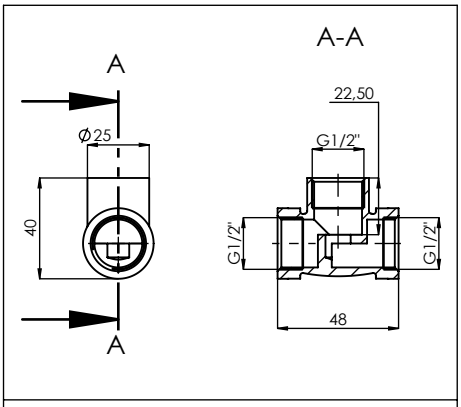

ref.: **AC760**

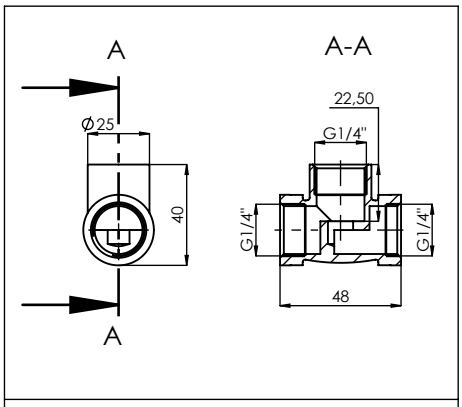

ref.: **AC770**

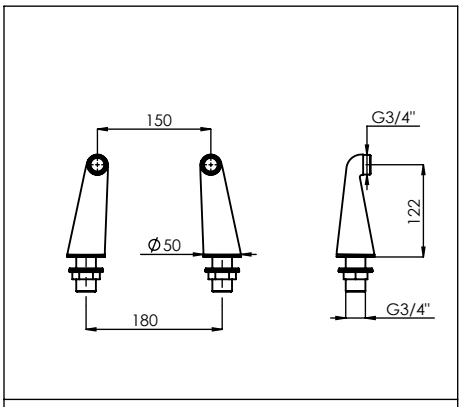

ref.: **AC920A**

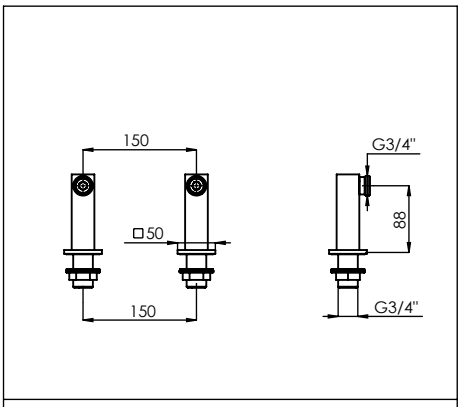

ref.: **AC930A**

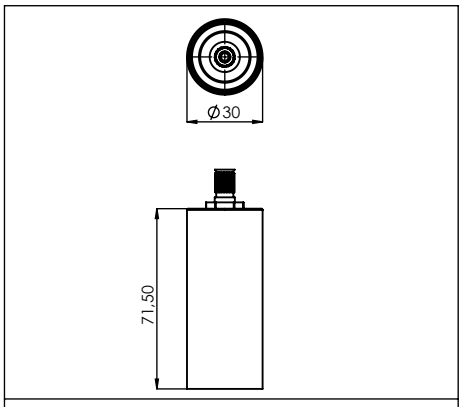

ref.: **AC1095**

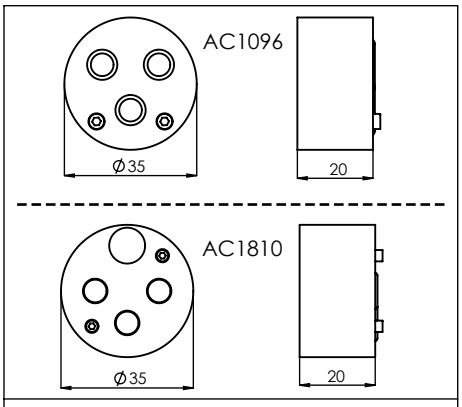

ref.: **AC1096 / AC1810**

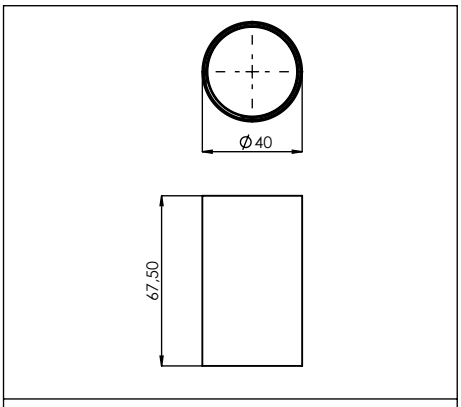

ref.: **100160**

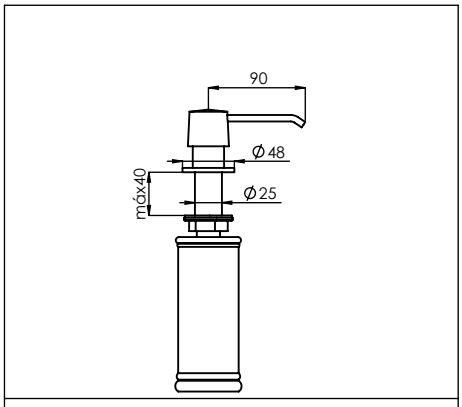

ref.: **AC5066**

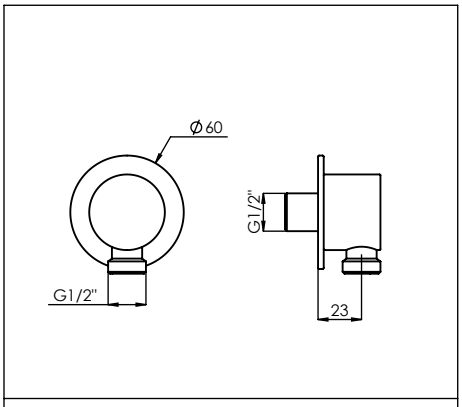

ref.: **AC1390**

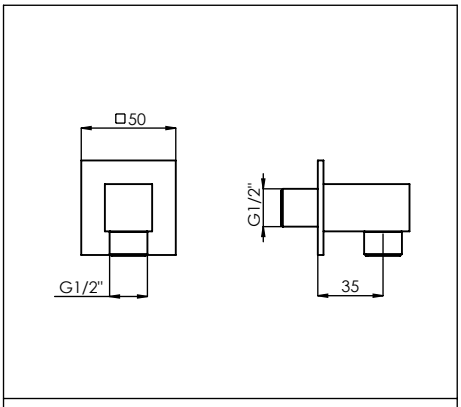

ref.: **AC1400**

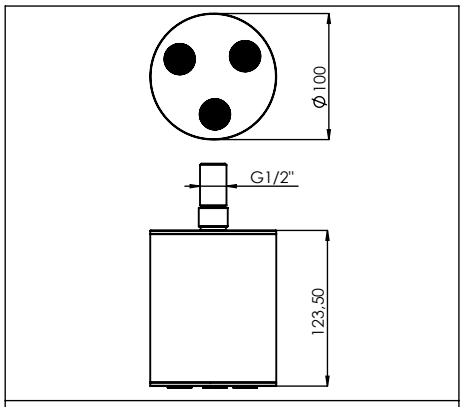

ref.: **AC2150**

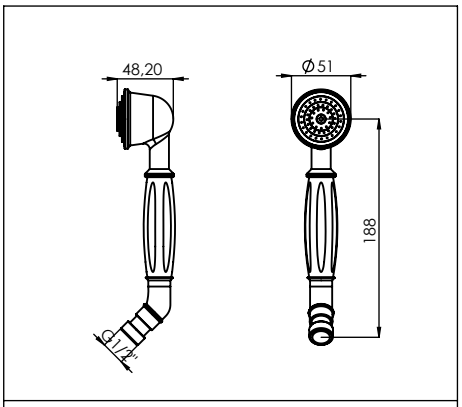

ref.: **AC1970**

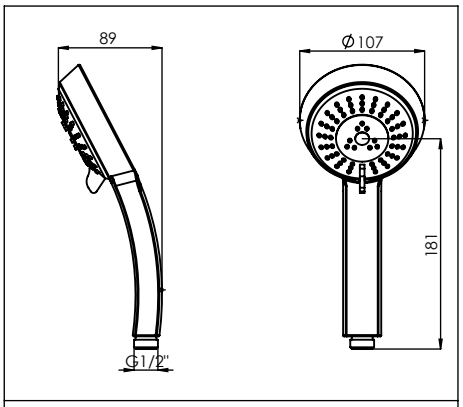

ref.: **AC1450**

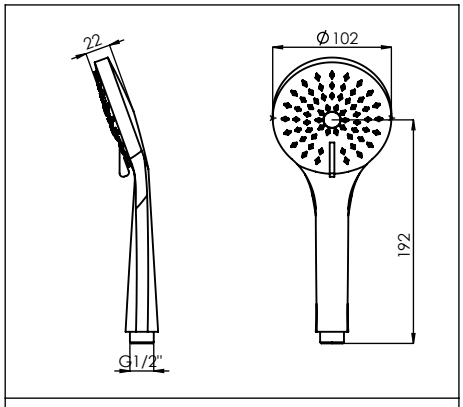

ref.: **AC420**

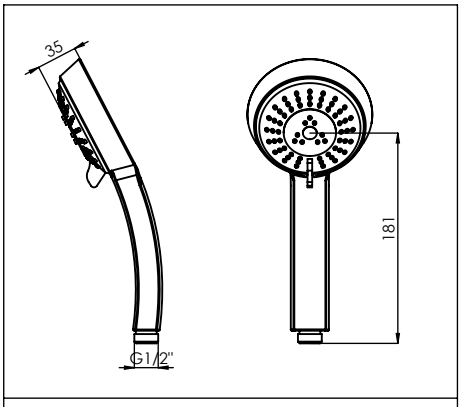

ref.: **AC430**

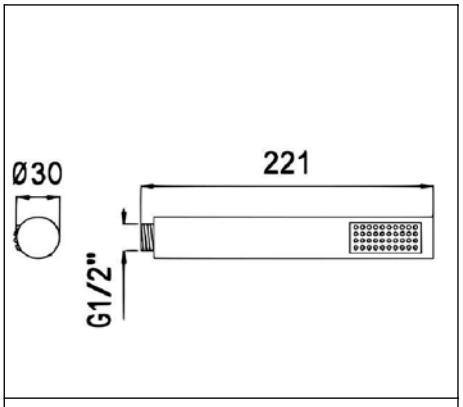

ref.: **AC391PR**

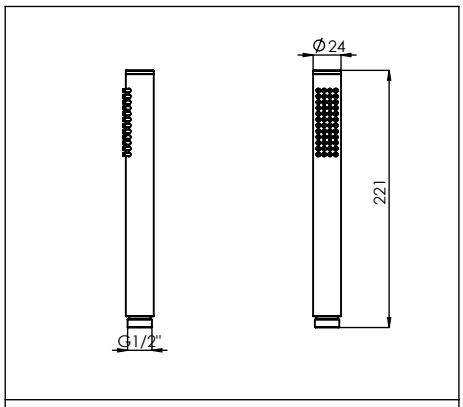

ref.: **AC391A**

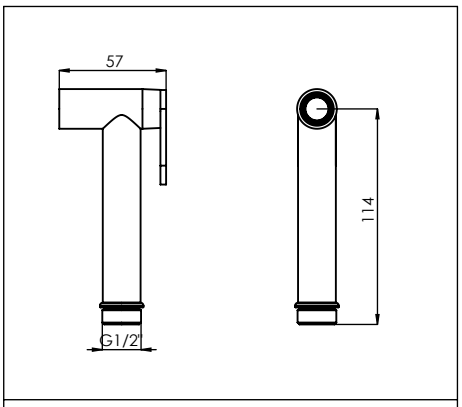

ref.: **AC440**

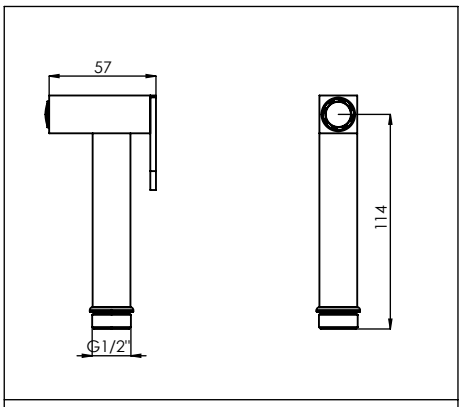

ref.: **AC440A**

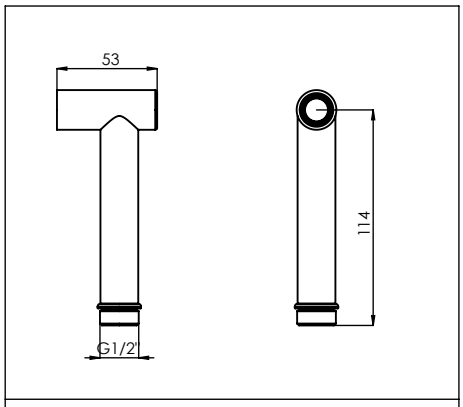

ref.: **AC440B**

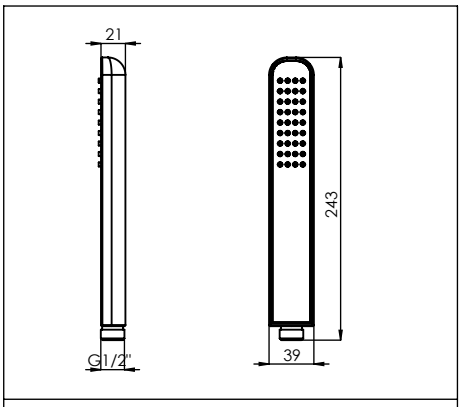

ref.: **AC413**

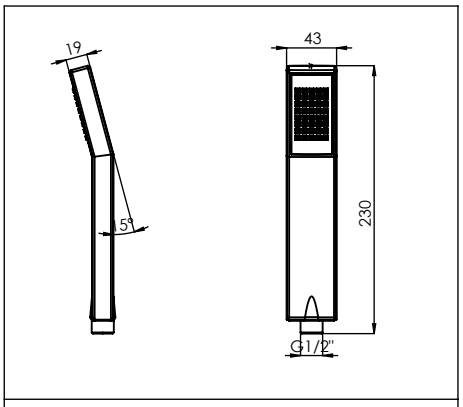

ref.: **AC450**

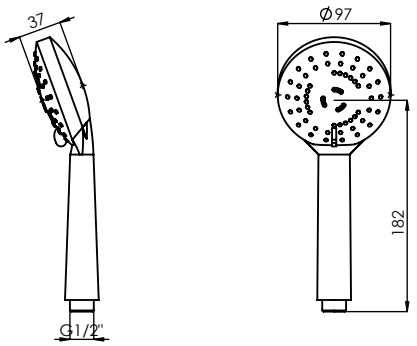

ref.: **AC1760**

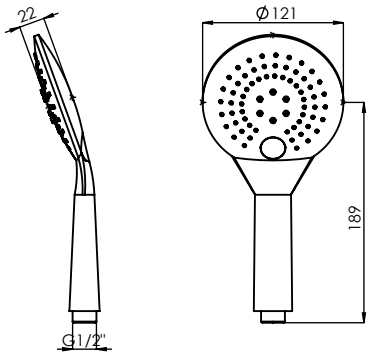

ref.: **AC1770**

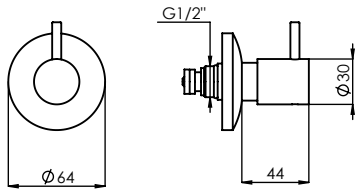

ref.: **AC735**

ref.: **THR001** ESC. 1:10

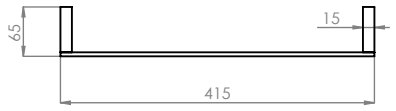

ref.: **THR002** ESC. 1:10

ref.: **THR003** ESC. 1:10

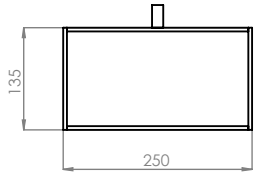

ref.: **THR008** ESC. 1:10

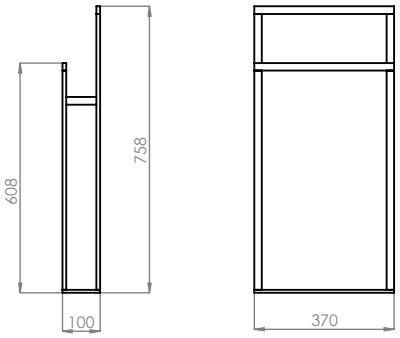

ref.: **THR007** ESC. 1:20

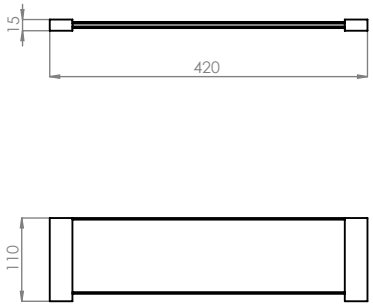

ref.: **THR011** ESC. 1:10

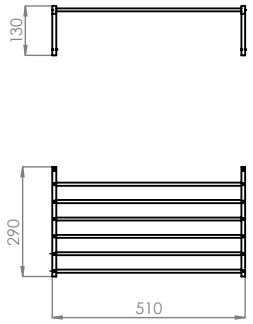

ref.: **THR009** ESC. 1:20

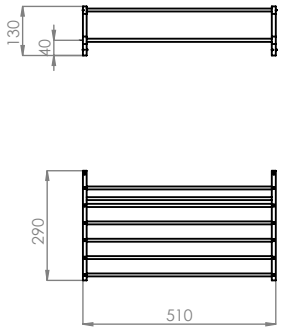

ref.: **THR009A** ESC. 1:20

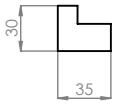

ref.: **THR006** ESC. 1:5

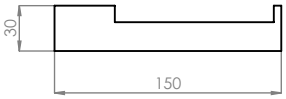

ref.: **THC005** ESC. 1:5

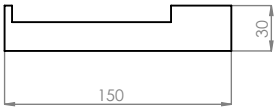

ref.: **THC005A** ESC. 1:5

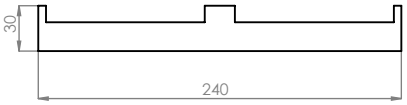

ref.: **THR004** ESC. 1:5

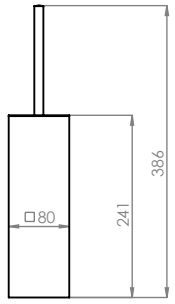

ref.: **THR010** ESC. 1:10

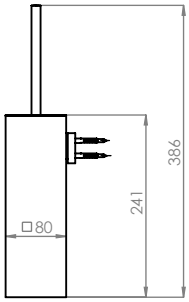

ref.: **THR010A** ESC. 1:10

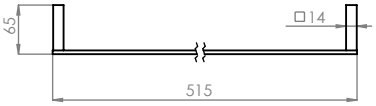

ref.: **THQ001** ESC. 1:10

ref.: **THQ002** ESC. 1:10

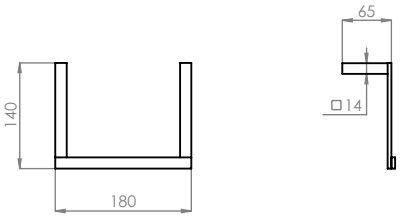

ref.: **THQ003** ESC. 1:10

ref.: **THQ003A** ESC. 1:10

ref.: **THQ007** ESC. 1:10

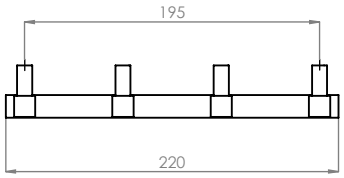

ref.: **THQ006** ESC. 1:5

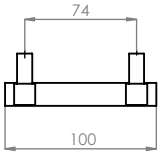

ref.: **THQ005** ESC. 1:5

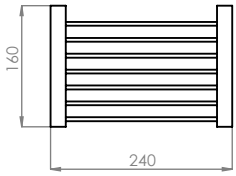

ref.: **THQ009** ESC. 1:10

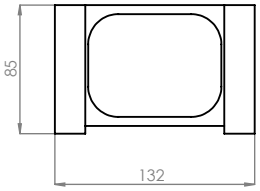

ref.: **THQ011** ESC. 1:5

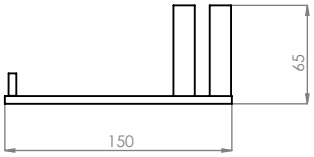

ref.: **THQ004** ESC. 1:5

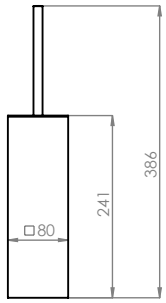

ref.: **THQ010** ESC. 1:10

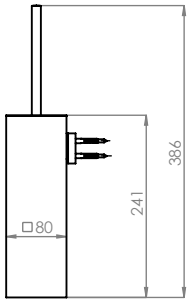

ref.: **THQ010A** ESC. 1:10

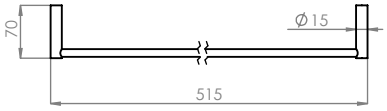

ref.: **THC001** ESC. 1:10

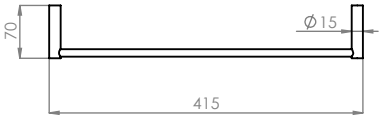

ref.: **THC002** ESC. 1:10

ref.: **THC003** ESC. 1:10

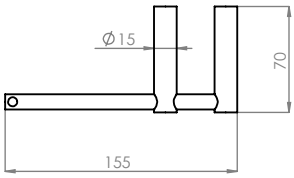

ref.: **THC004** ESC. 1:5

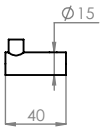

ref.: **THC005** ESC. 1:5

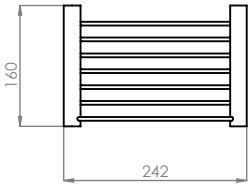

ref.: **THC008** ESC. 1:10

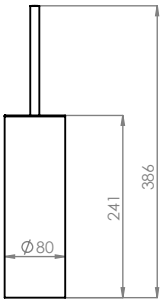

ref.: **THC006** ESC. 1:10

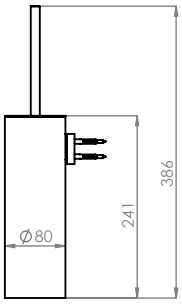

ref.: **THC007** ESC. 1:10

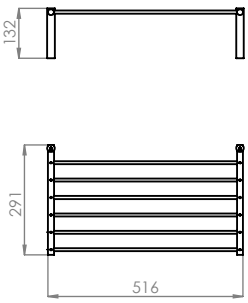

ref.: **THC009** ESC. 1:20

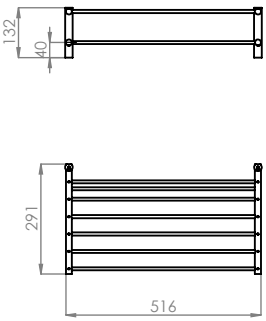

ref.: **THC009A** ESC. 1:20

INF

INF
ORM
AÇÃO

DIV
ERSA

DIVERSE INFORMATION | INFORMATION DIVERSE | INFORMACIÓN DIVERSA

ASM_FLOOR

ASM_WALL

ASM_TABLE

CERTIFICAÇÕES PME LÍDER E PME EXCELÊNCIA

A ASM TAPS, SA orgulha-se de ser distinguida, ao longo dos últimos anos, com os prestigiados certificados **PME Líder e PME Excelência**, distinções atribuídas às empresas que se destacam pela sua solidez financeira, qualidade de gestão e capacidade de inovação no mercado.
Estes prémios são um reflexo do nosso compromisso contínuo com a excelência, inovação e a criação de valor para os nossos clientes e parceiros de negócio. Representam, também, um importante selo de confiança e credibilidade, consolidando a nossa posição como uma empresa de referência no setor.
Para nós, estas distinções não são apenas uma conquista, mas uma motivação para continuar a crescer de forma sustentável e a superar as expectativas de todos os que connosco colaboram.

PME LÍDER AND PME EXCELÊNCIA CERTIFICATIONS

ASM TAPS, SA is proud to have been distinguished over the past years with the prestigious **PME Líder and PME Excelência** certifications, honors awarded to companies that stand out for their financial strength, quality management, and capacity for innovation in the market.
These awards reflect our ongoing commitment to excellence, innovation, and value creation for our customers and business partners. They also represent an important seal of trust and credibility, consolidating our position as a reference company in the sector.
For us, these distinctions are not only an achievement but also a motivation to continue growing sustainably and exceeding the expectations of all who collaborate with us.

CERTIFICATIONS PME LÍDER ET PME EXCELÊNCIA

ASM TAPS, SA est fière d'avoir été distinguée au cours des dernières années par les prestigieuses certifications **PME Líder et PME Excelência**, des reconnaissances attribuées aux entreprises qui se démarquent par leur solidité financière, leur qualité de gestion et leur capacité d'innovation sur le marché.

Ces prix reflètent notre engagement constant envers l'excellence, l'innovation et la création de valeur pour nos clients et partenaires commerciaux. Ils représentent également un important sceau de confiance et de crédibilité, consolidant notre position en tant qu'entreprise de référence dans le secteur.

Pour nous, ces distinctions ne sont pas seulement une réussite, mais aussi une motivation pour continuer à croître de manière durable et à dépasser les attentes de tous ceux qui collaborent avec nous.

CERTIFICACIONES PME LÍDER Y PME EXCELÊNCIA

ASM TAPS, SA se enorgullece de haber sido distinguida a lo largo de los últimos años con las prestigiosas certificaciones **PME Líder y PME Excelência**, reconocimientos otorgados a las empresas que se destacan por su solidez financiera, calidad de gestión y capacidad de innovación en el mercado.

Estos premios reflejan nuestro compromiso continuo con la excelencia, la innovación y la creación de valor para nuestros clientes y socios comerciales. También representan un importante sello de confianza y credibilidad, consolidando nuestra posición como una empresa de referencia en el sector.

Para nosotros, estas distinciones no son solo un logro, sino también una motivación para seguir creciendo de manera sostenible y superar las expectativas de todos aquellos que colaboran con nosotros.

CERTIFICAÇÃO DE QUALIDADE NP EN ISO 9001:2015

A ASM TAPS, SA é uma empresa certificada pela norma **NP EN ISO 9001:2015**, um reconhecimento que reflete o nosso rigor na gestão da qualidade e na melhoria contínua dos processos internos. Esta certificação atesta a nossa capacidade de fornecer produtos e serviços que cumprem consistentemente os requisitos dos nossos clientes, garantindo um elevado padrão de eficiência e satisfação. Através deste sistema de gestão de qualidade, reforçamos o nosso compromisso com a excelência em todas as áreas de atuação.

QUALITY CERTIFICATION NP EN ISO 9001:2015

ASM TAPS, SA is certified by the **NP EN ISO 9001:2015** standard, a recognition that reflects our rigorous quality management and continuous improvement of internal processes. This certification attests to our ability to consistently deliver products and services that meet our clients' requirements, ensuring a high standard of efficiency and satisfaction. Through this quality management system, we reinforce our commitment to excellence in all areas of operation.

CERTIFICATION DE QUALITÉ NP EN ISO 9001:2015

ASM TAPS, SA est certifiée selon la norme **NP EN ISO 9001:2015**, une reconnaissance qui reflète notre rigueur dans la gestion de la qualité et l'amélioration continue des processus internes. Cette certification atteste de notre capacité à fournir des produits et services conformes aux exigences de nos clients, garantissant un niveau élevé d'efficacité et de satisfaction. Grâce à ce système de gestion de la qualité, nous renforçons notre engagement envers l'excellence dans tous les domaines d'activité.

CERTIFICACIÓN DE CALIDAD NP EN ISO 9001:2015

ASM TAPS, SA está certificada según la norma **NP EN ISO 9001:2015**, un reconocimiento que refleja nuestro rigor en la gestión de la calidad y la mejora continua de los procesos internos. Esta certificación acredita nuestra capacidad para ofrecer productos y servicios que cumplan consistentemente con los requisitos de nuestros clientes, garantizando un alto nivel de eficiencia y satisfacción. A través de este sistema de gestión de la calidad, reforzamos nuestro compromiso con la excelencia en todas las áreas de actuación.

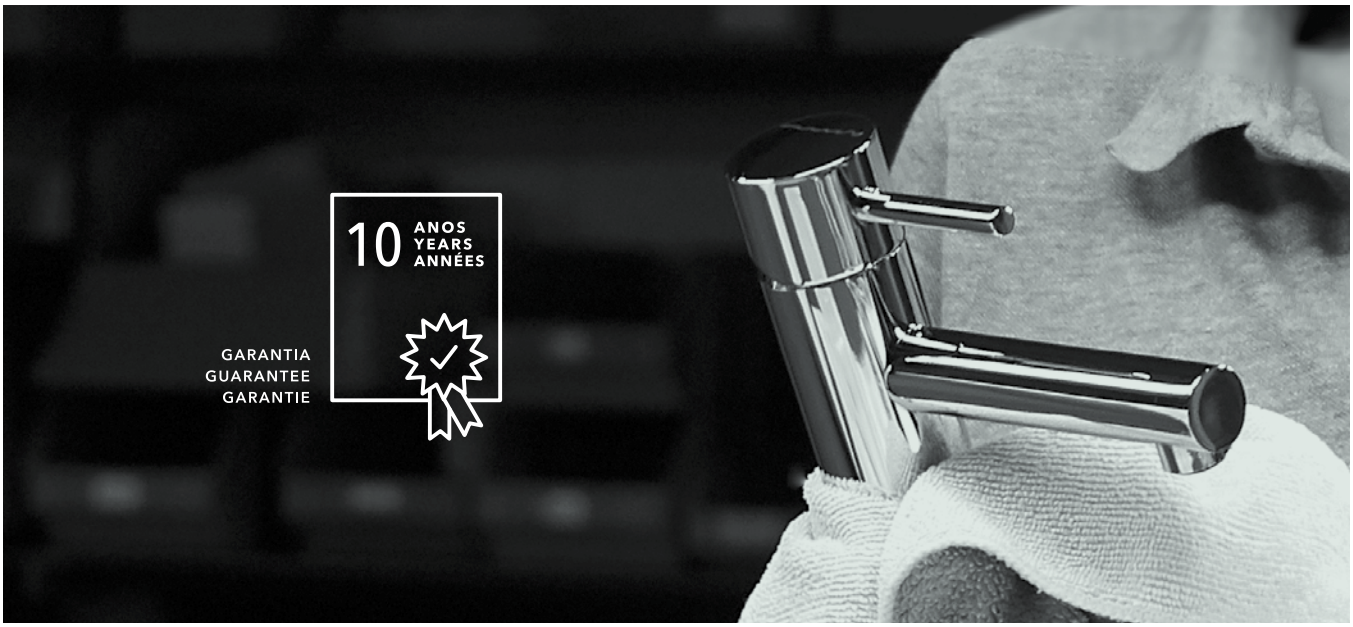

GARANTIA DOS PRODUTOS ASM TAPS

Os produtos ASM TAPS são desenvolvidos de acordo com as suas necessidades e fabricados através de processos de vanguarda, utilizando matérias-primas de elevada qualidade. Cada produto é submetido a rigorosos controlos de qualidade para assegurar a sua durabilidade e fiabilidade.

Instruções de manutenção:
Para garantir que os produtos mantenham o brilho e o desempenho ao longo do tempo, siga as seguintes recomendações:
- Nunca utilize esponjas, esfregões ou produtos abrasivos. Produtos de limpeza que contenham solventes ou ácidos não devem ser utilizados, pois podem riscar e fazer com que o produto perca o brilho.
- Para uma limpeza adequada, utilize um pano húmido com sabão neutro. Posteriormente, enxague com água limpa e seque com um pano macio. Para evitar manchas de calcário, recomendamos que seque a torneira após cada utilização;
- Para prolongar a durabilidade dos produtos ASM TAPS, aconselhamos a instalação de torneiras com filtros.

Prazo de Garantia:
O prazo de garantia dos produtos da ASM TAPS, SA é de **10 anos**, referente aos defeitos de fabrico, bem como o respetivo acabamento em cromado e em PVD (Deposição Física de Vapor). Para os acabamentos lacados, devido à sua sensibilidade, a durabilidade depende exclusivamente do manuseamento e cuidados de limpeza, sendo a garantia de **5 anos**.
Excluem-se desta garantia componentes termostáticos, componentes eletrónicos e componentes sujeitos a desgaste, como cartuchos, perlatores, vedantes, chuveiros de mão, ligações flexíveis, entre outros componentes, para os quais se aplica uma garantia de **2 anos**.
Nos produtos instalados em locais de uso público, a garantia fica limitada ao prazo legal aplicável.
A garantia é válida mediante a apresentação do documento comprovativo de compra, com a data de aquisição.

Exclusões da Garantia:
A garantia não é aplicável nas seguintes situações:
- Instalação incorreta ou não realizada por profissionais qualificados;
- Utilização inadequada ou ausência de limpeza regular;
- Danos causados pela utilização de produtos de limpeza abrasivos ou químicos;
- Água contendo corpos estranhos, como sedimentos ou impurezas, que possam danificar o produto;
- Excesso de pressão (pressão máxima recomendada: 3/4 bares);
- Falta de instalação de torneiras de filtro;
- Instalação que não respeite as normas em vigor aplicáveis ao produto;
- Montagem inadequada ou incompleta dos componentes e acessórios;
- Degradação de elementos de vedação causada pela acumulação de impurezas;
- Desgaste e deterioração do acabamento e de componentes resultante da composição da água (nomeadamente calcário);
- Falta de manutenção dos componentes, como filtros e perlatores;
- Manipulação inadequada, incluindo danos causados por golpes, riscos (como marcas deixadas por ferramentas) ou quedas;
- Reparações inadequadas ou insuficiência de água quente devido à instalação incorreta de sistemas de água quente (quando aplicável).

Condições de Garantia:
A garantia não implica a substituição completa do produto, podendo ser limitada à reposição das peças defeituosas ou responsáveis pelo mau funcionamento. Não são cobertos os custos de mão-de-obra, deslocação ou quaisquer indemnizações decorrentes de instalação ou utilização inadequada do produto.

ASM TAPS PRODUCT WARRANTY

ASM TAPS products are developed according to your needs and manufactured using cutting-edge processes and high-quality raw materials. Each product undergoes rigorous quality controls to ensure its durability and reliability.

Maintenance Instructions:
To ensure that the products maintain their shine and performance over time, please follow the recommendations below:
- Do not use sponges, scourers, or abrasive products. Cleaning products containing solvents or acids should not be used, as they may scratch and dull the product's finish.
- For proper cleaning, use a damp cloth with mild soap. Rinse with clean water and dry with a soft cloth. To avoid limescale stains, we recommend drying the tap after each use.
- To prolong the durability of ASM TAPS products, we advise the installation of taps with filters.

Warranty Period:
The warranty period for ASM TAPS, SA products is **10 years**, covering any manufacturing defect, as well as the chrome and PVD (Physical Vapor Deposition) finishes. For lacquered finishes, due to their sensitivity, durability depends exclusively on handling and cleaning care, with a warranty period of **5 years**.
Thermostatic components, electronic components, and wear items such as cartridges, aerators, seals, hand showers, flexible connections, among other components, are excluded from this warranty and are covered by a **2 year** warranty.
For products installed in public-use areas, the warranty is limited to the applicable legal period.
The warranty is valid upon presentation of the proof of purchase, including the date of acquisition.

Warranty Exclusions:
The warranty does not apply in the following cases:
- Incorrect installation or installation not carried out by qualified professionals;
- Inadequate use or lack of regular cleaning;
- Damage caused by the use of abrasive or chemical cleaning products;
- Water containing foreign substances, such as sediments or impurities, that may damage the product;
- Excessive pressure (maximum recommended pressure: 3/4 bars);
- Lack of installation of filter taps;
- Installation that does not comply with the applicable product standards;
- Inadequate or incomplete assembly of components and accessories;
- Degradation of sealing elements caused by the accumulation of impurities;
- Wear and deterioration of the finish and components resulting from water composition (namely limescale);
- Lack of maintenance of components such as filters and aerators;
- Inadequate handling, including damage caused by knocks, scratches (such as marks left by tools), or falls;
- Inadequate repairs or insufficient hot water due to incorrect installation of hot water systems (where applicable).

Warranty Conditions:
The warranty does not imply the complete replacement of the product and may be limited to the replacement of defective parts or those responsible for malfunction. Labor, travel costs, or any compensation arising from improper installation or use of the product are not covered.

GARANTIE DES PRODUITS ASM TAPS

Les produits ASM TAPS sont conçus selon vos besoins et fabriqués à l'aide de procédés de pointe, utilisant des matières premières de haute qualité. Chaque produit fait l'objet de contrôles de qualité rigoureux afin de garantir sa durabilité et sa fiabilité.

Instructions de maintenance :
Pour garantir que les produits conservent leur éclat et leur performance dans le temps, veuillez suivre les recommandations suivantes:
- N'utilisez jamais d'éponges, de tampons à récurer ou de produits abrasifs. Les produits de nettoyage contenant des solvants ou des acides ne doivent pas être utilisés, car ils peuvent rayer et ternir la surface du produit.
- Pour un nettoyage adéquat, utilisez un chiffon humide avec du savon neutre. Ensuite, rincez à l'eau claire et séchez avec un chiffon doux. Pour éviter les taches de calcaire, nous recommandons de sécher le robinet après chaque utilisation.
- Pour prolonger la durabilité des produits ASM TAPS, nous conseillons l'installation de robinets avec filtres.

Période de garantie:
La période de garantie des produits ASM TAPS, S.A. est de **10 ans**, couvrant tout défaut de fabrication ainsi que les finitions chromées et PVD (Dépôt Physique en Phase Vapeur). Pour les finitions laquées, en raison de leur sensibilité, la durabilité dépend exclusivement de la manipulation et de l'entretien, avec une garantie de **5 ans**.
Les composants thermostatiques, les composants électroniques et les éléments soumis à l'usure, tels que les cartouches, les aérateurs, les joints, les douches à main, les raccords flexibles, entre autres composants, sont exclus de cette garantie et bénéficient d'une garantie de **2 ans**.
Pour les produits installés dans des lieux d'usage public, la garantie est limitée à la période légale applicable.
La garantie est valable sur présentation du justificatif d'achat, indiquant la date d'acquisition.

Exclusions de la garantie:
La garantie ne s'applique pas dans les cas suivants:
- Installation incorrecte ou non réalisée par des professionnels qualifiés;
- Utilisation inappropriée ou absence de nettoyage réguliers;
- Dommages causés par l'utilisation de produits de nettoyage abrasifs ou chimiques;
- Eau contenant des corps étrangers, tels que des sédiments ou des impuretés, susceptibles d'endommager le produit;
- Pression excessive (pression maximale recommandée : 3/4 bars);
- Absence d'installation de robinets avec filtres;
- Installation ne respectant pas les normes en vigueur applicables au produit;
- Montage inadéquat ou incomplet des composants et accessoires;
- Dégradation des éléments d'étanchéité causée par l'accumulation d'impuretés;
- Usure et détérioration de la finition et des composants résultant de la composition de l'eau (notamment le calcaire);
- Absence d'entretien des composants, tels que les filtres et aérateurs;
- Manipulation inappropriée, y compris les dommages causés par des coups, rayures (telles que les marques laissées par des outils) ou chutes;
- Réparations inadéquates ou insuffisance d'eau chaude due à une installation incorrecte des systèmes d'eau chaude (lorsque applicable).

Conditions de garantie:
La garantie n'implique pas le remplacement complet du produit et peut se limiter au remplacement des pièces défectueuses ou responsables du mauvais fonctionnement. Les coûts de main-d'œuvre, de déplacement ou toute indemnisation résultant d'une installation ou d'une utilisation inappropriée du produit ne sont pas couverts.

GARANTÍA DE LOS PRODUCTOS ASM TAPS

Los productos de ASM TAPS están diseñados de acuerdo con sus necesidades y fabricados mediante procesos de vanguardia, utilizando materias primas de alta calidad. Cada producto se somete a rigurosos controles de calidad para asegurar su durabilidad y fiabilidad.

Instrucciones de mantenimiento:
Para garantizar que los productos conserven su brillo y su rendimiento a lo largo del tiempo, siga las siguientes recomendaciones:
- Nunca utilice esponjas, estropajos o productos abrasivos. No deben utilizarse productos de limpieza que contengan disolventes o ácidos, ya que pueden rayar y hacer que el producto pierda su brillo.
- Para una limpieza adecuada, utilice un paño húmedo con jabón neutro. Posteriormente, enjuague con agua limpia y seque con un paño suave. Para evitar manchas de cal, recomendamos secar el grifo después de cada uso.
- Para prolongar la durabilidad de los productos ASM TAPS, aconsejamos la instalación de grifos con filtros.

Plazo de garantía:
El plazo de garantía de los productos ASM TAPS, S.A. es de **10 años**, cubriendo cualquier defecto de fabricación, así como el acabado cromado y PVD (Depósito Físico de Vapor). Para los acabados lacados, debido a su sensibilidad, la durabilidad depende exclusivamente de la manipulación y el cuidado de la limpieza, siendo la garantía de **5 años**.
Se excluyen de esta garantía los componentes termostáticos, componentes electrónicos y componentes sujetos a desgaste, como cartuchos, aireadores, juntas, duchas de mano, conexiones flexibles, entre otros componentes, para los que se aplica una garantía de **2 años**.
Para productos instalados en lugares de uso público, la garantía está limitada al plazo legal aplicable.
La garantía es válida mediante la presentación del documento de compra, con la fecha de adquisición.

Exclusiones de la garantía:
La garantía no es aplicable en los siguientes casos:
- Instalación incorrecta o no realizada por profesionales cualificados;
- Uso inadecuado o falta de limpieza regular;
- Daños causados por el uso de productos de limpieza abrasivos o químicos;
- Agua que contenga cuerpos extraños, como sedimentos o impurezas, que puedan dañar el producto;
- Exceso de presión (presión máxima recomendada: 3/4 bares);
- Falta de instalación de grifos con filtros;
- Instalación que no respete las normas vigentes aplicables al producto;
- Montaje inadecuado o incompleto de los componentes y accesorios;
- Degradación de los elementos de sellado causada por la acumulación de impurezas;
- Desgaste y deterioro del acabado y de los componentes resultantes de la composición del agua (particularmente cal);
- Falta de mantenimiento de los componentes, como filtros y aireadores;
- Manipulación inadecuada, incluidos daños causados por golpes, arañazos (como las marcas dejadas por herramientas) o caídas;
- Reparaciones inadecuadas o insuficiencia de agua caliente debido a la instalación incorrecta de los sistemas de agua caliente (cuando sea aplicable).

Condiciones de garantía
La garantía no implica la sustitución completa del producto y puede limitarse al reemplazo de las piezas defectuosas o responsables del mal funcionamiento. No se cubren los costes de mano de obra, desplazamiento o cualquier otra indemnización derivada de la instalación o uso inadecuado del producto.

CONDIÇÕES GERAIS DE VENDA

1. Introdução
a) As transações de compra e venda efetuadas entre a ASM TAPS, SA (Vendedor) e o seu Cliente (Comprador), encontram-se submetidas às presentes Condições Gerais de Venda. As Condições Gerais de Venda consideram-se aceites pelo Cliente logo que este efetue qualquer encomenda à ASM TAPS, SA.

2. Encomendas
a) As encomendas podem ser efetuadas pelo Cliente por telefone, e-mail ou pessoalmente. Em caso de dúvida ou litígio só serão consideradas as encomendas confirmadas pelo comprador através de e-mail ou outro documento dirigido à ASM TAPS, SA, devidamente preenchido indicando o código e descrição do produto;
b) As encomendas poderão ser satisfeitas parcialmente, salvo indicação contrária do Cliente.

3. Anulação de encomenda
As encomendas de produtos especiais que não constem dos nossos catálogos ou de stock condicionado, não podem ser anuladas, salvo acordo prévio por escrito.

4. Prazo de entrega
Todas as informações relativas a prazos de entrega são previsões, não havendo lugar a eventuais pedidos de indemnização ou recusa da mercadoria por quaisquer atrasos.

5. Devoluções
a) Só serão aceites quando efetuadas num prazo máximo de 15 dias após fornecimento do material e com consentimento prévio da ASM TAPS, SA, excetuando-se os casos de produtos especiais que não constam das nossas tabelas ou que estão sujeitos a stock condicionado;
b) Das devoluções autorizadas poderão ser deduzidos gastos com a receção, prova, inspeção e desvalorização, a acordar caso a caso com o cliente;
c) É imprescindível que o artigo não tenha sido aplicado e que conste dentro das embalagens originais;
d) Os custos de transporte das devoluções são da responsabilidade do cliente.

6. Preços
a) Os preços são válidos salvo rutura de stock ou erro tipográfico e podem sofrer alterações sem aviso prévio;
b) Aos preços mencionados acresce IVA à taxa legal em vigor à data da fatura.

7. Condições de pagamento
a) As condições de pagamento estão estipuladas na fatura quando não vigorar outro tipo de acordo;
b) O atraso no pagamento poderá implicar um acréscimo de juros e a suspensão de entregas, mesmo de encomendas já confirmadas.
c) Nenhum pagamento pode ser atrasado em caso de reclamação ou atraso na entrega de outras encomendas;
d) A mercadoria permanece propriedade da ASM TAPS, SA até ao seu pagamento integral.

8. Transporte e Reclamações
a) Para encomendas entregues em Portugal Continental de valor líquido inferior a 350 euros, acresce os custos de transporte; para outros mercados os custos de transporte são da responsabilidade do Cliente, salvo acordo em contrário;
b) O serviço de entrega é sempre efetuado por uma empresa logística contratada. No caso de Portugal Continental o prazo de entrega é de 48h;
c) As encomendas deverão ser verificadas no momento da entrega pela transportadora. No caso de o Cliente detetar embalagens danificadas na receção da mercadoria, deverá escrever na guia do transportador "Embalagem danificada - sujeito a conferência";
d) As reclamações só serão consideradas válidas se comunicadas por escrito no prazo máximo de 8 dias após a receção da mercadoria. Findo este período, não serão consideradas reclamações relativas à qualidade ou quantidade dos artigos entregues.

9. Garantias
a) Os produtos ASM TAPS são garantidos por um período de 10 anos após a sua aquisição, estando os componentes de desgaste garantidos por 2 anos;
b) Os produtos instalados em regime de utilização pública, ficam limitados à garantia legal;
c) A garantia só é válida mediante apresentação do documento comprovativo de compra com indicação da respetiva data de aquisição;
d) A garantia cobre todos os defeitos de fabrico, desde que as normas de instalação e manutenção tenham sido respeitadas;
e) As condições gerais de garantia estão detalhadas no documento "Certificado de Garantia" que acompanha os produtos da ASM TAPS.

10. Litígio
a) Em caso de litígio, o Tribunal competente é o do foro da Comarca de Braga.

GENERAL SALES CONDITIONS

1. Introduction
a) The purchase and sale transactions carried out between ASM TAPS, SA (Seller) and its Customer (Buyer) are subject to these General Sales Conditions. The General Sales Conditions are considered accepted by the Customer as soon as they place any order with ASM TAPS, SA.

2. Orders
a) Orders can be placed by the Customer via telephone, email, or in person. In case of doubt or dispute, only orders confirmed by the buyer via email or other documents addressed to ASM TAPS, SA will be considered valid, provided they include the product code and description.
b) Orders may be partially fulfilled unless otherwise indicated by the Customer.

3. Order Cancellation
Orders for special products not listed in our catalogs or subject to limited stock cannot be canceled unless previously agreed in writing.

4. Delivery Time
All information regarding delivery times is an estimate, and there is no basis for claims for compensation or refusal of goods due to delays.

5. Returns
a) Returns will only be accepted within a maximum period of 15 days after the supply of the material and with prior consent from ASM TAPS, SA, except in cases of special products not listed in our catalogs or subject to limited stock.
b) Authorized returns may be subject to deductions for reception, testing, inspection, and depreciation costs, to be agreed upon with the customer on a case-by-case basis.
c) It is essential that the product has not been used and is in its original packaging.
d) Return transportation costs are the responsibility of the customer.

6. Prices
a) Prices are valid unless there is a stock shortage or typographical error and may be changed without prior notice.
b) VAT at the legal rate in force at the time of invoicing will be added to the mentioned prices.

7. Payment Terms
a) Payment terms are stipulated on the invoice unless otherwise agreed.
b) Late payment may result in interest charges and the suspension of deliveries, even for confirmed orders.
c) No payment can be delayed in the event of a complaint or delayed delivery of other orders.
d) Goods remain the property of ASM TAPS, SA until full payment is received.

8. Transport and Claims
a) For orders delivered within mainland Portugal with a net value of less than 350 euros, transportation costs will be added; for other markets, transportation costs are the responsibility of the Customer, unless otherwise agreed.
b) The delivery service is always performed by a contracted logistics company. For mainland Portugal, the delivery time is 48 hours.
c) Orders must be checked at the time of delivery by the carrier. If the Customer detects damaged packaging upon receipt of the goods, they must write on the carrier's delivery note: "Damaged packaging - subject to inspection."
d) Claims will only be considered valid if submitted in writing within a maximum period of 8 days after receipt of the goods. After this period, claims regarding the quality or quantity of the delivered items will not be accepted.

9. Warranties
a) ASM TAPS products are guaranteed for a period of 10 years after purchase, with wear components guaranteed for 2 years.
b) Products installed for public use are limited to the legal warranty.
c) The warranty is only valid upon presentation of proof of purchase, indicating the respective acquisition date.
d) The warranty covers all manufacturing defects, provided that the installation and maintenance standards have been respected.
e) The general warranty conditions are detailed in the "Warranty Certificate" document that accompanies ASM TAPS products.

10. Litigation
a) In the event of litigation, the competent court will be that of the district of Braga.

CONDITIONS GÉNÉRALES DE VENTE

1. Introduction
a) Les transactions d'achat et de vente effectuées entre ASM TAPS, SA (Vendeur) et son Client (Acheteur) sont soumises aux présentes Conditions Générales de Vente. Les Conditions Générales de Vente sont considérées comme acceptées par le Client dès qu'il passe toute commande à ASM TAPS, SA.

2. Commandes
a) Les commandes peuvent être effectuées par le Client par téléphone, e-mail ou en personne. En cas de doute ou de litige, seules les commandes confirmées par l'acheteur par e-mail ou par tout autre document adressé à ASM TAPS, SA seront considérées comme valides, à condition qu'elles incluent le code et la description du produit.
b) Les commandes peuvent être partiellement satisfaites, sauf indication contraire du Client.

3. Annulation de commande
Les commandes de produits spéciaux ne figurant pas dans nos catalogues ou soumis à des stocks limités ne peuvent être annulées, sauf accord préalable écrit.

4. Délai de livraison
Toutes les informations relatives aux délais de livraison sont des prévisions, et il n'y a pas lieu à des demandes d'indemnisation ou au refus de la marchandise en cas de retard.

5. Retours
a) Les retours ne seront acceptés que dans un délai maximum de 15 jours après la fourniture du matériel et avec l'accord préalable d'ASM TAPS, SA, à l'exception des cas de produits spéciaux qui ne figurent pas dans nos catalogues ou qui sont soumis à des stocks limités.
b) Des frais de réception, d'essai, d'inspection et de dépréciation pourront être déduits des retours autorisés, à convenir au cas par cas avec le client.
c) Il est indispensable que l'article n'ait pas été utilisé et qu'il soit dans son emballage d'origine.
d) Les frais de transport des retours sont à la charge du client.

6. Prix
a) Les prix sont valables sauf rupture de stock ou erreur typographique et peuvent être modifiés sans préavis.
b) La TVA au taux légal en vigueur à la date de la facture sera ajoutée aux prix mentionnés.

7. Conditions de paiement
a) Les conditions de paiement sont stipulées sur la facture, sauf autre accord en vigueur.
b) Le retard de paiement pourra entraîner des intérêts et la suspension des livraisons, même pour des commandes déjà confirmées.
c) Aucun paiement ne peut être différé en cas de réclamation ou de retard dans la livraison d'autres commandes.
d) La marchandise reste la propriété d'ASM TAPS, SA jusqu'au paiement intégral.

8. Transport et Réclamations
a) Pour les commandes livrées en France métropolitaine d'une valeur nette inférieure à 350 euros, des frais de transport seront ajoutés; pour d'autres marchés, les frais de transport sont à la charge du Client, sauf accord contraire.
b) Le service de livraison est toujours effectué par une entreprise logistique sous contrat. En France métropolitaine, le délai de livraison est de 48 heures.
c) Les commandes doivent être vérifiées au moment de la livraison par le transporteur. Si le Client constate des emballages endommagés lors de la réception des marchandises, il doit inscrire sur le bon de livraison du transporteur: « Emballage endommagé - sous réserve de vérification ».
d) Les réclamations ne seront considérées comme valides que si elles sont communiquées par écrit dans un délai maximum de 8 jours après la réception des marchandises. Passé ce délai, aucune réclamation concernant la qualité ou la quantité des articles livrés ne sera acceptée.

9. Garanties
a) Les produits ASM TAPS sont garantis pendant une période de 10 ans après leur acquisition, les composants d'usure étant garantis pendant 2 ans.
b) Les produits installés pour un usage public sont limités à la garantie légale.
c) La garantie n'est valable que sur présentation du document prouvant l'achat, indiquant la date d'acquisition.
d) La garantie couvre tous les défauts de fabrication, à condition que les normes d'installation et de maintenance aient été respectées.
e) Les conditions générales de garantie sont détaillées dans le document "Certificat de Garantie" qui accompagne les produits ASM TAPS.

10. Litiges
a) En cas de litige, le tribunal compétent sera celui du ressort de la région de Braga.

CONDICIONES GENERALES DE VENTA

1. Introducción

a) Las transacciones de compra y venta realizadas entre ASM TAPS, SA (Vendedor) y su Cliente (Comprador) están sujetas a estas Condiciones Generales de Venta. Las Condiciones Generales de Venta se consideran aceptadas por el Cliente tan pronto como realice cualquier pedido a ASM TAPS, SA.

2. Pedidos

a) Los pedidos pueden ser realizados por el Cliente por teléfono, correo electrónico o en persona. En caso de duda o conflicto, solo se considerarán válidos los pedidos confirmados por el comprador a través de correo electrónico u otro documento dirigido a ASM TAPS, SA, siempre que incluyan el código y la descripción del producto.

b) Los pedidos podrán ser satisfechos parcialmente, salvo indicación contraria del Cliente.

3. Cancelación de pedido

Los pedidos de productos especiales que no estén incluidos en nuestros catálogos o estén sujetos a existencias limitadas no podrán ser cancelados, salvo acuerdo previo por escrito.

4. Plazo de entrega

Toda la información relativa a los plazos de entrega son previsiones, y no habrá lugar para solicitudes de indemnización o rechazo de la mercancía por cualquier retraso.

5. Devoluciones

a) Solo se aceptarán devoluciones si se realizan en un plazo máximo de 15 días después del suministro del material y con el consentimiento previo de ASM TAPS, SA, excepto en casos de productos especiales que no figuren en nuestros catálogos o que estén sujetos a existencias limitadas.

b) De las devoluciones autorizadas se podrán deducir los costos de recepción, prueba, inspección y depreciación, a convenir con el cliente en cada caso.

c) Es imprescindible que el artículo no haya sido utilizado y que esté en su embalaje original.

d) Los costos de transporte de las devoluciones serán a cargo del cliente.

6. Precios

a) Los precios son válidos salvo falta de existencias o error tipográfico, y pueden sufrir modificaciones sin previo aviso.

b) A los precios mencionados se les añadirá el IVA a la tasa legal vigente en la fecha de la factura.

7. Condiciones de pago

a) Las condiciones de pago están estipuladas en la factura, salvo que exista otro acuerdo en vigor.

b) El retraso en el pago podrá implicar la aplicación de intereses y la suspensión de entregas, incluso de pedidos ya confirmados.

c) Ningún pago podrá retrasarse en caso de reclamación o retraso en la entrega de otros pedidos.

d) La mercancía seguirá siendo propiedad de ASM TAPS, SA hasta su pago total.

8. Transporte y Reclamaciones

a) Para pedidos entregados en la Península Ibérica con un valor neto inferior a 350 euros, se añadirán los costos de transporte; para otros mercados, los costos de transporte correrán a cargo del Cliente, salvo acuerdo en contrario.

b) El servicio de entrega siempre es realizado por una empresa logística contratada. En la Península Ibérica, el plazo de entrega es de 48 horas.

c) Los pedidos deben ser verificados en el momento de la entrega por el transportista. Si el Cliente detecta embalajes dañados al recibir la mercancía, deberá escribir en la guía del transportista: “Embalaje dañado - sujeto a inspección”.

d) Las reclamaciones solo se considerarán válidas si se comunican por escrito en un plazo máximo de 8 días después de la recepción de la mercancía. Transcurrido este plazo, no se aceptarán reclamaciones relativas a la calidad o cantidad de los artículos entregados.

9. Garantías

a) Los productos ASM TAPS están garantizados por un período de 10 años después de su adquisición, y los componentes de desgaste están garantizados por 2 años.

b) Los productos instalados para uso público están limitados a la garantía legal.

c) La garantía solo es válida con la presentación del documento de compra que indique la fecha de adquisición.

d) La garantía cubre todos los defectos de fabricación, siempre que se hayan respetado las normas de instalación y mantenimiento.

e) Las condiciones generales de garantía están detalladas en el documento “Certificado de Garantía” que acompaña a los productos de ASM TAPS.

10. Litigios

a) En caso de litigio, el tribunal competente será el del distrito de Braga.

EMBUTIDO À PAREDE
BUILT IN TO WALL | ENCASTRÊ AU MUR | AL MURAL

EMBUTIDO AO CHÃO
BUILT-IN TO GROUND | ENCASTRÉ AU SOL | EMPOTRAR AL SOLO

EMBUTIDO AO BALCÃO
BUILT-IN TO BALCONY | ENCASTRÉ AU TERRASSE | EMPOTRAR AL BALCÓN

EMBUTIDO AO TECTO
BUILT-IN TO CEILING | ENCASTRÉ AU TÊTE | EMPOTRAR TECHO

PERLATOR EMBUTIDO
BUIL-IN AERATOR | AERATOR ENCASTRÉ | PERLATOR EMPOTRADO

CARTUCHO Ø25
CARTRIDGE Ø 25 | CARTOUCHE Ø 25 | CARTUCHO Ø 25

CARTUCHO URBAN Ø25
URBAN CARTRIDGE Ø 25 | URBAN CARTOUCHE Ø 25 | CARTUCHO URBAN Ø 25

CARTUCHO LIVRE Ø25
FREE CARTRIDGE Ø 25 | LIBRE CARTOUCHE Ø 25 | CARTUCHO LIBRE Ø 25

CARTUCHO PROGRESSIVO Ø25
PROGRESSIVE CARTRIDGE Ø 25 | CARTOUCHE PROGRESSIVE Ø 25 | CARTUCHO PROGRESIVO Ø 25

CARTUCHO Ø30
CARTRIDGE Ø 30 | CARTOUCHE Ø 30 | CARTUCHO Ø 30

CARTUCHO Ø35
CARTRIDGE Ø 35 | CARTOUCHE Ø 35 | CARTUCHO Ø 35

CARTUCHO 35 ÁGUAS LIVRES 2 CAUDAIS ECO STOP
PROGRESSIVE CARTRIDGE Ø 35 ECO STOP | LIBRE CARTOUCHE Ø35 ECO STOP | CARTUCHO LIBRE Ø 35 ECO STOP

CARTUCHO 35 PROGRESSIVO COM ESTRIA
PROGRESSIVE CARTRIDGE Ø 35 | CARTOUCHE PROGRESSIVE Ø 35 | CARTUCHO PROGRESIVO Ø 35

CARTUCHO RASO Ø40
CARTRIDGE FLAT Ø 40 | CARTOUCHE SHALLOW Ø 40 | CARTUCHO HUECO Ø 40

CARTUCHO Ø40 COM DISTRIBUIDOR
CARTRIDGE WITH DISTRIBUTOR Ø 40 | CARTOUCHE AVEC DISTRIBUTEUR Ø 40 | CARTUCHO COM DISTRIBUIDOR Ø 40

CARTUCHO COM REGULAÇÃO DE CAUDAL
CARTRIDGE WITH FLOW CONTROL | CARTOUCHE AVEC RÉGULATEURS DE DÉBIT | CARTUCHO CON REGULADOR DE FLUJO

CARTUCHO 35 DUO - JUNTA SUPERIOR
35 DUO CARTRIDGE - UPPER JOINT | CARTOUCHE DUO 35 - JOINT SUPÉRIEUR | 35 CARTUCHO DUO - JUNTA SUPERIOR

CARTUCHO 40 RASO ÁGUA LIVRE
CARTRIDGE 40 RASO - EX-40 COMPACT | CARTOUCHE 40 RASO - EX-40 COMPACT | CARTUCHO 40 RASO - EX-40 COMPACT

CARTUCHO 25 VEDAÇÃO INFERIOR E SUPERIOR
CARTRIDGE 25 LOWER AND UPPER JOINT |CARTOUCHE 25 JOINT INFÉRIEUR ET SUPÉRIEUR | CARTUCHO 25 JUNTA INFERIOR Y SUPERIOR

CARTUCHO Ø 25 MONOCOMANDO STAR
STAR CARTRIDGE 25 | CARTOUCHE 25 STAR | CARTUCHO 25 STAR

CARTUCHO PROGRESSIVO BIA
BIA PROGRESSIVE CARTRIDGE | CARTOUCHE PROGRESSIVE BIA CARTUCHO PROGRESIVO BIA

CARTUCHO 35 MIRROR (COZINHAS)
35 MIRROR CARTRIDGE (KITCHENS) | 35 CARTOUCHE MIROIR (CUISINES) | 35 CARTUCHO MIRROR (COCINAS)

CARTUCHO 40 MIRROR (COZINHAS)
40 MIRROR CARTRIDGE (KITCHENS) | 40 CARTOUCHE MIROIR (CUISINES) | 40 CARTUCHO MIRROR (COCINAS)

CARTUCHO TERMOSTÁTICO TE KEROX
TE KEROX THERMOSTAT CARTRIDGE | CARTOUCHE DE THERMOSTAT TE KEROX | CARTUCHO DE TERMOSTATO TE KEROX

CARTUCHO TERMOSTÁTICO 40
40 THERMOSTAT CARTRIDGE | CARTOUCHE DE THERMOSTAT 40 | CARTUCHO DE TERMOSTATO 40

CARTUCHO 40 BSD BANHEIRA MOON INVERSOR INTEGRADO
CARTRIDGE 40 BSD BATHTUB MOON INVERTER INTEGRATED | CARTOUCHE 40 BSD BAIGNOIRE MOON INVERTER INTÉGRÉE | CARTUCHO 40 BSD BAÑERA MOON INVERSOR INTEGRADO

CARTUCHO 40 TERMOSTÁTICO
THERMOSTAT 40 CARTRIDGE | CARTOUCHE 40 DE THERMOSTAT | CARTUCHO 40 DE TERMOSTATO

CARTUCHO 28
28 CARTRIDGE | CARTOUCHE 28 | CARTUCHO 28

VÁLVULA
VÁLVULA | VÁLVULA | VÁLVULA

DISTRIBUIDOR 25 2 VIAS
2 WAY DISTRIBUTOR | DISTRIBUTEUR 2 VOIES | DISTRIBUIDOR 2 VIAS

CASTELO CERÂMICO 1/2" 1/4 VOLTA
CERAMIC VALVE 1/2" 1/4 TURN | TÊTE CÉRAMIQUE 1/2" 1/4 TURN MONTURA CERÁMICA 1/2" 1/4 VUELTA

CARTUCHO TERMOSTÁTICO COM ABERTURA E FECHO
THERMOSTATIC CARTRIDGE WITH DEVICE TO REGULATE | CARTOUCHE THERMOSTATIQUE AVEC DISPOSITIF DE RÉGLEMENTATION | CARTUCHO TERMOSTÁTICO CON DISPOSITIVO DE REGULACIÓN

DISTRIBUIDOR 3/4VIAS
DISTRIBUTOR WITH 3/4 WAYS | DISTRIBUTEUR AVEC 3/4 VOIES | DISTRIBUIDOR 3/4 VIAS

CARTUCHO TERMOSTÁTICO MINI
MINI THERMOSTATIC CARTRIDGE | MINI CARTOUCHE THERMOSTATIQUE | MINI CARTUCHO TERMOSTATICO

VÁLVULA CLICK ON/OFF FIT FSG D6
VALVE CLICK ON/OFF FIT FSG D6 | VALVE CLICK ON/OFF FIT FSG D6 | VÁLVULA CLICK ON/OFF FIT FSG D6

SISTEMA ANTI-GOTA
ANTI-DROP SYSTEM | SYSTEME ANTI-GOUTTE | SISTEMA ANTI-GOTA

ECO STOP
ECO STOP | ECO STOP | ECO STOP

ABERTURA ECONÓMICA
OPENING ECONOMICA |OUVERTURE ÉCONOMIQUE | APERTURA ECONÓMICA

SISTEMA ANTI-FURTO
VANDAL PROOF SYSTEM | SYSTEME ANTI-VANDALISME | SISTEMA ANTIVANDÁLICO

TERMOSTÁTICA
THERMOSTATIC | THERMOSTATIQUE | TERMOSTÁTICA

TELESCÓPICA
TELESCOPIC | TÉLESCOPIQUE | TELESCÓPICA

FIXA
FIXED | FIXE | FIJA

REGULÁVEL
ADJUSTABLE | RÉGLABLE | AJUSTABLE

REBATÍVEL
RECLINING | ESCAMOTABLE | RECLINABLE

LIGAÇÃO CROMOLUX
FLEXIBLE SHOWER CROMOLUX | FLEXIBLE POUR DOUCHETE CROMOLUX | FLEXIBLE PARA DUCHA CROMOLUX

LIGAÇÃO NORMAL
FLEXIBLE SHOWER | FLEXIBLE POUR DOUCHETE | FLEXIBLE PARA DUCHA

LIGAÇÃO SILICONE PRETO
BLACK SILICONE FLEXIBLE SHOWER | FLEXIBLE POUR DOUCHETE SILICONE NOIR | FLEXIBLE PARA DUCHA SILICONA NEGRA

CHUVEIRO ULTRA SLIMASM
SHOWER TOP SLIMASM | TOP DUCHETE SLIMASM | TOP DUCHA SLIMASM

CHUVEIRO EMBUTIDO RECTANGULAR
RECTANGULAR BUILT-IN SHOWER HEA | DUCHETE RECTANGULAIRE ENCASTRÉ | DUCHA TECHO RECTANGULAR EMPOTRADO

PERLATOR ECOLÓGICO (5,8-7 l/m > 3 bar)
ECO AERATOR | AÉRATEUR ECO | AIREADOR ECO

PERLATOR ECOLÓGICO (5 l/m > 3 bar)
ECO AERATOR | AÉRATEUR ECO | AIREADOR ECO

PERLATOR ECOLÓGICO (7 l/m > 3 bar)
ECO AERATOR | AÉRATEUR ECO | AIREADOR ECO

PERLATOR (11 l/m > 3 bar)
AERATOR | AÉRATEUR | AIREADOR

PERLATOR (14 l/m > 3 bar)
AERATOR | AÉRATEUR | AIREADOR

CHUVEIRO EMBUTIDO QUADRADO
SQUARE BUILT-IN SHOWER HEAD | DUCHETE QUADRA ENCASTRÉ | DUCHA TECHO CUADRADO EMPOTRADO

CHUVEIRO EMBUTIDO CILINDRICO
CYLINDRICAL BUILT-IN SHOWER HEAD | DUCHETE CYLINDRIQUE ENCASTRÉ | DUCHA TECHO CILINDRICO EMPOTRADO

PONTA EXTRAÍVEL
EXTENSIBLE | EXTRACTIBLE | EXTENSIBLE

CHUVEIRO NA PONTA
SHOWER IN RUSH | DOUCHETE EN RUSH | DUCHA EN PUNTA

CASCATA
CASCADE | CASCADE | CASCADE

TEMPORIZADA
TEMPORIZED | TEMPORISÉ | TEMPORIZADO

TEMPORIZADA REGULÁVEL
TEMPORIZED | TEMPORISÉ | TEMPORIZADO

CHUVEIRO CLICK-STOP
CHUVEIRO CLICK-STOP SHOWER | DOUCHETE CLICK-STOP | DUCHA CLICK-STOP

CHUVEIRO SUPERIOR REDONDO
CYLINDRICAL SHOWER TOP |TOP CILÍNDRIQUE DOUCHETE | TOP DUCHA CILINDRICO

CHUVEIRO SUPERIOR ELÍPTICO 230X160 MM ABS
OVAL SHOWER TOP | TOP DOUCHETE OVAL | TOP DUCHA OVAL

CHUVEIRO SUPERIOR QUADRADO
SQUARE SHOWER TOP |TOP QUADRA DOUCHETE | TOP DUCHA CUADRADO

CHUVEIRO DE MÃO CILÍNDRICO
CYLINDRICAL HAND SHOWER | DOUCHETE CYLINDRIQUE | DUCHA DE MANO CILINDRICO

CHUVEIRO DE MÃO QUADRADO
SQUARE HAND SHOWER |DOUCHETE QUADRA | DUCHA DE MANO CUADRADO

CHUVEIRO DE MÃO RECTANGULAR
RECTANGULAR HAND SHOWER |DOUCHETE RECTANGULAIRE | DUCHA DE MANO RECTANGULAR

CHUVEIRO MÃO BIA
HAND SHOWER BIA | DOUCHETTE À MAIN BIA | DUCHA DE MANO BIA

CHUVEIRO DE MÃO ELÍPTICO
OVAL HAND SHOWER | DOUCHETE OVAL | DUCHA DE MANO OVAL

CHUVEIRO DE MÃO BRACARA
BRACARA HAND SHOWER |DOUCHETE BRACARA | DUCHA DE MANO BRACARA

CHUVEIRO DE MÃO MOON/NORMA
MOON/NORMA HAND SHOWER | DOUCHETE MOON/ NORMA | DUCHA DE MANO MOON/ NORMA

CHUVEIRO DE MÃO ECO
ECO HAND SHOWER | DOUCHETE ECO | DUCHA DE MANO ECO

CHUVEIRO DE MÃO LATÃO TIMELESS
TIMELESS BRASS HAND SHOWER | DOUCHETTE À MAIN EN LAITON TIMELESS | DUCHA DE MANO DE LATÓN TIMELESS

CHUVEIRO MÃO ELEGANCE
HAND SHOWER ELEGANCE | DOUCHETTE À MAIN ELEGANCE | DUCHA DE MANO ELEGANCE

KIT COM BRAÇO AO TETO
KIT WITH CEILING ARM | KIT AVEC BRAS DE PLAFOND
KIT DE BRAZO DE TECHO

KIT COM BRAÇO À PAREDE
KIT WITH ARM ON THE WALL | KIT AVEC BRAS AU MUR
KIT CON BRAZO EN LA PARED

INVERSOR INTEGRADO
INTEGRATED INVERTER | INVERSEUR INTEGRÉ | INVERSOR INTEGRADO

SUPORTE DE CHUVEIRO 2
ORIENTABLE SHOWER HOLDER |SUPPORT ORIENTABLE | SOPORTE ORIENTABLE

SUPORTE DE CHUVEIRO CILÍNCRICO
CYLINDRICAL ORIENTABLE SHOWER HOLDER | SUPPORT ORIENTABLE CYLINDRIQUE | SOPORTE ORIENTABLE CUADRADO

SUPORTE DE CHUVEIRO RECTANGULAR
RECTANGULAR ORIENTABLE SHOWER HOLDER | SUPPORT ORIENTABLE QUADRA | SOPORTE ORIENTABLE CUADRADO

SUPORTE DE CHUVEIRO ELÍPTICO
OVAL ORIENTABLE SHOWER HOLDER |SUPPORT ORIENTABLE OVAL | SOPORTE ORIENTABLE OVAL

CÉLUNA
ELECTRONIC | ÉLECTRONIQUE | ELÉCTRÓNICA

BICA X MM
SPOUT X MM | BEC MM | CAÑO X MM
120MM 175MM 180MM 107MM

CHUVEIRO LATÃO/ ABS/ INOX
BRASS/ ABS/ STAINLESS SHOWER |
DOUCHE LAITON/ ABS/ INOX |
DUCHA DE LATÓN/ ABS/ INOX
200 BRASS 200 ABS 200 INOX 250 INOX 300 INOX

COM PERNO
WITH BOLT | AVEC PERNO | C/PERNO

VÁLVULA CLICK CLAC
POP-UP WASTE | VIDAGE

CROMOTERAPIA
CHROMOTHERAPY | CHROMOTHÉRAPIE | CROMOTERAPIA

NUBLIZAÇÃO
NEBULIZATION | NÉBULISATION | NEBULIZACIÓN

COM COMANDO
WITH REMOTE CONTROL | AVEC TÉLÉCOMMANDE COULEUR
CON MANDO

EFICIÊNCIA HÍDRICA
WATER EFFICIENCY | EFFICACITÉ HYDRIQUE | EFICIENCIA HÍDRICA

EFICIÊNCIA HÍDRICA
WATER EFFICIENCY | EFFICACITÉ HYDRIQUE | EFICIENCIA HÍDRICA

EFICIÊNCIA HÍDRICA
WATER EFFICIENCY | EFFICACITÉ HYDRIQUE | EFICIENCIA HÍDRICA

VÁLVULA ON/OFF FIT FSG D8 VOLUME CONTROL
ON/OFF FIT FSG D8 VOLUME CONTROL VALVE
VALVE DE CONTRÔLE DE VOLUME ON/OFF FIT FSG D8
VÁLVULA DE CONTROL DE VOLUMEN ON/OFF FIT FSG D8
– CLICK +

BOX DE ENCASTRE
BUILT-IN BOX | BOX ENCASTRÉE | BOX EMPOTRADA
BOX | INTxxx

ASM TAPS, S.A.
Parque Industrial
de Padim da Graça, Lote 6
4700-670 Braga - Portugal

Tel: +351 253 287 316/329
Mobile: +351 912 067 327

comercial@asmtaps.com
geral@asmtaps.com
www.asmtaps.com